ΑΡΙΘΜ. ΔΙΑΚΗΡΥΞΗ	:	Λ.Μ. 1700000350
ΠΑΡΟΧΗ ΥΠΗΡΕΣΙΑΣ	:	Εκτέλεση εργασιών αποκατάστασης βλαβών του Κύριου Εξοπλισμού και των βοηθητικών συστημάτων κατά την λειτουργία και κατά τις ολιγοήμερες κρατήσεις των Μονάδων του Κλάδου Παραγωγής.

ΕΠΙΣΗΜΑΝΣΕΙΣ

Οι ενδιαφερόμενοι με ΔΙΚΗ ΤΟΥΣ ΕΥΘΥΝΗ θα πρέπει να ενημερώνονται ταχτικά και μέχρι την ημερομηνία αποσφράγισης, για πιθανές Τροποποιήσεις – Συμπληρώματα των Διακηρύξεων (Όροι, Ημερομηνία Υποβολής Προσφορών, κ.λ.π) **από την ηλεκτρονική διεύθυνση :**

http://www.lignitiki-megalopolis.gr

ή επικοινωνώντας τηλεφωνικά με τους αρμόδιους της Διακήρυξης.

Οι ενδιαφερόμενοι οικονομικοί φορείς, οι οποίοι έχουν εγγραφεί στο σύστημα ως παραλήπτες της Διακήρυξης, μπορούν να ζητούν διευκρινίσεις σχετικά με το περιεχόμενο των τευχών του παρόντος Διαγωνισμού και να ζητήσουν πραγματοποίηση επιτόπιας επίσκεψης, το αργότερο μέχρι και **πέντε (5) ημέρες** πριν από τη λήξη της προθεσμίας υποβολής των προσφορών.

Αιτήματα παροχής πληροφοριών ή διευκρινίσεων ή πραγματοποίηση επιτόπιας επίσκεψης που υποβάλλονται εκτός των ανωτέρω προθεσμιών δεν εξετάζονται.

Για τη διασφάλιση της αξιόπιστης και έγκαιρης ενημέρωσης όλων των ενδιαφερομένων για τυχόν διευκρινίσεις, συμπληρώσεις ή και μεταβολές όρων του Διαγωνισμού, οι ενδιαφερόμενοι οικονομικοί φορείς πρέπει κατά την παραλαβή της Διακήρυξης να καταχωρούν στο σύστημα τα ζητούμενα στοιχεία επικοινωνίας.

Σε περίπτωση που τα στοιχεία αυτά δεν είναι ακριβή ή η Διακήρυξη δεν έχει παραληφθεί άμεσα από το σύστημα, η Λιγνιτική Μεγαλόπολης Μονοπρόσωπη Α.Ε. ουδεμία ευθύνη φέρει για τη μη έγκαιρη και αξιόπιστη ενημέρωση του οικείου οικονομικού φορέα.

Το αργότερο μέχρι και **τρείς (3) ημέρες** πριν από τη λήξη της προθεσμίας υποβολής των προσφορών, η Λιγνιτική Μεγαλόπολης Μονοπρόσωπη Α.Ε θα παράσχει, σε αυτούς που έχουν παραλάβει σύμφωνα με τα προαναφερόμενα τη σχετική Διακήρυξη, τις τυχόν διευκρινίσεις ή/και συμπληρωματικά στοιχεία, σχετικά με τις προδιαγραφές και τους όρους του Διαγωνισμού και του σχεδίου Σύμβασης.

Κανένας Διαγωνιζόμενος δεν μπορεί σε οποιοδήποτε περίπτωση να επικαλεστεί προφορικές απαντήσεις εκ μέρους της Λιγνιτικής Μεγαλόπολης Μονοπρόσωπη Α.Ε.

ΛΙΓΝΙΤΙΚΗ ΜΕΓΑΛΟΠΟΛΗΣ ΜΟΝΟΠΡΟΣΩΠΗ Α.Ε.	ΚΛΑΔΟΣ ΥΠΟΣΤΗΡΙΚΤΙΚΩΝ ΛΕΙΤΟΥΡΓΙΩΝ

Αριθμός Διακήρυξης: Λ.Μ. 1700000350

Π.Υ. : Εκτέλεση εργασιών αποκατάστασης βλαβών του Κύριου Εξοπλισμού και των βοηθητικών συστημάτων κατά την λειτουργία και κατά τις ολιγοήμερες κρατήσεις των Μονάδων του Κλάδου Παραγωγής.

ΠΡΟΣΚΛΗΣΗ ΣΕ ΔΙΑΓΩΝΙΣΜΟ ΜΕ ΑΝΟΙΚΤΗ ΔΙΑΔΙΚΑΣΙΑ

ΤΕΥΧΟΣ 1

Περιεχόμενα

ΠΡΟΣΚΛΗΣΗ ΣΕ ΔΙΑΓΩΝΙΣΜΟ ΜΕ ΑΝΟΙΚΤΗ ΔΙΑΔΙΚΑΣΙΑ 3
Άρθρο 1 3
Αρμόδια Υπηρεσία για το Διαγωνισμό - Τόπος, χρόνος υποβολής και αποσφράγισης προσφορών 3
Άρθρο 2 4
Τόπος, συνοπτική περιγραφή και ουσιώδη χαρακτηριστικά του αντικειμένου της Σύμβασης – Δικαιώματα προαίρεσης. 4
Άρθρο 3 4
Συμμετοχή στο Διαγωνισμό 4
3.1 Δικαίωμα συμμετοχής. 4
3.2 Κριτήρια επιλογής. 4
3.2.Α Καταλληλότητα. 4
3.2.Β Τεχνική και επαγγελματική ικανότητα. 5
3.2.Β.1 Απαιτούμενη εμπειρία. 5
3.2.Γ. Απαιτήσεις για εξοπλισμό ή/και εγκαταστάσεις. 6
3.2.Γ.1 Διάθεση Μηχανημάτων Έργου όπως: 6
3.2.Δ Απαιτήσεις για διάθεση εργατοτεχνικού/εργατοϋπαλληλικού δυναμικού. 6
3.2.Ε Συστήματα διασφάλισης ποιότητας, πρότυπα περιβαλλοντικής διαχείρισης, υγιεινής και ασφάλειας κ.λπ. 7
3.2.Ε.1 Πιστοποιήσεις διασφάλισης ποιότητας 7
3.2.Ε.2 Πιστοποιήσεις διαχείρισης υγιεινής και ασφάλειας 7
3.3 Μη συνδρομή λόγων αποκλεισμού. 7
3.4 Κώλυμα συμμετοχής του ίδιου φυσικού ή νομικού προσώπου σε περισσότερους του ενός προσφέροντες. 8
3.5 Στήριξη στις ικανότητες άλλων οντοτήτων. 8
Άρθρο 4 9
Εναλλακτικές προσφορές - Αποκλίσεις – Ισοδύναμες τεχνικά λύσεις 9
4.1 Εναλλακτικές προσφορές. 9
4.2 Εμπορικές Αποκλίσεις. 9
4.3 Τεχνικές Αποκλίσεις. 9
Άρθρο 5 9
Τύπος σύμπραξης/ένωσης φυσικών ή/και νομικών προσώπων 9
Άρθρο 6 9
Χρηματοδότηση αντικειμένου Σύμβασης 9
Άρθρο 7 9
Παραλαβή στοιχείων Διαγωνισμού 9
Άρθρο 8 10
Έξοδα Διαγωνισμού 10

ΠΡΟΣΚΛΗΣΗ ΣΕ ΔΙΑΓΩΝΙΣΜΟ ΜΕ ΑΝΟΙΚΤΗ ΔΙΑΔΙΚΑΣΙΑ

Η Λιγνιτική Μεγαλόπολης Μονοπρόσωπη Α.Ε. (ΛΙΓ.ΜΕΓ.ΜΟΝ.Α.Ε. ή νέα Επιχείρηση), Βερανζέρου 57, Τ.Κ. 104 37, Αθήνα, προσκαλεί κατά τις διατάξεις :

- του Βιβλίου ΙΙ του Ν. 4412/2016 (ΦΕΚ Α΄147), όπως ισχύει για τις Εταιρείες του κεφαλαίου Β του Ν. 3429/2005 (ΦΕΚ Α' 314) που δραστηριοποιούνται στον τομέα της ενέργειας, λαμβανομένης υπόψη και της παραγράφου 7 του άρθρου 222 του Ν. 4412/2016,
- της παρούσας Διακήρυξης, η οποία διαμορφώθηκε βάσει κατευθύνσεων του Διοικητικού Συμβουλίου της Λιγνιτικής Μεγαλόπολης Μονοπρόσωπη Α.Ε., με την υπ' αριθ. 1/30.06.2018 απόφασή της,

όλους τους ενδιαφερόμενους σε Μειοδοτικό Διαγωνισμό με Ανοιχτή Διαδικασία με σφραγισμένες προσφορές, για την ανάδειξη Αναδόχου της Παροχής Υπηρεσίας που αφορά στην «Εκτέλεση εργασιών αποκατάστασης βλαβών του Κύριου Εξοπλισμού και των βοηθητικών συστημάτων κατά την λειτουργία και κατά τις ολιγοήμερες κρατήσεις των Μονάδων του Κλάδου Παραγωγής» συνολικού Προϋπολογισμού κατά τη μελέτη της Επιχείρησης **220.779,00** ΕΥΡΩ.

Ο Διαγωνισμός διενεργείται με το Σύστημα Προσφοράς με "**Ενιαίο Ποσοστό Έκπτωσης**" επί του Τιμολογίου Υπηρεσίας.

Κριτήριο ανάθεσης της σύμβασης αποτελεί η πλέον συμφέρουσα από οικονομική άποψη προσφορά η οποία προσδιορίζεται βάσει τιμής (χαμηλότερο συνολικό τίμημα).

Ο Προϋπολογισμός αυτός **αποτελεί** το ανώτατο όριο προσφοράς.

Άρθρο 1
Αρμόδια Υπηρεσία για το Διαγωνισμό - Τόπος, χρόνος υποβολής και αποσφράγισης προσφορών

1.1 Αρμόδια Υπηρεσία της Λιγνιτικής Μεγαλόπολης Μονοπρόσωπη Α.Ε., για το Διαγωνισμό είναι ο Κλάδος Υποστηρικτικών Λειτουργιών 22 200 Μεγαλόπολη Αρκαδίας, τηλ. 27910 22151-52 εσωτ. 32220 & 32688.

1.2 Οι Διαγωνιζόμενοι πρέπει να υποβάλουν τις προσφορές τους, σύμφωνα με τα οριζόμενα στην παρούσα Διακήρυξη, με έναν από τους δυο παρακάτω τρόπους:

1.2.1 Στο Πρωτόκολλο της κατωτέρω αναφερόμενης αρμόδιας για το Διαγωνισμό Υπηρεσίας.

1.2.2 Ταχυδρομικά μέσω εταιρειών διακίνησης εντύπων στο Πρωτόκολλο της κατωτέρω αναφερόμενης αρμόδιας για το Διαγωνισμό Υπηρεσίας με ευθύνη του προσφέροντος σε σχέση με το περιεχόμενο και το χρόνο άφιξης.

Αυτές οι προσφορές θα ληφθούν υπόψη μόνον εφόσον παραδοθούν σφραγισμένες στο Πρωτόκολλο της Λιγνιτικής Μεγαλόπολης Μονοπρόσωπη Α.Ε., 22 200 Μεγαλόπολη Αρκαδίας, όχι αργότερα από τις **10.11.2020**, ημέρα **Τρίτη** και ώρα **10:50** π.μ.,

1.3 Η παραλαβή των προσφορών από το πρωτόκολλο και η αποσφράγισή τους θα γίνει σε γραφείο του Υποτομέα Έργων & Υπηρεσιών του Κλάδου Υποστηρικτικών Λειτουργιών της

Λιγνιτική Μεγαλόπολης Μονοπρόσωπη Α.Ε., στον 1ο όροφο του Διοικητηρίου, στις **10.11.2020**, ημέρα **Τρίτη** και ώρα **11:00** π.μ., από την αρμόδια Επιτροπή που θα συστήσει η Επιχείρηση, ενώπιον εκπροσώπων των προσφερόντων, εφόσον το επιθυμούν.

1.4 Ο φάκελος που περιέχει την προσφορά, πρέπει απαραιτήτως να αναγράφει το Όνομα, τα τηλέφωνα επικοινωνίας (σταθερό & fax) και τη Διεύθυνση του Οικονομικού Φορέα που υποβάλει την προσφορά και επίσης:

Προσφορά για το Διαγωνισμό με αριθ. Διακήρυξης **Λ.Μ. 1700000350.**

Αντικείμενο: «**Εκτέλεση εργασιών αποκατάστασης βλαβών του Κύριου Εξοπλισμού και των βοηθητικών συστημάτων κατά την λειτουργία και κατά τις ολιγοήμερες κρατήσεις των Μονάδων του Κλάδου Παραγωγής**»

Άρθρο 2
Τόπος, συνοπτική περιγραφή και ουσιώδη χαρακτηριστικά του αντικειμένου της Σύμβασης – Δικαιώματα προαίρεσης.

Η υπόψη Παροχή Υπηρεσίας που αφορά την "Εκτέλεση εργασιών αποκατάστασης βλαβών του Κύριου Εξοπλισμού και των βοηθητικών συστημάτων κατά την λειτουργία και κατά τις ολιγοήμερες κρατήσεις των Μονάδων του Κλάδου Παραγωγής ".

Ο προϋπολογισμός της υπόψη Παροχής Υπηρεσιών καλύπτει τις ανάγκες περίπου δέκα **(10)** περίπου και μέχρι εξαντλήσεως του Συμβατικού τιμήματος.

Η Λιγνιτική Μεγαλόπολης Μονοπρόσωπη Α.Ε., διατηρεί το δικαίωμα προαίρεσης (option), να αυξομειώσει τον συνολικό προϋπολογισμένο συμβατικό τίμημα, σε ποσοστό ως προς την αύξηση **+50%** και ως προς τη μείωση σε ποσοστό μέχρι **–30%** βάσει των πραγματικών αναγκών της, είτε εντός της προθεσμίας σύναψης διακανονισμών είτε με ανάλογη μεταβολή της, χωρίς ο Ανάδοχος να έχει το δικαίωμα να ζητήσει αύξηση των τιμών μονάδας της αμοιβής του ή να εγείρει άλλες απαιτήσεις.
Σημειώνεται ότι, η άσκηση του δικαιώματος προαίρεσης για αύξηση του συνολικού προϋπολογισμένου συμβατικού τιμήματος θα γίνει εφόσον η υλοποίηση της Σύμβασης είναι επιτυχής και η διαχείριση του ληξιπρόθεσμου χαρτοφυλακίου εξακολουθεί να είναι κρίσιμη για τη Λιγνιτική Μεγαλόπολης Μονοπρόσωπη Α.Ε.

Άρθρο 3
Συμμετοχή στο Διαγωνισμό

3.1 Δικαίωμα συμμετοχής.

Στο Διαγωνισμό μπορούν να συμμετάσχουν όλοι οι ενδιαφερόμενοι οικονομικοί φορείς (φυσικά ή νομικά πρόσωπα ή συμπράξεις/ενώσεις αυτών), οι οποίοι είναι εγκατεστημένοι σε οποιαδήποτε χώρα και ικανοποιούν πλήρως όλες τις απαιτήσεις του παρόντος άρθρου.

3.2 Κριτήρια επιλογής.

Κάθε προσφέρων πρέπει σύμφωνα με τους όρους και τις απαιτήσεις της Διακήρυξης να ικανοποιεί πλήρως όλα τα ακόλουθα κριτήρια επιλογής:

3.2.Α Καταλληλότητα.

3.2.Α.1 Σε περίπτωση φυσικού ή νομικού προσώπου το ίδιο και σε περίπτωση σύμπραξης/ένωσης προσώπων κάθε μέλος της, να είναι εγγεγραμμένο στο Μ.Ε.ΕΠ, **Α2** Τάξης και ανώτερης για **Ηλεκτρομηχανολογικά** Έργα

χωρίς περιορισμό κατωτάτου ορίου προϋπολογισμού ή Κοινοπραξία Εργοληπτικών Επιχειρήσεων **Α2** τάξης για **Ηλεκτρομηχανολογικά** ή Κατασκευαστικές Επιχειρήσεις άλλων χωρών που είναι γραμμένες σε αντίστοιχο Επαγγελματικό Μητρώο της χώρας τους, για κατηγορίες Έργων ανάλογες με αυτό που δημοπρατείται και που, σύμφωνα με τη νομοθεσία που ισχύει στη χώρα τους, μπορούν να αναλάβουν την εκτέλεση τέτοιων Έργων.

3.2.Β Τεχνική και επαγγελματική ικανότητα**.**

3.2.Β.1 Απαιτούμενη εμπειρία.

Να έχει υλοποιήσει επιτυχώς, κατά τη διάρκεια των τελευταίων **δέκα (10) ετών,** σε περίπτωση φυσικού ή νομικού προσώπου το ίδιο και σε περίπτωση σύμπραξης/ένωσης προσώπων τα μέλη αθροιστικά, Συμβάσεις (**συντήρησης ή επισκευής Κύριου Εξοπλισμού & βοηθητικών συστημάτων σε Σταθμούς Παραγωγής Ηλεκτρικής ενέργειας ή Ορυχεία**) παρομοίων εργασιών του Τιμολογίου Προσφοράς.

Οι Υπηρεσίες αυτές να έχουν **εκτελεστεί** στα τελευταία **δέκα (10)** έτη (**2010-2019**), και να είναι συνολικού ποσού **≥300.000,00** €, εκ των οποίων μια τουλάχιστον να είναι αξίας **40%** της προϋπολογισμένης αξίας του αντικειμένου του Διαγωνισμού για το οποίο ο Διαγωνιζόμενος προσφέρει.

Οι Διαγωνιζόμενοι μπορούν να επικαλούνται μετά από σχετική τεκμηρίωση εκ μέρους τους εμπειρία που υπερβαίνει την πιο πάνω χρονική περίοδο.

Για τον έλεγχο και την πιστοποίηση της παραπάνω απαιτούμενης εμπειρίας, οι προσφέροντες θα πρέπει απαραίτητα να υποβάλουν στο Φάκελο Β της προσφοράς τους τα σχετικά αποδεικτικά στοιχεία στα οποία συμπεριλαμβάνονται:

- "Πίνακας Εμπειρίας", όπου θα αναφέρονται για κάθε Σύμβαση και κατ' ελάχιστο τα ακόλουθα:
  - το αντικείμενο της Σύμβασης,
  - ο αριθμός και η ημερομηνία σύναψης της Σύμβασης,
  - οι κατηγορίες των ειδών του αντικειμένου της Σύμβασης,
  - η επωνυμία των αντισυμβαλλόμενων οικονομικών φορέων, η διεύθυνσή τους και στοιχεία επικοινωνίας,
  - η συμβατική και η πραγματική ημερομηνία ολοκλήρωσης του αντικειμένου της Σύμβασης.
- "Συστατικές Επιστολές" των οικονομικών φορέων για λογαριασμό των οποίων υλοποιήθηκαν οι υπόψη Συμβάσεις, με τις οποίες θα βεβαιώνεται η Καλή Εκτέλεσή τους καθώς και όπου απαιτείται η ικανοποιητική λειτουργία.

Για τον έλεγχο και την πιστοποίηση της ανωτέρω προϋπόθεσης συμμετοχής, ο προσφέρων πρέπει να υποβάλει απαραίτητα με το Φάκελο Β της προσφοράς του:

- Πλήρως συμπληρωμένο τον "Πίνακα Εμπειρίας και Συστάσεων", σύμφωνα με το συνημμένο στο Τεύχος «Όροι και Οδηγίες Διαγωνισμού» "Υπόδειγμα", συνοδευόμενο από αποδεικτικά στοιχεία ήτοι: αντίγραφα Συμβάσεων, Τιμολόγια Προσφοράς, Βεβαιώσεις Καλής Εκτέλεσης, Πρωτόκολλα Οριστικής Παραλαβής, κ.λ.π., που να έχουν εκδοθεί από τους κυρίους των έργων.

Τα στοιχεία που ζητούνται παραπάνω, θα εξετασθούν, θα επαληθευθούν και θα αξιολογηθούν από τη Λιγνιτική Μεγαλόπολης Μονοπρόσωπη Α.Ε., κατά τη διάρκεια αξιολόγησης των προσφορών.

Εάν εκ των στοιχείων αυτών, δεν αποδεικνύεται, κατά την εύλογη κρίση της Λιγνιτικής Μεγαλόπολης Μονοπρόσωπη Α.Ε., η ελάχιστη απαιτούμενη εμπειρία, η αντίστοιχη προσφορά θα απορριφθεί.

3.2.Γ. Απαιτήσεις για εξοπλισμό ή/και εγκαταστάσεις.

3.2.Γ.1 Διάθεση Μηχανημάτων Έργου **<u>όπως:</u>**

- ✓ **Ένα** τηλεσκοπικό γερανό επί φορτηγού αυτοκίνητου (παπαγαλάκι με πιστοποιημένη ανυψωτική ικανότητα ≥**5**tn σε προβολή ανοίγματος βραχίονα **≥2,50m**) μαζί με το χειριστή του (το παπαγαλάκι θα διαθέτει: άδεια κυκλοφορίας, ασφαλιστήριο, πιστοποιητικό ελέγχου & ΚΤΕΟ).
- ✓ **Ένα** περονοφόρο ανυψωτικό μηχάνημα (τύπου Klark) μαζί με τον χειριστή του (το Klark θα διαθέτει: άδεια κυκλοφορίας, πιστοποιητικό ελέγχου & τέλη χρήσης μηχανήματος έργου).
- ✓ **Ένα** ηλεκτροπαραγωγό Ζεύγος (**Η/Ζ**).
- ✓ **Ένα** βιομηχανικό πλυστικό πιεστικό μηχάνημα.
- ✓ **Μία** Υδροβολή Υ.Π.
- ✓ Παλάγκα, συρματόσχοινα, ιμάντες έλξης, (όλα πιστοποιημένα).
- ✓ Ηλεκτροσυγκολλήσεις.
- ✓ Πιστοποιημένα ικριώματα κ.λ.π.

Για όλα τα παραπάνω θα προσκομιστούν τα αποδεικτικά στοιχεία ιδιοκτησίας ή σε περίπτωση μίσθωσης αυτών, **Ιδιωτικό Συμφωνητικό** ή **δεσμευτική δήλωση** που θα αναφέρετε ότι ο εκμισθωτής **θα καλύπτε**ι **πλήρως** με το παραπάνω Μηχανολογικό Εξοπλισμό, τον Διαγωνιζόμενο **καθ' όλη τη διάρκεια εκτέλεσης της Σύμβασης**, σε περίπτωση που αυτός καταστεί Ανάδοχος, τα έγραφα θα είναι και ενυπόγραφα από τα δύο μέρη, τα πρωτότυπα θα κατατεθούν στην Σύμβαση.

Παράλληλα θα κατατεθούν στην προσφορά και στην Σύμβαση και τα αποδεικτικά στοιχεία κατοχής του ως άνω εξοπλισμού από τον εκμισθωτή (π.χ. άδειες μηχανημάτων & χειριστών, πιστοποιητικά, ασφαλιστήρια. ΚΤΕΟ, τέλη χρήσης μηχανημάτων κ.λπ.), **επί ποινή απόρριψης.**

3.2.Δ Απαιτήσεις για διάθεση εργατοτεχνικού/εργατοϋπαλληλικού δυναμικού.

3.2.Δ.1 Σε περίπτωση Επιχείρησης ο ίδιος, ή σε περίπτωση Σύμπραξης αθροιστικά, να έχει απασχολήσει, κατά την χρονική περίοδο (**2015 – 2019**) εργατοτεχνίτες μετάλλου, τα ημερομίσθια ασφάλισης των οποίων, κατά την χρονική περίοδο, θα πρέπει να είναι, απαραίτητα **2.500**.

<u>Επίσης θα κατατεθεί το Ε4</u> (Πίνακας προσωπικού) για τους απασχοληθέντες από την Επιχείρηση εργατοτεχνίτες μετάλλου για την περίοδο **(2015 – 2019)** και απαραίτητα για το έτος **2018** ή **2019**, **που έχει λάβει αριθμό πρωτοκόλλου**

κατόπιν της ηλεκτρονικής τους υποβολής στο Πληροφοριακό Σύστημα ΣΕΠΕ - ΟΑΕΔ.
Επιπλέον απαιτούνται, Καταστάσεις μισθοδοσίας απασχόλησης εργατοτεχνιτών μετάλλου (τεχνίτες και βοηθοί εφαρμοστές, τεχνίτες και βοηθοί ηλεκτροσυγκολλητές, εργάτες μετάλλου), από τις οποίες να προκύπτει το ετήσιο δυναμικό σε εργατοτεχνίτες μετάλλου που απασχολήθηκε από την Επιχείρηση κατά την περίοδο (**2015 – 2019**).
Οι προαναφερθείσες καταστάσεις θα συνοδεύονται από Υπεύθυνη Δήλωση του Διαγωνιζόμενου ότι αποτελούν ακριβή αντίγραφα εκείνων που έχουν υποβληθεί στο ΕΦΚΑ.

3.2.Ε Συστήματα διασφάλισης ποιότητας, πρότυπα περιβαλλοντικής διαχείρισης, υγιεινής και ασφάλειας κ.λπ.

3.2.Ε.1 Πιστοποιήσεις διασφάλισης ποιότητας.

Ο Διαγωνιζόμενος, σε περίπτωση νομικού ή φυσικού προσώπου το ίδιο, ή σε περίπτωση σύμπραξης/ένωσης προσώπων κάθε μέλος χωριστά, πρέπει να διαθέτει πιστοποιητικό διασφάλισης ποιότητας κατά **ISO 9001/2015** ή ισοδύναμο ή άλλο αποδεικτικό ότι πληροί ισοδύναμες απαιτήσεις διασφάλισης ποιότητας.
Σε περίπτωση επίκλησης της τεχνικής ή επαγγελματικής ικανότητας άλλου οικονομικού φορέα ο παρέχων τη στήριξη, πρέπει να διαθέτει πιστοποιητικό ή αποδεικτικό σύμφωνα με τα παραπάνω αναφερόμενα.
Το βάρος της απόδειξης του «ισοδυνάμου» φέρει ο επικαλούμενος αυτό, ο οποίος υποχρεούται να συμπεριλάβει στην προσφορά του όλα τα σχετικά αποδεικτικά στοιχεία.

3.2.Ε.2 Πιστοποιήσεις διαχείρισης υγιεινής και ασφάλειας.

Ο Διαγωνιζόμενος, σε περίπτωση νομικού ή φυσικού προσώπου το ίδιο, ή σε περίπτωση σύμπραξης/ένωσης προσώπων κάθε μέλος χωριστά, πρέπει να διαθέτει πιστοποιητικό διαχείρισης υγιεινής και ασφάλειας κατά **OHSAS 18001/2007** ή ισοδύναμο, ή άλλο αποδεικτικό ότι πληροί ισοδύναμες απαιτήσεις διαχείρισης υγιεινής και ασφάλειας.
Σε περίπτωση επίκλησης της τεχνικής ή επαγγελματικής ικανότητας άλλου οικονομικού φορέα ο παρέχων τη στήριξη, πρέπει να διαθέτει πιστοποιητικό ή αποδεικτικό σύμφωνα με τα παραπάνω αναφερόμενα.
Το βάρος της απόδειξης του «ισοδυνάμου» φέρει ο επικαλούμενος αυτό, ο οποίος υποχρεούται να συμπεριλάβει στην προσφορά του όλα τα σχετικά αποδεικτικά στοιχεία.

3.3 Μη συνδρομή λόγων αποκλεισμού.

Κάθε οικονομικός φορέας αποκλείεται από τη συμμετοχή στο Διαγωνισμό σύναψης Σύμβασης, εφόσον συντρέχει στο πρόσωπό του (εάν πρόκειται για μεμονωμένο φυσικό ή νομικό πρόσωπο) ή σε ένα από τα μέλη του (εάν πρόκειται περί σύμπραξης/ένωσης φυσικών ή νομικών προσώπων) κάποιος ή κάποιοι από τους λόγους που αναφέρονται:

α. στο επισυναπτόμενο στην παρούσα σχετικό "Υπόδειγμα" Υπεύθυνης Δήλωσης περί Μη Συνδρομής Λόγων Αποκλεισμού (ΥΔΜΣΛΑ) προς συμπλήρωση και υπογραφή από τους Διαγωνιζόμενους,

β. στο άρθρο 262 του Ν. 4412/2016.

Για τον έλεγχο και την πιστοποίηση της μη συνδρομής των υπόψη λόγων αποκλεισμού ισχύουν τα προβλεπόμενα στην παράγραφο 6.2.Β του τεύχους 2 της Διακήρυξης.

3.4 Κώλυμα συμμετοχής του ίδιου φυσικού ή νομικού προσώπου σε περισσότερους του ενός προσφέροντες.

Οι προσφορές από μέλος προσφέρουσας σύμπραξης/ένωσης προσώπων που υποβάλει ταυτόχρονα προσφορά και ως μέλος άλλης προσφέρουσας σύμπραξης/ένωσης προσώπων ή υποβάλει και μεμονωμένη προσφορά, αποκλείονται της περαιτέρω συμμετοχής στο Διαγωνισμό εάν διαπιστωθεί μέχρι και το χρονικό σημείο κατακύρωσης των αποτελεσμάτων του Διαγωνισμού η εξ αυτής της αιτίας νόθευση του ανταγωνισμού.

Στην περίπτωση που εταιρείες συνδεδεμένες μεταξύ τους υποβάλουν περισσότερες της μιας προσφορές στο Διαγωνισμό είτε ως μέλη σύμπραξης ανεξάρτητων (μη συνδεδεμένων), μεταξύ τους επιχειρήσεων είτε αυτόνομα, οι προσφορές τους αποκλείονται της περαιτέρω συμμετοχής στο Διαγωνισμό εάν διαπιστωθεί μέχρι και το χρονικό σημείο κατακύρωσης των αποτελεσμάτων του Διαγωνισμού η εξ αυτής της αιτίας νόθευση του ανταγωνισμού.

3.5 Στήριξη στις ικανότητες άλλων οντοτήτων.

Εφόσον οι προσφέροντες θα ήθελαν να επικαλεσθούν τη χρηματοοικονομική, τεχνική ή/και επαγγελματική ικανότητα Τρίτων, προκειμένου να καλύψουν τις προϋποθέσεις συμμετοχής που καθορίζονται στις παραπάνω αντίστοιχες παραγράφους, υποχρεούνται να υποβάλουν τα στοιχεία που αποδεικνύουν την ανωτέρω ικανότητα και να δηλώσουν ότι δεσμεύονται να παράσχουν όλες τις απαιτούμενες από την παρούσα Πρόσκληση και τη Διακήρυξη εγγυήσεις.

Ειδικότερα στην περίπτωση αυτή, ο προσφέρων έχει την υποχρέωση να αποδείξει με κάθε πρόσφορο τρόπο ότι θα έχει στη διάθεσή του, καθ' όλη τη διάρκεια της Σύμβασης, όλα τα απαραίτητα μέσα για την εκτέλεσή της.

Τα εν λόγω αποδεικτικά μέσα μπορεί να είναι, ενδεικτικά, έγκυρο ιδιωτικό συμφωνητικό μεταξύ του προσφέροντος και του επικαλούμενου Τρίτου ή παρουσίαση εγγυήσεων άλλης μορφής, προκειμένου η ανωτέρω απαιτούμενη ικανότητα να αποδεικνύεται επαρκώς και κατά τρόπο ικανοποιητικό για τη Λιγνιτική Μεγαλόπολης Μονοπρόσωπη Α.Ε.

Τα εν λόγω αποδεικτικά μέσα θα πρέπει να συμπεριληφθούν στο Φάκελο Β της προσφοράς.

Το αντικείμενο της συνεργασίας μεταξύ του προσφέροντος και του Τρίτου, καθώς και οι παρασχεθείσες εγγυήσεις από τον Τρίτο προς τον προσφέροντα θα συμπεριληφθούν, εφόσον αυτός επιλεγεί Ανάδοχος και στη Σύμβαση.

Στις ως άνω περιπτώσεις, σύμφωνα με το άρθρο 307 του Ν. 4412/2016, οι παρέχοντες τη στήριξη πρέπει να πληρούν τα αντίστοιχα κριτήρια επιλογής και μη συνδρομής λόγων αποκλεισμού με τον προσφέροντα στον οποίο παρέχουν τη στήριξη.

Προς τούτο στις προσφορές πρέπει να συμπεριλαμβάνονται, συμπληρωμένα και υπογεγραμμένα από εκπρόσωπο του παρέχοντος τη στήριξη, τα ακόλουθα:

- Στο Φάκελο Α:
  - Δήλωση νομιμοποίησης του παρέχοντος τη στήριξη σύμφωνα με το επισυναπτόμενο στη Διακήρυξη σχετικό "Υπόδειγμα",
  - Υπεύθυνης Δήλωσης περί Μη Συνδρομής Λόγων Αποκλεισμού (ΥΔΜΣΛΑ).

- Στο Φάκελο Β:
  - Τα δικαιολογητικά των παραγράφων 6.3 (6.3.1 α & β – 6.3.2 – 6.3.3 α, β, δ – 6.3.4) του τεύχους 2 της Διακήρυξης ανάλογα με το είδος της επικαλούμενης στήριξης.

Επιπλέον, στην περίπτωση που η παρεχόμενη στήριξη αφορά στην πλήρωση του κριτηρίου που σχετίζεται με τη διάθεση σχετικής επαγγελματικής εμπειρίας επιτυχούς παροχής αντίστοιχων όμοιων υπηρεσιών, οι παρέχοντες τη στήριξη, θα εκτελέσουν το αντικείμενο της Σύμβασης για το οποίο παρέχουν τις συγκεκριμένες ικανότητες.

Αποσαφηνίζεται ότι εάν ο Διαγωνιζόμενος επικαλείται την ικανότητα υπεργολάβων του για την πλήρωση κριτηρίων επιλογής, οι υπεργολάβοι αυτοί θεωρούνται Τρίτοι και ισχύουν τα παραπάνω.

Άρθρο 4
Εναλλακτικές προσφορές - Αποκλίσεις – Ισοδύναμες τεχνικά λύσεις

4.1 Εναλλακτικές προσφορές.

Δεν γίνονται δεκτές

4.2 Εμπορικές Αποκλίσεις.

Δεν επιτρέπονται αποκλίσεις από τους Εμπορικούς και Οικονομικούς Όρους της Διακήρυξης και οι προσφορές θα πρέπει να συμμορφώνονται πλήρως προς τους αντίστοιχους όρους και τις απαιτήσεις της.

4.3 Τεχνικές Αποκλίσεις.

Δεν επιτρέπονται Αποκλίσεις από την Τεχνική Περιγραφή.

Άρθρο 5
Τύπος σύμπραξης/ένωσης φυσικών ή/και νομικών προσώπων

Στην περίπτωση που προσφέρων είναι σύμπραξη/ένωση φυσικών ή/και νομικών προσώπων, η κατακύρωση της Σύμβασης θα γίνει στο όνομα όλων των μελών της σύμπραξης/ένωσης και θα τεθεί διάταξη στο Συμφωνητικό της Σύμβασης σύμφωνα με την οποία τα μέλη της σύμπραξης/ένωσης ενέχονται και ευθύνονται έναντι της Λιγνιτικής Μεγαλόπολης Μονοπρόσωπη Α.Ε., ενιαία, αδιαίρετα, αλληλέγγυα και σε ολόκληρο το καθένα χωριστά, θα εκπροσωπούνται από κοινό εκπρόσωπο και θα ελέγχεται από τη Λιγνιτική Μεγαλόπολης Μονοπρόσωπη Α.Ε., η ουσιαστική συμμετοχή στη σύμπραξη/ένωση όλων των μελών της σε όλη τη διάρκεια ισχύος της Σύμβασης.

Στην περίπτωση που η προσφέρουσα σύμπραξη/ένωση είναι όμιλος επιχειρήσεων (άτυπη σύμπραξη/ένωση προσώπων χωρίς φορολογική και νομική υπόσταση) η προσφορά πρέπει να είναι διαμορφωμένη κατά τρόπο, ώστε να εξασφαλίζεται η χωριστή τιμολόγηση από τα μέλη του ομίλου σύμφωνα με την Ελληνική φορολογική νομοθεσία και πρακτική.

Στην αντίθετη περίπτωση όπου η προσφορά δεν πληροί την ανωτέρω προϋπόθεση, εφόσον ο προσφέρων επιλεγεί ως Ανάδοχος υποχρεούται πριν την υπογραφή της Σύμβασης να περιβληθεί νομικό/ φορολογικό τύπο που θα επιτρέπει την από κοινού τιμολόγηση και τότε για την υπογραφή της Σύμβασης απαιτείται, επιπλέον, η κατάθεση επικυρωμένου αντιγράφου του εγγράφου που θα αποδεικνύει ότι ικανοποιείται η προαναφερθείσα απαίτηση.

Άρθρο 6
Χρηματοδότηση αντικειμένου Σύμβασης

Από προϋπολογισμό Εκμετάλλευσης του Κλάδου Παραγωγής της Λιγνιτικής Μεγαλόπολης Μονοπρόσωπη Α.Ε.

Άρθρο 7
Παραλαβή στοιχείων Διαγωνισμού

7.1 Τα τεύχη της Διακήρυξης, όπως αυτά αναφέρονται στο άρθρο 1 του τεύχους 2 της Διακήρυξης, διατίθενται ηλεκτρονικά, σύμφωνα με τα προβλεπόμενα στο άρθρο 297 του Ν. 4412/2016, μέσω της επίσημης ιστοσελίδας (site) της Επιχείρησης:

http://www.lignitiki-megalopolis.gr., Λ.Μ. 1700000350, όπου και θα παραμείνουν ανηρτημένα **πέντε (5) ημέρες** πριν από τη λήξη της προθεσμίας υποβολής των προσφορών.

7.2 Οι ενδιαφερόμενοι οικονομικοί φορείς, οι οποίοι έχουν εγγραφεί στο σύστημα ως παραλήπτες της Διακήρυξης, μπορούν να ζητούν διευκρινίσεις σχετικά με το περιεχόμενο των τευχών του παρόντος Διαγωνισμού, το αργότερο μέχρι και **πέντε (5) ημέρες** πριν από τη λήξη της προθεσμίας υποβολής των προσφορών.
Αιτήματα παροχής πληροφοριών ή διευκρινίσεων ή πραγματοποίηση επιτόπιας επίσκεψης που υποβάλλονται εκτός των ανωτέρω προθεσμιών δεν εξετάζονται.
Για τη διασφάλιση της αξιόπιστης και έγκαιρης ενημέρωσης όλων των ενδιαφερομένων για τυχόν διευκρινίσεις, συμπληρώσεις ή και μεταβολές όρων του Διαγωνισμού, οι ενδιαφερόμενοι οικονομικοί φορείς πρέπει κατά την παραλαβή της Διακήρυξης να καταχωρούν στο σύστημα τα ζητούμενα στοιχεία επικοινωνίας.
Σε περίπτωση που τα στοιχεία αυτά δεν είναι ακριβή ή η Διακήρυξη δεν έχει παραληφθεί άμεσα από το σύστημα, η Λιγνιτική Μεγαλόπολης Μονοπρόσωπη Α.Ε., ουδεμία ευθύνη φέρει για τη μη έγκαιρη και αξιόπιστη ενημέρωση του οικείου οικονομικού φορέα.

7.3 Το αργότερο μέχρι και **τρεις (3) ημέρες** πριν από τη λήξη της προθεσμίας υποβολής των προσφορών, η Λιγνιτική Μεγαλόπολης Μονοπρόσωπη Α.Ε., θα παράσχει σε όλους όσους έχουν παραλάβει τη σχετική Διακήρυξη τις απαραίτητες διευκρινίσεις και τυχόν συμπληρωματικά στοιχεία σχετικά με τις προδιαγραφές και τους όρους του Διαγωνισμού και του σχεδίου Σύμβασης.
Κανένας υποψήφιος δεν μπορεί σε οποιαδήποτε περίπτωση να επικαλεστεί προφορικές απαντήσεις εκ μέρους της Λιγνιτικής Μεγαλόπολης Μονοπρόσωπη Α.Ε.

7.4 Πληροφορίες σχετικά με τη Διακήρυξη, παρέχονται όλες τις εργάσιμες ημέρες και ώρες (εντός των παραπάνω προθεσμιών) από τους (κ.κ ΚΟΝΤΡΓΥΡΗ Δημήτριο & ΒΑΡΟΥΤΑ Ιωάννη) ή με Ηλεκτρονικό Ταχυδρομείο στις διευθύνσεις D.Kontargyris@dei.com.gr και I.Varoutas@dei.com.gr ή επικοινωνείτε με το Υποτομέας Έργων & Υπηρεσιών Τομέα Υποστηρικτικών Υπηρεσιών, τηλ. 27910 22151-52 εσωτ. 32220 & 32688 ή με τηλεομοιοτυπία (fax) (+30 27910 24392).

Τεχνικές πληροφορίες σχετικά με τη Διακήρυξη & Βεβαιώσεις επίσκεψης, δίδονται όλες τις εργάσιμες ημέρες και ώρες (εντός των παραπάνω προθεσμιών) από τον Τομέα Συντήρησης του Κλάδου Παραγωγής, (κ. ΔΗΜΟΠΟΥΛΟ Νικήτα & κα. ΠΛΙΑΚΑ Μαρία), τηλ. 27910 22152, εσωτ. 32250 & 31151 ή με Ηλεκτρονικό Ταχυδρομείο στις διευθύνσεις N.Dimopoulos@dei.com.gr, και M.Pliaka@dei.com.gr.

Άρθρο 8
Έξοδα Διαγωνισμού

Τα έξοδα δημοσίευσης της Διακήρυξης βαρύνουν τον Ανάδοχο.

ΛΙΓΝΙΤΙΚΗ ΜΕΓΑΛΟΠΟΛΗΣ ΜΟΝΟΠΡΟΣΩΠΗ Α.Ε.	ΚΛΑΔΟΣ ΥΠΟΣΤΗΡΙΚΤΙΚΩΝ ΛΕΙΤΟΥΡΓΙΩΝ

Αριθμός Διακήρυξης: Λ.Μ. 1700000350

Π.Υ. : Εκτέλεση εργασιών αποκατάστασης βλαβών του Κύριου Εξοπλισμού και των βοηθητικών συστημάτων κατά την λειτουργία και κατά τις ολιγοήμερες κρατήσεις των Μονάδων του Κλάδου Παραγωγής.

ΟΡΟΙ ΚΑΙ ΟΔΗΓΙΕΣ
ΔΙΑΓΩΝΙΣΜΟΥ ΜΕ ΑΝΟΙΚΤΗ ΔΙΑΔΙΚΑΣΙΑ

ΤΕΥΧΟΣ 2

Περιεχόμενα

Άρθρο 1 4
Τεύχη και έγγραφα της Διακήρυξης 4
Άρθρο 2 5
Προϋπολογισμός αντικειμένου Διαγωνισμού - Σύστημα προσφοράς 5
Άρθρο 3 5
Χρόνος Ισχύος Προσφοράς 5
Άρθρο 4 6
Εγγύηση Συμμετοχής 6
Άρθρο 5 8
Υποβαλλόμενα Στοιχεία 8
Άρθρο 6 8
Περιεχόμενο προσφοράς 8
6.1 Απαιτήσεις για το περιεχόμενο της προσφοράς. 8
6.1.1 Γενικές απαιτήσεις. 8
6.1.1.1 Κατάρτιση προσφοράς – Φάκελοι- Περιεχόμενα. 8
6.1.1.2 Υπογραφή προσφοράς. 9
6.1.1.3 Εχεμύθεια – εμπιστευτικές πληροφορίες. 9
6.1.1.4 Ισχύς Δηλώσεων και δικαιολογητικών. 10
6.1.1.5 Μη προσκόμιση στοιχείων και δικαιολογητικών – ψευδείς δηλώσεις ή ανακριβή δικαιολογητικά. 10
6.1.2 Ειδικές απαιτήσεις. 10
6.1.2.1 Αποκλίσεις από τους Εμπορικούς και Οικονομικούς Όρους της Διακήρυξης. 10
6.2 Δικαιολογητικά και στοιχεία Φακέλου Α. 10
Α. Περιεχόμενα Φακέλου Α 10
6.2.1 Εγγυητικές Επιστολές. 11
6.2.2 Δήλωση Νομιμοποίησης προσφέροντος. 11
6.2.3 Δήλωση Αποδοχής Όρων Διαγωνισμού και Ισχύος Προσφοράς. . 11
6.2.4 Υπεύθυνη Δήλωση περί Μη Συνδρομής Λόγων Αποκλεισμού (ΥΔΜΣΛΑ). 11
6.2.5 Διευκρινίσεις για προσφορές από συμπράξεις/ενώσεις φυσικών ή/και νομικών προσώπων. 11
6.2.6 Δηλώσεις τυχόν τρίτου που παρέχει στήριξη. 12
Β. Προσκόμιση δικαιολογητικών και στοιχείων. 12
I. Αποδεικτικά Νομιμοποίησης Προσφέροντος. 12
II. Αποδεικτικά που σχετίζονται με Ποινικές καταδίκες. 12
III. Αποδεικτικά που σχετίζονται με καταβολή φόρων ή εισφορών κοινωνικής ασφάλισης. 13
IV. Αποδεικτικά που σχετίζονται με φερεγγυότητα, σύγκρουση συμφερόντων ή επαγγελματικό παράπτωμα: 13
6.3 Ο **Φάκελος Β** θα περιέχει: 14
6.3.1 Αποδεικτικά οικονομικής και χρηματοοικονομικής επάρκειας. 14
6.3.2 Αποδεικτικά καταλληλόλητας. 15
6.3.3 Αποδεικτικά τεχνικής και επαγγελματικής ικανότητας. 15
6.3.4 Συστήματα διασφάλισης ποιότητας, πρότυπα περιβαλλοντικής διαχείρισης, υγιεινής και ασφάλειας κ.λπ. 16
6.3.4.1 Τα απαιτούμενα στην παράγραφο 3.2.Ε του τεύχους 1 της Διακήρυξης πιστοποιητικά σε ισχύ. 16
6.3.5 Στήριξη στις ικανότητες άλλων οντοτήτων. 16
6.3.6 Υπεργολάβοι. 16
6.3.7 Γνώση τοπικών συνθηκών. 16
6.4 Περιεχόμενα **Φακέλου Γ** (Οικονομική Προσφορά). 16
Άρθρο 7 17
Παραλαβή, Αποσφράγιση και Τυπική Αξιολόγηση Προσφορών. 17
7.1 Παραλαβή προσφορών. 17

7.2 Παρουσία εκπροσώπων Διαγωνιζομένων κατά τις αποσφραγίσεις των Φακέλων των προσφορών. 17
7.3 Αποσφράγιση προσφορών – πρόσβαση συμμετεχόντων. 17
7.4 Τυπική Αξιολόγηση προσφορών. 18
7.5 Διαχείριση τυπικά απορριφθεισών προσφορών. 19
7.6 Αποσφράγιση Τεχνικών Προσφορών – Πρόσβαση συμμετεχόντων. 20
Άρθρο 8 20
Τεχνική και Οικονομική Αξιολόγηση Προσφορών 20
8.1 Διαδικασία αξιολόγησης προσφορών. 20
8.2 Έλεγχος συμμόρφωσης προσφορών με τα κριτήρια επιλογής, τις τεχνικές απαιτήσεις και τους εν γένει εμπορικούς όρους της Διακήρυξης. 21
8.3 Αποτελέσματα Τεχνικής Αξιολόγησης. 21
8.4. Αποσφράγιση Οικονομικών Προσφορών – Πρόσβαση συμμετεχόντων – Αξιολόγηση. 22
Άρθρο 9 23
Προσφυγές Προσφερόντων. 23
Άρθρο 10 23
Κατακύρωση – Ματαίωση Διαγωνισμού 23
Αναγγελία Ανάθεσης 23
Άρθρο 11 24
Περιεχόμενο και υπογραφή Σύμβασης. 24
Άρθρο 12 25
Επιφυλάξεις και Δικαιώματα της Λιγνιτικής Μεγαλόπολης Μονοπρόσωπη Α.Ε. 25

Αντικείμενο: Εκτέλεση εργασιών αποκατάστασης βλαβών του Κύριου Εξοπλισμού και των βοηθητικών συστημάτων κατά την λειτουργία και κατά τις ολιγοήμερες κρατήσεις των Μονάδων του Κλάδου Παραγωγής.

ΟΡΟΙ ΚΑΙ ΟΔΗΓΙΕΣ ΔΙΑΓΩΝΙΣΜΟΥ ΜΕ ΑΝΟΙΚΤΗ ΔΙΑΔΙΚΑΣΙΑ

Άρθρο 1
Τεύχη και έγγραφα της Διακήρυξης

1.1 Η παρούσα Διακήρυξη, αποτελείται από το σύνολο των παρακάτω τευχών:

1. Πρόσκληση.
2. Όροι και Οδηγίες Διαγωνισμού μετά των ακόλουθων Παραρτημάτων:
   - Παράρτημα Ι: Έντυπα οικονομικής Προσφοράς στα οποία συμπεριλαμβάνονται:
     - α. Έντυπο οικονομικής προσφοράς (για συμπλήρωση)
     - β. Τιμολόγιο Υπηρεσίας
     - γ. Προμέτρηση – Προϋπολογισμός Υπηρεσίας.
   - Παράρτημα ΙΙ: Πίνακας Κατανομής Τιμήματος (*Σε περίπτωση σύμπραξης/ένωσης*).
   - Παράρτημα ΙΙΙ: Υποδείγματα Πινάκων Εμπειρίας και Συστάσεων.
3. Σχέδιο Συμφωνητικού Σύμβασης.
4. Ειδικοί Όροι Σύμβασης.
5. Τεχνική Περιγραφή – Σχέδια.
6. Γενικοί Όροι Σύμβασης.
7. Ασφαλίσεις.
8. Υποδείγματα, που περιλαμβάνουν:
   - α. Δηλώσεις νομιμοποίησης:
     - α1. προσφέροντος και
     - α2. τυχόν παρέχοντος στήριξη.
   - β. Δήλωση αποδοχής όρων Διακήρυξης και χρόνου ισχύος προσφοράς.
   - γ. Υπεύθυνη Δήλωση περί Μη Συνδρομής Λόγων Αποκλεισμού (ΥΔΜΣΛΑ).
   - δ. Δήλωση συνυπευθυνότητας για Συμπράξεις.
   - ε. Εγγυητική Επιστολή Συμμετοχής στο Διαγωνισμό.
   - στ. Εγγυητική Επιστολή Προκαταβολής (εάν προβλέπεται).
   - ζ. Εγγυητική Επιστολή Καλής Εκτέλεσης.
   - η. Εγγυητική Επιστολή για Υλικά της Λιγνιτικής Μεγαλόπολης Μονοπρόσωπη Α.Ε., που χορηγούνται στον ανάδοχο (εάν προβλέπεται).

1.2 Η σειρά με την οποία αναφέρονται τα παραπάνω τεύχη καθορίζει τη σειρά ισχύος των όρων καθενός απ' αυτά, σε περίπτωση που διαπιστωθούν διαφορές στο κείμενο ή στην ερμηνεία των όρων δύο ή περισσοτέρων τευχών.
Το ίδιο ισχύει και για τη σειρά ισχύος μεταξύ των τευχών και των παραρτημάτων/προσαρτημάτων τους.

Άρθρο 2
Προϋπολογισμός αντικειμένου Διαγωνισμού - Σύστημα προσφοράς

2.1 Ο Προϋπολογισμός του αντικειμένου του Διαγωνισμού ανέρχεται σε **220.779,00** Ευρώ, μη συμπεριλαμβανομένου ΦΠΑ.

Ο Προϋπολογισμός αυτός **αποτελεί** το ανώτατο όριο προσφοράς.

2.2 Ο Διαγωνισμός διενεργείται με το Σύστημα Προσφοράς με "**Ενιαίο Ποσοστό Έκπτωσης**", (σύμφωνα με τη παρ. 1.1).

Οι Διαγωνιζόμενοι υποβάλουν το ειδικό **Έντυπο Προσφοράς** με το οποίο προσφέρουν **ενιαία έκπτωση** σε ακέραιες μονάδες επί τοις εκατό, στις τιμές του "Τιμολογίου Υπηρεσίας" που χορηγήθηκε από την Επιχείρηση.

2.3 Οι προσφέροντες συμπληρώνουν την οικονομική τους προσφορά ως προς τη μορφή και το περιεχόμενο με βάση τα επισυναπτόμενα στη Διακήρυξη έντυπα οικονομικής προσφοράς χωρίς σχόλια, όρους και προϋποθέσεις.

Η συμπλήρωση των οικονομικών στοιχείων στα παραπάνω έντυπα πρέπει απαραίτητα να γίνει με ευκρίνεια.

2.4 Οι προσφέροντες υποχρεούνται να προσφέρουν τιμές/τίμημα αποκλειστικά σε **ΕΥΡΩ**.

Σε περίπτωση μη συμμόρφωσης του προσφέροντα με την απαίτηση αυτή, η προσφορά του θα απορριφθεί.
Με ποινή την ακυρότητα των αντίστοιχων προσφορών, αποκλείεται η κατά οποιοδήποτε τρόπο εξάρτηση των προσφερομένων τιμών από την ισοτιμία του νομίσματος της προσφοράς με οποιοδήποτε άλλο νόμισμα.

2.5 Όλα τα ποσά της οικονομικής προσφοράς πρέπει να αναγράφονται αριθμητικώς και ολογράφως στις κατάλληλες θέσεις.

Σε περίπτωση όμως διαφορών μεταξύ τους, θα υπερισχύουν οι ολόγραφες τιμές.

2.6 Οι πιο πάνω τιμές των προσφορών **είναι σταθερές** και δεν θα υπόκεινται σε οποιαδήποτε αναπροσαρμογή καθ' όλη τη διάρκεια ισχύος της προσφοράς και της Σύμβασης.

Προσφορές οι οποίες περιλαμβάνουν τιμές με αναπροσαρμογή θα απορρίπτονται.

2.7 Τα χορηγούμενα έντυπα οικονομικής προσφοράς με την παρούσα Διακήρυξη είναι τα εξής:

- Έντυπο Προσφοράς (για συμπλήρωση),
- Τιμολόγιο Υπηρεσίας,
- Προμέτρηση - Προϋπολογισμός Υπηρεσίας,

Άρθρο 3
Χρόνος Ισχύος Προσφοράς

3.1 Οι προσφέροντες δεσμεύονται με την προσφορά τους για χρονικό διάστημα **εκατόν ογδόντα (180) ημερών**.

Η προθεσμία ισχύος άρχεται από την επομένη της καταληκτικής ημερομηνίας υποβολής των προσφορών.

Επίσης δεσμεύονται ότι η προσφορά τους είναι οριστική, μη δυνάμενη κατά τη διάρκεια της αρχικής ισχύος της ή όπως αυτή θα παραταθεί σύμφωνα με τα παρακάτω, να αποσυρθεί ή να τροποποιηθεί, καθώς και ότι δεν μπορούν να απαιτήσουν οποιαδήποτε αναπροσαρμογή των τιμών της μετά την τυχόν ανάθεση της Σύμβασης.

Οι προσφέροντες αποδέχονται με τη συμμετοχή τους στο Διαγωνισμό την παράταση της ισχύος της προσφοράς τους κατά διαδοχικά διαστήματα **τριάντα (30) ημερών** ή, κατόπιν αιτήματος της Λιγνιτικής Μεγαλόπολης Μονοπρόσωπη Α.Ε., και συναίνεσης του Διαγωνιζομένου, κατά μεγαλύτερα χρονικά διαστήματα από την εκάστοτε ημερομηνία λήξης της ισχύος της και μέχρι την ολοκλήρωση της διαγωνιστικής διαδικασίας σύμφωνα με το άρθρο 10 του παρόντος τεύχους, εκτός εάν προ της εκάστοτε κατά τα ως άνω λήξεως αυτής, ο προσφέρων δηλώσει το αντίθετο και δεν την παρατείνει.

Αποσαφηνίζεται ότι, μη αποδοχή της παράτασης της ισχύος είναι αποδεκτή μόνο μετά τη συμπλήρωση του εκάστοτε χρονικού διαστήματος ισχύος της προσφοράς, όπως αυτό έχει διαμορφωθεί βάσει των ανωτέρω, και εφόσον ο Διαγωνιζόμενος γνωστοποιήσει στην Επιχείρηση με έντυπη ή ψηφιακή (e-mail) επιστολή ή τηλεομοιοτυπία (fax), πριν από την αντίστοιχη λήξη, τη μη ανανέωση της ισχύος της.

Για παράταση της ισχύος της προσφοράς πέραν των **ένδεκα (11) μηνών** από την καταληκτική ημερομηνία υποβολής των προσφορών, απαιτείται η προηγούμενη έγγραφη συναίνεση του Διαγωνιζομένου και του εκδότη της Εγγυητικής Επιστολής Συμμετοχής (ΕΕΣ).

Επίσης, οι προσφέροντες αποδέχονται με τη συμμετοχή τους στο Διαγωνισμό ότι η προσφορά τους παραμένει σε ισχύ, μετά τη γνωστοποίηση της απόφασης κατακύρωσης, για όσο χρονικό διάστημα καθυστερεί η υπογραφή της Σύμβασης με υπαιτιότητα του υποψήφιου Αναδόχου.

Η Λιγνιτική Μεγαλόπολης Μονοπρόσωπη Α.Ε., μετά την παρέλευση της προθεσμίας υπογραφής της Σύμβασης δύναται να προβεί στην κατάπτωση της ΕΕΣ.

3.2 Σε περίπτωση παράτασης του Διαγωνισμού οι προσφορές που έχουν ήδη υποβληθεί μπορούν να επιστραφούν επί αποδείξει στους Διαγωνιζόμενους και μετά από σχετικό αίτημά τους.

Αν δεν ζητηθεί από τους Διαγωνιζόμενους η επιστροφή τους και παραμείνουν στην Υπηρεσία που διενεργεί το Διαγωνισμό, θα ισχύουν, ως έχουν, και για την παράταση του Διαγωνισμού.

Στην περίπτωση αυτή οι Διαγωνιζόμενοι πρέπει να υποβάλουν μέχρι τη νέα ημερομηνία/ώρα αποσφράγισης των προσφορών εκ νέου τυχόν δηλώσεις, δικαιολογητικά και στοιχεία των οποίων η ισχύς δεν επαρκεί μέχρι τη νέα ως άνω ημερομηνία.

Άρθρο 4
Εγγύηση Συμμετοχής

4.1 Για τη συμμετοχή στο Διαγωνισμό πρέπει να κατατεθεί από κάθε προσφέροντα Εγγύηση Συμμετοχής υπό μορφή Εγγυητικής Επιστολής Συμμετοχής (ΕΕΣ), σύμφωνα με το επισυναπτόμενο "Υπόδειγμα" της Επιχείρησης, η οποία να έχει εκδοθεί από πιστωτικά ή χρηματοδοτικά ιδρύματα ή ασφαλιστικές επιχειρήσεις κατά την έννοια των περιπτώσεων β και γ της παρ. 1 του άρθρου 14 του Ν. 4364/2016, της αποδοχής της Λιγνιτικής Μεγαλόπολης Μονοπρόσωπη Α.Ε., την οποία η Επιχείρηση δεν μπορεί να αρνηθεί αδικαιολόγητα, που λειτουργούν νόμιμα σε:

α. ένα κράτος – μέλος της Ευρωπαϊκής Ένωσης (Ε.Ε.), ή

β. ένα κράτος – μέλος του Ευρωπαϊκού Οικονομικού Χώρου (Ε.Ο.Χ.) ή

γ. τρίτες χώρες που έχουν υπογράψει και κυρώσει τη Συμφωνία περί Δημοσίων Συμβάσεων - ΣΔΣ (Government Procurement Agreement - GPA) του Παγκόσμιου Οργανισμού Εμπορίου (Π.Ο.Ε.)

και έχουν σύμφωνα με τις ισχύουσες διατάξεις, αυτό το δικαίωμα.

Μπορεί επίσης να εκδίδεται από το Ταμείο Μηχανικών Εργοληπτών Δημοσίων Έργων (Τ.Μ.Ε.Δ.Ε.) ή να παρέχεται με γραμμάτιο του Ταμείου Παρακαταθηκών και Δανείων με παρακατάθεση σε αυτό του αντίστοιχου χρηματικού ποσού.

4.2 Η αξία της ως άνω ΕΕΣ θα ανέρχεται στο ποσό των **4.450,00** ΕΥΡΩ

Οι Διαγωνιζόμενοι δύνανται να καταθέσουν περισσότερες από μια ΕΕΣ προκειμένου να καλύπτουν αθροιστικά το σύνολο της αξίας που ζητείται με τη Διακήρυξη.

Σε περίπτωση που ο Διαγωνιζόμενος είναι σύμπραξη/ένωση φυσικών ή/και νομικών προσώπων η/οι ΕΕΣ μπορεί να εκδίδεται/ονται υπέρ της σύμπραξης/ένωσης ή και υπέρ ενός μέλους αυτής.

4.3 Η παραπάνω εγγύηση θα ισχύει τουλάχιστον κατά **τριάντα (30) ημέρες** περισσότερο από την ισχύ της προσφοράς, όπως αυτή διαμορφώνεται βάσει της παραπάνω παραγράφου 3.1, και θα επιστρέφεται μετά την ανάδειξη του Αναδόχου σε όλους τους προσφέροντες, πλην αυτού ο οποίος θα επιλεγεί Ανάδοχος, του οποίου η εγγύηση συμμετοχής στο Διαγωνισμό θα του αποδοθεί, μετά την κατάθεση της Εγγύησης Καλής Εκτέλεσης του αντικειμένου, κατά την υπογραφή της Σύμβασης.

Σε περίπτωση παράτασης της ισχύος της προσφοράς πέραν των **έντεκα (11) μηνών** από την καταληκτική ημερομηνία υποβολής των προσφορών, για αντίστοιχη παράταση της ισχύος της ΕΕΣ απαιτείται προηγούμενη έγγραφη δήλωση παράτασης ισχύος της από τον εκδότη αυτής.

4.4 Η εν λόγω Εγγυητική Επιστολή, εφόσον δεν θα υπάρξει λόγος να καταπέσει υπέρ της Λιγνιτικής Μεγαλόπολης Μονοπρόσωπη Α.Ε., σύμφωνα με τους όρους της Διακήρυξης, θα επιστρέφεται στον εκδότη της, αν:

α. Η προσφορά του Διαγωνιζόμενου κριθεί σε οποιοδήποτε στάδιο του Διαγωνισμού οριστικά μη αποδεκτή.

β. Μετά τη λήξη ισχύος της προσφοράς του, ο Διαγωνιζόμενος δεν παρατείνει την ισχύ της.

4.5 Ειδικά, μετά την αποσφράγιση των οικονομικών προσφορών και την κατάταξή τους κατά σειρά μειοδοσίας, η ΕΕΣ στο Διαγωνισμό δύναται να επιστραφεί σε κάθε προσφέροντα, που με αίτησή του ζητήσει την επιστροφή της πριν τη συμπλήρωση του χρόνου ισχύος της, εφόσον δεν πιθανολογείται ότι, μετά από ενδεχόμενη ανατροπή του αποτελέσματος του Διαγωνισμού, θα επιλεγεί ως Ανάδοχος ο υπόψη προσφέρων.

4.6 Η υπόψη Εγγυητική Επιστολή καταπίπτει στο σύνολό της υπέρ της Λιγνιτικής Μεγαλόπολης Μονοπρόσωπη Α.Ε., στις ακόλουθες περιπτώσεις:

- μη συμμόρφωσης καθ' οιονδήποτε τρόπο του Διαγωνιζόμενου ως προς τις υποχρεώσεις του όπως αυτές απορρέουν από τη διαγωνιστική διαδικασία,
- γνωστοποίησης, κατά τη διάρκεια της διαγωνιστικής διαδικασίας, προϋποθέσεων, οι οποίες δεν περιλαμβάνονταν στην αρχική προσφορά, για διατήρησή της σε ισχύ μέχρι τη λήξη της εκάστοτε αποδεχθείσας προθεσμίας ισχύος της, σύμφωνα με την παράγραφο 3.1 του παρόντος τεύχους,
- αποχώρησης του Διαγωνιζόμενου νωρίτερα από τη λήξη ισχύος της προσφοράς του και
- άρνησης υπογραφής της Σύμβασης από το μειοδότη.

Σημειώνεται ότι η ΕΕΣ δεν καταπίπτει εάν ο Διαγωνιζόμενος, γνωστοποιήσει ότι η ισχύς της προσφοράς του δεν ανανεώνεται, σύμφωνα με την παράγραφο 3.1 του παρόντος τεύχους.

Άρθρο 5
Υποβαλλόμενα Στοιχεία

5.1 Όλα τα έγγραφα που θα υποβληθούν από τους προσφέροντες στο Διαγωνισμό θα είναι συνταγμένα στην Ελληνική γλώσσα.

Ειδικότερα, τα έγγραφα που σχετίζονται με τα περιεχόμενα του Φακέλου Α των προσφορών και θα υποβληθούν από Αλλοδαπές Επιχειρήσεις μπορούν να είναι συνταγμένα στη γλώσσα της Χώρας έκδοσης και να συνοδεύονται από επίσημη μετάφραση στην Ελληνική γλώσσα, αρμοδίως επικυρωμένη.

5.2 Αντιπροσφορές δεν γίνονται δεκτές σε καμία περίπτωση.

5.3 Προσθήκες, τροποποιήσεις ή επιφυλάξεις των προσφερόντων επί των όρων που περιλαμβάνονται στα τεύχη της Διακήρυξης δεν γίνονται δεκτές και τυχόν προσφορές οι οποίες θα περιλαμβάνουν τέτοιες διαφοροποιήσεις θα αποκλείονται από το Διαγωνισμό.

Άρθρο 6
Περιεχόμενο προσφοράς

6.1 <u>Απαιτήσεις για το περιεχόμενο της προσφοράς.</u>

6.1.1 <u>Γενικές απαιτήσεις</u>.

6.1.1.1 Κατάρτιση προσφοράς – Φάκελοι- Περιεχόμενα.

Κάθε προσφέρων οφείλει να υποβάλει την προσφορά του μέσα σε κλειστό φάκελο, ή σε άλλη κατάλληλη συσκευασία, που ονομάζεται "ΦΑΚΕΛΟΣ ΠΡΟΣΦΟΡΑΣ", στο έξω μέρος του οποίου θα αναγράφεται ο τίτλος του αντικειμένου και στο πάνω μέρος αριστερά η επωνυμία του προσφέροντος, η επαγγελματική του διεύθυνση, όνομα και τηλέφωνο (σταθερό & fax) αρμοδίου επικοινωνίας.

Ο Φάκελος Προσφοράς θα περιέχει τρεις (3) άλλους Φακέλους/ Συσκευασίες με τα διακριτικά Α, Β και Γ.

Οι Φάκελοι/ Συσκευασίες Α και Β θα είναι κλειστοί και ο Φάκελος Γ (Οικονομική Προσφορά) θα είναι και σφραγισμένος.

Έξω από τους εν λόγω φακέλους θα αναγράφεται ο αριθμός της Διακήρυξης και τα στοιχεία του προσφέροντος.

Μέσα σε κάθε Φάκελο θα περιέχεται "Πίνακας Περιεχομένων" στον οποίο θα αναφέρονται όλα τα έγγραφα που περιλαμβάνονται, με την αρίθμηση βάσει του παρόντος άρθρου.

Επισημαίνεται ότι ο κάθε Φάκελος θα πρέπει να περιέχει όσα στοιχεία προβλέπονται στις αντίστοιχες παραγράφους 6.2, 6.3 και 6.4 του παρόντος άρθρου ότι υποχρεούνται να υποβάλουν οι προσφέροντες.

Η προσφορά καταρτίζεται ως εξής:

- Οι φάκελοι Α & Γ σε ένα **πρωτότυπο** &
- Ο φάκελος Β σε ένα έντυπο **πρωτότυπ**ο & **ένα αντίγραφο** ψηφιακό σε μορφή PDF ή αντίστοιχη.

6.1.1.2 Υπογραφή προσφοράς.

Η προσφορά θα πρέπει να υπογράφεται σε όλες τις σελίδες, σχέδια κ.λπ., από πρόσωπο ή πρόσωπα τα οποία είναι προς τούτο εξουσιοδοτημένα από τον προσφέροντα σύμφωνα με τα οριζόμενα κατωτέρω (παράγραφος 6.2.2).

Η σύμπραξη/ένωση οικονομικών φορέων υποβάλλει κοινή προσφορά, η οποία υπογράφεται υποχρεωτικά, είτε από όλους τους οικονομικούς φορείς που αποτελούν τη σύμπραξη/ένωση, είτε από εκπρόσωπό τους νομίμως εξουσιοδοτημένο.

Τυχόν διορθώσεις, διαγραφές και προσθήκες, που θα αναγράφονται ευκρινώς στο περιθώριο των σελίδων της προσφοράς, ισχύουν, εφόσον θα φέρουν την υπογραφή και σφραγίδα του προσφέροντα.

Στις προσφορές δεν πρέπει να υπάρχουν ξυσίματα της γραφής, υποσημειώσεις ή υστερόγραφα, μεσόστιχα, παρεμβολές στο κείμενο, κενά και συγκοπές που δεν φέρουν υπογραφή και σφραγίδα του προσφέροντα.

Όπου προβλέπεται υποβολή αντιγράφων υπερισχύει το πρωτότυπο.

Η βεβαίωση της ακρίβειας των αντιγράφων γίνεται με σχετική ενυπόγραφη δήλωση στην τελευταία σελίδα αυτών, του ιδίου προσώπου ή προσώπων που έχουν υπογράψει το πρωτότυπο της προσφοράς.

6.1.1.3 Εχεμύθεια – εμπιστευτικές πληροφορίες.

Σε περίπτωση που στην προσφορά εμπεριέχονται στοιχεία με εμπιστευτικές πληροφορίες, τα οποία κρίνονται από το Διαγωνιζόμενο ότι προστατεύονται από τεχνικό ή εμπορικό απόρρητο, τα υπόψη στοιχεία πρέπει με μέριμνα και ευθύνη του Διαγωνιζόμενου να τοποθετούνται σε ειδικό υποφάκελο του σχετικού φακέλου της προσφοράς.

Ο ειδικός υποφάκελος θα φέρει τη σήμανση «Εμπιστευτικά Στοιχεία Προσφοράς».

Στην περίπτωση αυτή στον αντίστοιχο Φάκελο της προσφοράς θα συμπεριλαμβάνεται, πέραν των λοιπών εγγράφων και του υπόψη υποφακέλου, και έγγραφο του Διαγωνιζόμενου με το οποίο θα δηλώνονται τα εμπιστευτικά στοιχεία της προσφοράς που περιέχονται στον υποφάκελο, με ρητή αναφορά στις επικαλούμενες σχετικές νομοθετικές, κανονιστικές ή διοικητικές διατάξεις που αιτιολογούν το χαρακτηρισμό των υπόψη στοιχείων ως εμπιστευτικών.
Τα υπόψη στοιχεία θα είναι προσβάσιμα μόνον από τις αρμόδιες Επιτροπές και Υπηρεσίες της Λιγνιτικής Μεγαλόπολης Μονοπρόσωπη

Α.Ε., σύμφωνα με την παράγραφο 1 του άρθρου 257 του Ν. 4412/2016.

6.1.1.4 Ισχύς Δηλώσεων και δικαιολογητικών.

Όλες οι απαιτούμενες από τη Διακήρυξη Δηλώσεις των Διαγωνιζομένων, οι οποίες υποβάλλονται σε υποκατάσταση δημοσίων ή ιδιωτικών εγγράφων, καθώς και οι λοιπές Δηλώσεις, είτε συμμόρφωσης με τους όρους της Διακήρυξης είτε τρίτων για συνεργασία με τον προσφέροντα θα καλύπτουν το χρονικό διάστημα μέχρι την ημερομηνία αποσφράγισης των προσφορών.
Οι παραπάνω Δηλώσεις μπορεί να υπογράφονται έως **δέκα (10) ημερολογιακές ημέρες** πριν την καταληκτική ημερομηνία υποβολής των προσφορών.

6.1.1.5 Μη προσκόμιση στοιχείων και δικαιολογητικών – ψευδείς δηλώσεις ή ανακριβή δικαιολογητικά.

Ρητά καθορίζεται ότι, σε περίπτωση που οικονομικός φορέας:

- δεν προσκομίσει έγκαιρα και προσηκόντως τα επιβεβαιωτικά των δηλώσεων έγγραφα, οποτεδήποτε απαιτηθούν αυτά από την Επιχείρηση,
- διαπιστωθεί ότι, σε οποιοδήποτε στάδιο του Διαγωνισμού ή της υλοποίησης της Σύμβασης, έχει υποβάλει ανακριβείς ή ψευδείς δηλώσεις ή αλλοιωμένα φωτοαντίγραφα δημοσίων ή ιδιωτικών εγγράφων,

τότε αυτός αποκλείεται από την περαιτέρω διαδικασία, τυχόν εκτελεστές πράξεις της Επιχείρησης ανακαλούνται αμέσως, καταπίπτει υπέρ της Λιγνιτικής Μεγαλόπολης Μονοπρόσωπη Α.Ε., η Εγγυητική Επιστολή Συμμετοχής ή Καλής Εκτέλεσης και η Λιγνιτική Μεγαλόπολης Μονοπρόσωπη Α.Ε., διατηρεί το δικαίωμα αποκλεισμού του από μελλοντικές διαγωνιστικές διαδικασίες.

6.1.2 Ειδικές απαιτήσεις.

6.1.2.1 Αποκλίσεις από τους Εμπορικούς και Οικονομικούς Όρους της Διακήρυξης.

Δεν επιτρέπονται αποκλίσεις από τους Εμπορικούς και Οικονομικούς Όρους της Διακήρυξης.
Οι προσφορές πρέπει να συμμορφώνονται πλήρως προς τους αντίστοιχους όρους και τις απαιτήσεις της Διακήρυξης.
Σχόλια, παρατηρήσεις ή διευκρινίσεις που αλλοιώνουν τους Εμπορικούς και Οικονομικούς όρους της Διακήρυξης αντιμετωπίζονται ως Εμπορικές Αποκλίσεις.
Προσφορά η οποία θα έχει τέτοιας φύσεως αποκλίσεις θα απορριφθεί.

6.2 Δικαιολογητικά και στοιχεία Φακέλου Α.

Α. Περιεχόμενα Φακέλου Α

Ο Φάκελος Α θα περιέχει:

6.2.1 Εγγυητικές Επιστολές.

Την Εγγυητική Επιστολή Συμμετοχής στο Διαγωνισμό, σύμφωνα με το επισυναπτόμενο στη Διακήρυξη "Υπόδειγμα" και τα καθοριζόμενα στο άρθρο 4 του παρόντος τεύχους.

6.2.2 Δήλωση Νομιμοποίησης προσφέροντος.

Τη Δήλωση Νομιμοποίησης του Προσφέροντος συμπληρωμένη και υπογεγραμμένη, σύμφωνα με το "Υπόδειγμα" που επισυνάπτεται στη Διακήρυξη.

6.2.3 Δήλωση Αποδοχής Όρων Διαγωνισμού και Ισχύος Προσφοράς.

Τη Δήλωση Αποδοχής Όρων Διαγωνισμού και Ισχύος Προσφοράς συμπληρωμένη και υπογεγραμμένη, σύμφωνα με το "Υπόδειγμα" που επισυνάπτεται στη Διακήρυξη.

6.2.4 Υπεύθυνη Δήλωση περί Μη Συνδρομής Λόγων Αποκλεισμού (ΥΔΜΣΛΑ).

Την ΥΔΜΣΛΑ συμπληρωμένη και υπογεγραμμένη, σύμφωνα με το "Υπόδειγμα" που επισυνάπτεται στη Διακήρυξη.

6.2.5 Διευκρινίσεις για προσφορές από συμπράξεις/ενώσεις φυσικών ή/και νομικών προσώπων.

Στην περίπτωση αυτή υποβάλλονται:

6.2.5.1 Χωριστά από κάθε μέλος αυτής τα παραπάνω στοιχεία 6.2.2 έως 6.2.4. Ειδικότερα στη Δήλωση της παραγράφου 6.2.2 και στο σημείο 4.1 αυτής (σχετικό Υπόδειγμα), θα πρέπει να συμπληρώνεται ρητά και ότι η προσφορά υποβάλλεται μέσω της συγκεκριμένης σύμπραξης/ένωσης και να ορίζεται το πρόσωπο που θα υπογράψει από κάθε μέλος αυτής το σχετικό ιδιωτικό συμφωνητικό ή τη συμβολαιογραφική πράξη σύστασης αυτής.
Ειδικά για τις Εγγυητικές Επιστολές της παραγράφου 6.2.1 ισχύουν τα αναφερόμενα στην παράγραφο 4.2 του παρόντος τεύχους.
Σε περίπτωση κατάθεσης περισσοτέρων της μιας ΕΕΣ, επισημαίνεται ρητά ότι ισχύουν οι δεσμεύσεις της επόμενης παραγράφου.

6.2.5.2 Δήλωση των φυσικών ή νομικών προσώπων που μετέχουν στη σύμπραξη/ένωση, με την οποία θα δηλώνεται ότι τα υπόψη πρόσωπα σύστησαν την εν λόγω σύμπραξη/ένωση για να αναλάβουν την υλοποίηση της σύμβασης μαζί και ότι ενέχονται και ευθύνονται έναντι της Λιγνιτικής Μεγαλόπολης Μονοπρόσωπη Α.Ε., σχετικά με τη συμμετοχή τους στο Διαγωνισμό και την εκτέλεση του αντικειμένου της Σύμβασης, ενιαία, αδιαίρετα και σε ολόκληρο.

6.2.5.3 Το σχετικό ιδιωτικό συμφωνητικό ή συμβολαιογραφική πράξη σύστασης της σύμπραξης/ένωσης, στο οποίο θα φαίνονται η έδρα, ο νόμιμος εκπρόσωπος και τα ποσοστά συμμετοχής κάθε μέλους.

6.2.6 Δηλώσεις τυχόν τρίτου που παρέχει στήριξη.

Σε περίπτωση που ο Διαγωνιζόμενος έχει επικαλεστεί στήριξη τρίτου:

α. Τη Δήλωση Νομιμοποίησης για κάθε ένα τυχόν παρέχοντα στήριξη, συμπληρωμένη και υπογεγραμμένη σύμφωνα με το "Υπόδειγμα" που επισυνάπτεται στη Διακήρυξη.

β. Την ΥΔΜΣΛΑ για κάθε ένα τυχόν παρέχοντα στήριξη οικονομικό φορέα, συμπληρωμένη και υπογεγραμμένη, σύμφωνα με το αντίστοιχο "Υπόδειγμα" που επισυνάπτεται στη Διακήρυξη.

Β. Προσκόμιση δικαιολογητικών και στοιχείων.

Οι Διαγωνιζόμενοι δεσμεύονται να προσκομίσουν **επί ποινή αποκλεισμού** σε οποιοδήποτε στάδιο του Διαγωνισμού τους ζητηθεί από τη Λιγνιτική Μεγαλόπολης Μονοπρόσωπη Α.Ε., όλα ή μέρος των σχετικών δικαιολογητικών και στοιχείων που αναφέρονται στις πιο πάνω δηλώσεις, εντός **δέκα (10) ημερών** (μέσω πρωτοκόλλου) και όπως αυτά εξειδικεύονται παρακάτω:

I. Αποδεικτικά Νομιμοποίησης Προσφέροντος.

Τα αποδεικτικά στοιχεία του περιεχομένου της Δήλωσης της παραγράφου 6.2.2, ήτοι τα κατά περίπτωση νομιμοποιητικά έγγραφα σύστασης και νόμιμης εκπροσώπησης (όπως: καταστατικά, πιστοποιητικά μεταβολών, συγκρότηση Δ.Σ. σε σώμα, σε περίπτωση Α.Ε., κ.λπ., ανάλογα με τη νομική μορφή του Διαγωνιζομένου, αντίστοιχα ΦΕΚ) και αποδεικτικό (πιστοποιητικό/ βεβαίωση) εγγραφής στο Γ.Ε.ΜΗ. ή/και σε αντίστοιχο μητρώο ή/και ειδικές άδειες εφόσον απαιτούνται.
Από τα ανωτέρω έγγραφα πρέπει να προκύπτουν η νόμιμη σύσταση του νομικού προσώπου, όλες οι σχετικές τροποποιήσεις των καταστατικών, το/τα πρόσωπο/α που δεσμεύει/ουν νόμιμα το νομικό πρόσωπο κατά την ημερομηνία διενέργειας του Διαγωνισμού (απόφαση συμμετοχής στο Διαγωνισμό, νόμιμος εκπρόσωπος, δικαίωμα υπογραφής κ.λπ.) καθώς και η θητεία του/των ή/και των μελών του διοικητικού οργάνου.

II. Αποδεικτικά που σχετίζονται με Ποινικές καταδίκες.

Απόσπασμα Ποινικού Μητρώου ή ελλείψει αυτού ισοδύναμο έγγραφο, από το οποίο να προκύπτει ότι δεν υπάρχει σε βάρος του συμμετέχοντος/υποψηφίου Αναδόχου αμετάκλητη καταδικαστική απόφαση για σοβαρό επαγγελματικό παράπτωμα ή κάποιο από τα αδικήματα της διαφθοράς - δωροδοκίας, της συμμετοχής σε εγκληματική οργάνωση, της διάπραξης τρομοκρατικών εγκλημάτων, της παιδικής εργασίας, της νομιμοποίησης εσόδων από παράνομες δραστηριότητες και της απάτης σύμφωνα με την ισχύουσα νομοθεσία.
Σε περίπτωση που το απόσπασμα ποινικού μητρώου φέρει καταδικαστικές αποφάσεις, οι συμμετέχοντες θα πρέπει να επισυνάπτουν τις αναφερόμενες σε αυτό καταδικαστικές αποφάσεις.

Σε περίπτωση συμμετοχής νομικού προσώπου, το ως άνω δικαιολογητικό αφορά ιδίως:

i. τους Διαχειριστές, όταν το νομικό πρόσωπο είναι Ο.Ε, Ε.Ε, Ε.Π.Ε. ή Ι.Κ.Ε.,

ii. τον Πρόεδρο του Δ.Σ., το Διευθύνοντα Σύμβουλο και τα λοιπά μέλη του Δ.Σ., όταν το νομικό πρόσωπο είναι Α.Ε.,

iii. σε κάθε άλλη περίπτωση νομικού προσώπου, τους νομίμους εκπροσώπους του και

iv. τον Πρόεδρό του, όταν ο προσφέρων είναι συνεταιρισμός.

III. Αποδεικτικά που σχετίζονται με καταβολή φόρων ή εισφορών κοινωνικής ασφάλισης.

α. Πιστοποιητικό/ά ασφαλιστικής ενημερότητας.

β. Πιστοποιητικό φορολογικής ενημερότητας.

IV. Αποδεικτικά που σχετίζονται με φερεγγυότητα, σύγκρουση συμφερόντων ή επαγγελματικό παράπτωμα:

α. Πιστοποιητικό αρμόδιας δικαστικής ή διοικητικής Αρχής, από το οποίο να προκύπτει ότι ο συμμετέχων/υποψήφιος Ανάδοχος δεν τελεί σε πτώχευση ούτε σε διαδικασία κήρυξης πτώχευσης, δεν τελεί σε κοινή εκκαθάριση ούτε υπό διαδικασία έκδοσης απόφασης κοινής εκκαθάρισης, σύμφωνα με την εκάστοτε ισχύουσα εθνική νομοθεσία.

β. Πιστοποιητικό από τη Διεύθυνση Προγραμματισμού και Συντονισμού της Επιθεώρησης Εργασιακών Σχέσεων (ΣΕΠΕ), από το οποίο να προκύπτουν οι πράξεις επιβολής προστίμου που έχουν εκδοθεί σε βάρος του οικονομικού φορέα σε χρονικό διάστημα **δύο (2) ετών** πριν από την ημερομηνία λήξης της προθεσμίας υποβολής προσφοράς.
Μέχρι να καταστεί εφικτή η έκδοση του παραπάνω Πιστοποιητικού, αυτό αντικαθίσταται από Υπεύθυνη Δήλωση του Οικονομικού Φορέα, χωρίς να απαιτείται επίσημη δήλωση του ΣΕΠΕ σχετικά με την έκδοση του Πιστοποιητικού.

γ. Για τους υπόλοιπους λόγους αποκλεισμού, που περιλαμβάνονται στην ΥΔΜΣΛΑ για τους οποίους δεν εκδίδονται σχετικά δικαιολογητικά αρμοδίων αρχών ή φορέων ισχύει η δέσμευση της παραγράφου 5 της δήλωσης νομιμοποίησης προσφέροντος.

Τα παραπάνω πιστοποιητικά συντάσσονται ή/και εκδίδονται με βάση την ισχύουσα νομοθεσία της χώρας που είναι εγκατεστημένος ο υποψήφιος, από την οποία και εκδίδεται το σχετικό Πιστοποιητικό.
Σε περίπτωση που ορισμένα από τα πιο πάνω δικαιολογητικά των περιπτώσεων II έως & IV, δεν εκδίδονται ή δεν καλύπτουν στο σύνολό τους όλες τις πιο πάνω περιπτώσεις, πρέπει επί ποινή αποκλεισμού να αναπληρωθούν με Ένορκη Βεβαίωση του υποψήφιου Αναδόχου ή, στα κράτη όπου δεν προβλέπεται Ένορκη Βεβαίωση, με Δήλωση του υποψήφιου Αναδόχου ενώπιον δικαστικής ή διοικητικής αρχής, συμβολαιογράφου ή αρμόδιου επαγγελματικού οργανισμού της χώρας του υποψήφιου Αναδόχου στην οποία θα βεβαιώνεται ότι δεν εκδίδονται τα συγκεκριμένα έγγραφα και ότι δεν συντρέχουν στο συγκεκριμένο πρόσωπο του υποψηφίου Αναδόχου οι ανωτέρω νομικές καταστάσεις.
Η Ένορκη αυτή Βεβαίωση ή Δήλωση θα συνυποβληθεί υποχρεωτικά μαζί με τα λοιπά Δικαιολογητικά Συμμετοχής.

Οικονομικός φορέας που εμπίπτει σε μια από τις καταστάσεις που αναφέρονται ανωτέρω μπορεί να προσκομίζει στοιχεία, σύμφωνα με τους όρους και τις προϋποθέσεις που ορίζονται στο άρθρο 305 του Ν. 4412/2016, προκειμένου να αποδείξει ότι τα μέτρα που έλαβε επαρκούν για να αποδείξουν την αξιοπιστία του, παρότι συντρέχει ο σχετικός λόγος αποκλεισμού.
Εάν τα στοιχεία κριθούν επαρκή, ο εν λόγω οικονομικός φορέας δεν αποκλείεται από τη διαδικασία σύναψης Σύμβασης.

Τα μέτρα που λαμβάνονται από τους οικονομικούς φορείς αξιολογούνται σε συνάρτηση με τη σοβαρότητα και τις ιδιαίτερες περιστάσεις του ποινικού αδικήματος ή του παραπτώματος.
Αν τα μέτρα κριθούν ανεπαρκή, γνωστοποιείται στον οικονομικό φορέα το σκεπτικό της απόφασης αυτής.
Οικονομικός φορέας που έχει αποκλειστεί, με αμετάκλητη απόφαση, από τη συμμετοχή σε διαδικασίες σύναψης σύμβασης δεν μπορεί να κάνει χρήση της ανωτέρω δυνατότητας κατά την περίοδο του αποκλεισμού που ορίζεται στην εν λόγω απόφαση στο κράτος - μέλος στο οποίο ισχύει η απόφαση.

Κατ' εξαίρεση, όταν ο οικονομικός φορέας εμπίπτει σε μια από τις καταστάσεις που αναφέρονται στην πιο πάνω παράγραφο ΙΙΙ και ο αποκλεισμός είναι σαφώς δυσανάλογος, ιδίως όταν μόνο μικρά ποσά των φόρων ή των εισφορών κοινωνικής ασφάλισης δεν έχουν καταβληθεί ή όταν ο προσφέρων ενημερώθηκε σχετικά με το ακριβές ποσό που οφείλεται λόγω αθέτησης των υποχρεώσεών του όσον αφορά στην καταβολή φόρων ή εισφορών κοινωνικής ασφάλισης σε χρόνο κατά τον οποίο δεν είχε τη δυνατότητα να λάβει μέτρα, σύμφωνα με το άρθρο 305 του Ν. 4412/2016, πριν από την εκπνοή της προθεσμίας υποβολής προσφοράς στον παρόντα Διαγωνισμό, δεν εφαρμόζεται ο εν λόγω αποκλεισμός.

6.3 Ο **Φάκελος Β** θα περιέχει:

6.3.1 Αποδεικτικά οικονομικής και χρηματοοικονομικής επάρκειας.

α. Τους δημοσιευμένους ετήσιους Ισολογισμούς (Κατάσταση Χρηματοοικονομικής Θέσης) και τις Καταστάσεις Αποτελεσμάτων των τριών (3) τελευταίων οικονομικών χρήσεων, που προηγούνται της ημερομηνίας υποβολής της προσφοράς.
Επισημαίνεται ότι, οι πλήρεις δημοσιευμένες Οικονομικές Καταστάσεις των τριών (3) τελευταίων οικονομικών χρήσεων, συνοδευόμενες από τις αντίστοιχες Εκθέσεις Ελέγχου του Ανεξάρτητου Ορκωτού Ελεγκτή της Εταιρείας, θα πρέπει να υποβληθούν σε ηλεκτρονική μη επεξεργάσιμη μορφή (αρχείο σε μορφή pdf ή αντίστοιχη).
Εφόσον έχει παρέλθει **<u>ένα εξάμηνο</u>** από την ημερομηνία αναφοράς των πιο πρόσφατων ετήσιων Οικονομικών Καταστάσεων, συνυποβάλλεται ο Ισολογισμός (ή Κατάσταση Χρηματοοικονομικής Θέσης) και η Κατάσταση Αποτελεσμάτων για την ενδιάμεση περίοδο που έχουν συνταχθεί οικονομικές καταστάσεις ή εναλλακτικά προσκομίζεται πρόχειρος συνοπτικός Ισολογισμός και Κατάσταση Αποτελεσμάτων, με τα πιο πρόσφατα διαθέσιμα μηνιαία στοιχεία υπογεγραμμένα από τον νόμιμο εκπρόσωπο του προσφέροντος.

Εάν ο προσφέρων δεν έχει υποχρέωση από την ισχύουσα νομοθεσία να συντάσσει οικονομικές καταστάσεις, θα υποβληθεί Δήλωση στην οποία θα δηλώνεται:
- ότι δεν υποχρεούται από την ισχύουσα νομοθεσία να συντάσσει οικονομικές καταστάσεις και
- ο κύκλος εργασιών για κάθε ένα από τα αντίστοιχα πιο πάνω χρονικά διαστήματα

β. Τα ονόματα των καταστημάτων των Τραπεζών με τις οποίες συνεργάζονται οι προσφέροντες και βεβαιώσεις των Τραπεζών για τη συνεργασία τους.

6.3.2 Αποδεικτικά καταλληλόλητας.

Αντίγραφο βεβαίωσης για την εγγραφή των Διαγωνιζόμενων στο Μητρώο Εργοληπτικών Επιχειρήσεων (Μ.Ε.Ε.Π.) του Υ.ΥΠΟ.ΜΕ.ΔΙ.

Οι αλλοδαπές Επιχειρήσεις θα προσκομίσουν πιστοποιητικό των αρμοδίων Αρχών ή της Πρεσβείας της χώρας της που να βεβαιώνει ότι έχει δικαίωμα να αναλάβει την εκτέλεση του Έργου όπως το δημοπρατούμενο.

6.3.3 Αποδεικτικά τεχνικής και επαγγελματικής ικανότητας.

α. Αποδεικτικά εμπειρίας.
Τον "Πίνακα ή Πίνακες Εμπειρίας & Συστάσεων", μαζί με τις αντίστοιχες βεβαιώσεις/συστάσεις, καθώς και τον Πίνακα κυριοτέρων Συμβάσεων μαζί με τα αντίστοιχα αποδεικτικά ήτοι: αντίγραφα Συμβάσεων, Τιμολόγια Προσφοράς, Βεβαιώσεις Καλής Εκτέλεσης, Πρωτόκολλα Οριστικής Παραλαβής, κ.λ.π., που προβλέπονται στην παράγραφο 3.2.Β.1 του τεύχους 1 της Διακήρυξης.

β. Πίνακα του ελάχιστου απαιτούμενου Μηχανικού – Μηχανολογικού Εξοπλισμού που θα χρησιμοποιηθεί κατά την εκτέλεση της Παρεχόμενης Υπηρεσίας, σύμφωνα στην παράγραφο 3.2.Γ.1 του τεύχους 1 της Διακήρυξης και ο οποίος θα περιλαμβάνει:
- τον αριθμό εξοπλισμού,
- το είδος,
- τον τύπο, κ.λ.π

Θα δηλώνεται ο χρόνος κατασκευής του ή απόκτηση του και το ιδιοκτησιακό καθεστώς που θα αποδεικνύεται από επίσημα στοιχεία (ιδιόκτητος, προς αγορά ή προς ενοικίαση)
Επίσης θα κατατεθούν για τον Μηχανολογικό εξοπλισμό οι άδειες κυκλοφορίας, τα ασφαλιστήρια, τα τέλη χρήσης μηχανήματων Έργου, το ΚΤΕΟ και τα πιστοποιητικά κ.λ.π. εν ισχύ.
Ο πίνακας αυτός θα συνοδεύεται και από μελέτη επάρκειας τεχνικού εξοπλισμού.

γ. Οργανόγραμμα του Εργοταξιακού Προσωπικού του Διαγωνιζόμενου, το οποίο θα περιλαμβάνει τα επικεφαλής στελέχη κατά ειδικότητα με τις αρμοδιότητες καθενός χωριστά και ονομαστικά τον Επιβλέποντα Μηχανικό του Αναδόχου.

δ. Το Έντυπο Ε4 (Πίνακας προσωπικού) για τους απασχοληθέντες από την Επιχείρηση εργατοτεχνίτες μετάλλου (τεχνίτες και βοηθοί εφαρμοστές, τεχνίτες και βοηθοί ηλεκτροσυγκολλητές, εργάτες μετάλλου), για την περίοδο (**2015 – 2019**) και απαραίτητα για το έτος **2017 ή 2018 ή 2019,** που έχει λάβει αριθμό πρωτοκόλλου κατόπιν της ηλεκτρονικής τους υποβολής στο Πληροφοριακό Σύστημα ΣΕΠΕ - ΟΑΕΔ.
Καταστάσεις μισθοδοσίας απασχόλησης εργατοτεχνιτών μετάλλου (τεχνίτες και βοηθοί εφαρμοστές, τεχνίτες και βοηθοί ηλεκτροσυγκολλητές, εργάτες μετάλλου), από τις οποίες να προκύπτει το ετήσιο δυναμικό σε εργατοτεχνίτες μετάλλου που απασχολήθηκε από την Επιχείρηση κατά την περίοδο (**2015 – 2019**).
Οι προαναφερθείσες καταστάσεις θα συνοδεύονται από Υπεύθυνη Δήλωση του Διαγωνιζόμενου ότι αποτελούν ακριβή αντίγραφα εκείνων που έχουν υποβληθεί στο ΕΦΚΑ.
Από τις προαναφερόμενες καταστάσεις θα υπολογιστεί:

- ο αριθμός ημερομισθίων ασφάλισης του υπόψη προσωπικού (και κατά όνομα, αλλά & συνολικά του προσωπικού), κατά την εν λόγω περίοδο, ο οποίος θα πρέπει να είναι τουλάχιστον **2.500** ημερομίσθια.

6.3.4 Συστήματα διασφάλισης ποιότητας, πρότυπα περιβαλλοντικής διαχείρισης, υγιεινής και ασφάλειας κ.λπ.

6.3.4.1 Τα απαιτούμενα στην παράγραφο 3.2.Ε του τεύχους 1 της Διακήρυξης πιστοποιητικά σε ισχύ.

6.3.5 Στήριξη στις ικανότητες άλλων οντοτήτων.

Τα αποδεικτικά μέσα της παραγράφου 3.5 του τεύχους 1 της Διακήρυξης, στην περίπτωση κατά την οποία ο προσφέρων επικαλείται χρηματοοικονομική, τεχνική ή και επαγγελματική ικανότητα τρίτου.

6.3.6 Υπεργολάβοι.

Ο Διαγωνιζόμενος πρέπει να αναφέρει στην προσφορά του τυχόν Υπεργολάβους και το αντίστοιχο τμήμα της Σύμβασης που προτίθεται να αναθέσει υπό μορφή υπεργολαβίας σε τρίτους.

Επίσης θα συμπεριλάβει:
Δηλώσεις συνεργασίας των προτεινόμενων Υπεργολάβων της παροχής συντήρησης του εξοπλισμού (όπως αυτές καθορίζονται στις αντίστοιχες παραγράφους του άρθρου 3 του τεύχους 1 της Διακήρυξης), με τις οποίες θα δεσμεύονται ότι θα συνεργαστούν με τον προσφέροντα σε περίπτωση ανάθεσης της υπόψη Παρεχόμενης Υπηρεσίας.
Σε περίπτωση που οι σχετικές δηλώσεις συνεργασίας δεν υποβληθούν με την προσφορά ή εφόσον υποβληθούν, κάποιος εκ των προτεινομένων από τον προσφέροντα Υπεργολάβος δεν τύχει της εγκρίσεως της Λιγνιτικής Μεγαλόπολης Μονοπρόσωπη Α.Ε., η αντίστοιχη Προσφορά θα απορριφθεί.

Τα παραπάνω ισχύουν και για τα τμήματα του ως άνω εξοπλισμού για τα οποία ο Προσφέρων προτείνει ως Υπεργολάβο κάποιο από τα μέλη της σύμπραξης/ένωσης ή τον ίδιο.

6.3.7 Γνώση τοπικών συνθηκών.

Βεβαίωση της αρμόδιας Υπηρεσίας της Επιχείρησης, ότι ο προσφέρων επισκέφθηκε τον τόπο εκτέλεσης του αντικειμένου της Σύμβασης και ενημερώθηκε για τις τοπικές συνθήκες σε σχέση με αυτό.

6.4 Περιεχόμενα **Φακέλου Γ** (Οικονομική Προσφορά).

Ο Φάκελος Γ θα περιέχει:

6.4.1 Ειδικά Έντυπα ή Τεύχη Οικονομικής Προσφοράς συμπληρωμένα ως προς τη μορφή και το περιεχόμενο με βάση τα επισυναπτόμενα στη Διακήρυξη "Υποδείγματα".

Η συμπλήρωση των οικονομικών στοιχείων στα παραπάνω έντυπα ή τεύχη πρέπει απαραίτητα να γίνει με ευκρίνεια.

Εφιστάται η προσοχή στους Προσφέροντες ότι απαγορεύονται σχόλια, όροι, προϋποθέσεις, που σχετίζονται με το προσφερόμενο Τίμημα.

6.4.2 Ειδικότερα, τα έντυπα που υποβάλει ο Προσφέρων για την παρούσα Διακήρυξη, δεδομένου ότι ο Διαγωνισμός διενεργείται με το Σύστημα προσφοράς με "**Ενιαίο Ποσοστό Έκπτωσης**", είναι:

- Έντυπο Προσφοράς (συμπληρωμένο),

6.4.3 Τον Πίνακα κατανομής Τιμήματος (σε περίπτωση σύμπραξης/ένωσης).

Άρθρο 7
Παραλαβή, Αποσφράγιση και Τυπική Αξιολόγηση Προσφορών

7.1 Παραλαβή προσφορών.

Η παραλαβή των Προσφορών θα γίνει την οριζόμενη στην παράγραφο 1.2 του τεύχους 1 της Διακήρυξης, ημερομηνία, ώρα και τόπο από αρμόδια Επιτροπή που θα συστήσει η Λιγνιτική Μεγαλόπολης Μονοπρόσωπη Α.Ε
Προσφορές που θα έχουν υποβληθεί από το Διαγωνιζόμενο ή εκπρόσωπό του ή ταχυδρομικά ή μέσω εταιριών διακίνησης εντύπων, πριν από τη συγκεκριμένη ημερομηνία, στο πρωτόκολλο της Υπηρεσίας που ορίζεται στο άρθρο 1 του τεύχους 1 της Διακήρυξης, θα φυλάσσονται σε αρμόδιο γραφείο της Λιγνιτική Μεγαλόπολης Μονοπρόσωπη Α.Ε., από όπου θα παραλαμβάνονται από την παραπάνω Επιτροπή και θα αποσφραγίζονται.

7.2 Παρουσία εκπροσώπων Διαγωνιζομένων κατά τις αποσφραγίσεις των Φακέλων των προσφορών.

Κατά τη διαδικασία της αρχικής αποσφράγισης των προσφορών, δύνανται να παρίστανται οι νόμιμοι εκπρόσωποι των προσφερόντων, τα μέλη του Διοικητικού Συμβουλίου σε περίπτωση Ανωνύμων Εταιρειών ή οι αντίκλητοί τους, εφόσον έχουν δηλωθεί, ή τρίτα ειδικά εξουσιοδοτημένα πρόσωπα.
Επισημαίνεται ότι για τρίτα πρόσωπα που δεν προκύπτει από τον φάκελο της προσφοράς ότι εκπροσωπούν την εταιρεία ή ότι είναι μέλη Διοικητικού Συμβουλίου Ανώνυμης Εταιρείας, θα πρέπει υποχρεωτικά να συμπεριληφθεί στον Φάκελο της προσφοράς Πρακτικό του αρμοδίου οργάνου ή σε περίπτωση φυσικού προσώπου εξουσιοδότηση, δια της οποίας εξουσιοδοτούνται τα τρίτα πρόσωπα να παρευρίσκονται κατά την αποσφράγιση των προσφορών.
Επισημαίνεται ότι εφόσον για λογαριασμό κάποιου προσφέροντος παρίσταται πρόσωπο από τα ως άνω, δύναται να συνοδεύεται από τρίτα πρόσωπα που θα δηλώσει ενώπιον της αρμόδιας Επιτροπής, προς διευκόλυνση του έργου τους.
Κατά τη διαδικασία των αποσφραγίσεων φακέλων των προσφορών κάθε επόμενης φάσης του Διαγωνισμού δύνανται να παρευρίσκονται οι εκπρόσωποι, κατά τα ως άνω, των προσφερόντων που οι προσφορές τους δεν έχουν απορριφθεί.

7.3 Αποσφράγιση προσφορών – πρόσβαση συμμετεχόντων.

Η Επιτροπή παραλαμβάνει τις Προσφορές των Προσφερόντων και καταγράφει την επωνυμία τους σε σχετικό Πρακτικό.

Με την εκπνοή της ώρας λήξης παραλαβής Προσφορών στο πρωτόκολλο, η Επιτροπή παραλαμβάνει από το αρμόδιο γραφείο τις Προσφορές που τυχόν έχουν κατατεθεί εκεί και καταγράφει στο παραπάνω Πρακτικό τα ονόματα των αντίστοιχων Προσφερόντων, οπότε και κηρύσσει περαιωμένη τη διαδικασία παραλαβής των Προσφορών.

Στη συνέχεια η Επιτροπή:

α. Ανοίγει το Φάκελο/Συσκευασία κάθε προσφοράς και πιστοποιεί ότι περιέχει τους Φακέλους Α, Β και Γ.
Εάν η προσφορά δεν περιλαμβάνει **τρεις** Φακέλους, τότε δεν γίνεται αποδεκτή και επιστρέφεται, ως απαράδεκτη.
Η Επιτροπή μονογράφει τους φακέλους/συσκευασίες και ειδικότερα στο σφραγισμένο φάκελο Γ της προσφοράς στα σημεία σφραγίσματός του.

β. Ανοίγει το Φάκελο Α και ελέγχει αν τα σχετικά έγγραφα αναγράφονται και στον Πίνακα Περιεχομένων που έχει συντάξει ο προσφέρων.

γ. Ανακοινώνει τα βασικά στοιχεία αυτών στους παρευρισκομένους καθώς και όποιο άλλο στοιχείο τυχόν ζητηθεί, εκτός αν ο προσφέρων του οποίου τα στοιχεία ζητούνται έχει χαρακτηρίσει στην Προσφορά του τα εν λόγω στοιχεία ως «Εμπιστευτικά» σύμφωνα με τα αναφερόμενα στην παράγραφο 6.1.1.3 του παρόντος τεύχους.

δ. Επιδεικνύει κάθε μη χαρακτηρισθέν ως εμπιστευτικό έγγραφο ή στοιχείο προσφορών το οποίο τυχόν θα ζητηθεί.

ε. Μονογράφει όλα τα έγγραφα και στοιχεία που υπάρχουν σε κάθε φάκελο.

Με την ολοκλήρωση της αποσφράγισης όλων των προσφορών, την ανακοίνωση των βασικών τους στοιχείων και την επίδειξη τυχόν ζητηθέντων εγγράφων των στοιχείων των προσφορών η διαδικασία του ανοίγματος και της δυνατότητας πρόσβασης των Διαγωνιζομένων στα τυπικά στοιχεία των υπολοίπων προσφορών ολοκληρώνεται.

7.4 Τυπική Αξιολόγηση προσφορών.

7.4.1 Στο πλαίσιο της Τυπικής Αξιολόγησης των προσφορών η Επιτροπή ελέγχει την ύπαρξη και την πληρότητα των απαιτούμενων εγγράφων σύμφωνα με την παράγραφο 6.2 του παρόντος τεύχους.
Επίσης η Επιτροπή ελέγχει εάν στο Φάκελο Α υπάρχουν τυχόν έγγραφα, πέραν των προβλεπομένων στη Διακήρυξη, στα οποία τίθενται όροι και προϋποθέσεις που εμπίπτουν στην παράγραφο 5.3 του παρόντος τεύχους.

7.4.2 Κατά τη διαδικασία αξιολόγησης των προσφορών, η αρμόδια Επιτροπή μπορεί να καλεί τους προσφέροντες, σύμφωνα με τις διατάξεις του άρθρου 310 του Ν. 4412/2016, να διευκρινίζουν ή να συμπληρώνουν τα έγγραφα ή τα δικαιολογητικά που έχουν υποβάλει, μέσα σε εύλογη προθεσμία ή οποία δεν μπορεί να είναι μικρότερη χωρίς τη συναίνεση του Διαγωνιζομένου από **επτά (7) ημέρες** από την ημερομηνία κοινοποίησης σε αυτόν με έντυπη ή ψηφιακή (e-mail) επιστολή ή τηλεομοιοτυπία (fax), της σχετικής πρόσκλησης.
Οποιαδήποτε διευκρίνιση ή συμπλήρωση υποβάλλεται χωρίς να έχει ζητηθεί από τη Λιγνιτική Μεγαλόπολης Μονοπρόσωπη Α.Ε., δεν λαμβάνεται υπόψη.

Στο πλαίσιο αυτό αποσαφηνίζεται ότι προσφορές οι οποίες δεν θα περιλαμβάνουν στο Φάκελο Α την Εγγυητική Επιστολή Συμμετοχής, τις Δηλώσεις νομιμοποίησης, εκπροσώπησης και απόφασης συμμετοχής, αποδοχής όρων και ισχύος προσφορών, την ΥΔΜΣΛΑ, καθώς και σε περίπτωση σύμπραξης/ένωσης φυσικών ή/και νομικών προσώπων ή επίκλησης της ικανότητας τρίτου τις σχετικές αντίστοιχες δηλώσεις, θα απορρίπτονται.

Η υποβολή εκ των υστέρων των πιο πάνω στοιχείων δεν είναι αποδεκτή.

Η Λιγνιτική Μεγαλόπολης Μονοπρόσωπη Α.Ε., δύναται να κάνει δεκτές συμπληρώσεις ή/και διευκρινίσεις που υποβάλλονται, κατόπιν αιτήματός της, επί των παραπάνω υποβληθέντων μαζί με την προσφορά εγγράφων, εφόσον ο

προσφέρων με τις συμπληρώσεις και διευκρινίσεις αυτές συμμορφώνεται πλήρως με τους όρους και τις απαιτήσεις της Διακήρυξης.

Ειδικότερα για την Εγγυητική Επιστολή Συμμετοχής γίνεται αποδεκτή συμπλήρωσή της μόνον προς πλήρη συμμόρφωση με το συμπεριλαμβανόμενο στη Διακήρυξη "Υπόδειγμα" αυτής.

Οι εκ των υστέρων σχετικές συμπληρώσεις / διευκρινίσεις δεν αναπληρώνουν τα βασικά στοιχεία αυτής, τα οποία είναι ο εκδότης της, ο υπέρ του οποίου παρέχεται η εγγύηση, το ποσό, ο αριθμός της Εγγυητικής Επιστολής, τα στοιχεία του Διαγωνισμού και η υπογραφή του εκδότη, που ο μετέχων οφείλει να υποβάλει με την προσφορά του.

7.4.3 Η Επιτροπή αφού λάβει υπόψη τα προβλεπόμενα στη Διακήρυξη, κρίνει, στην ίδια ή σε επόμενη συνεδρίασή της, ποιες Προσφορές θα πρέπει να αποκλεισθούν από την παραπέρα διαδικασία, λόγω μη ικανοποίησης των απαιτήσεων της Διακήρυξης ως προς την πληρότητα και την επάρκεια των στοιχείων του Φακέλου Α των προσφορών.

7.4.4 Η υπόψη Επιτροπή καταχωρεί σε σχετικό Πρακτικό το αποτέλεσμα της Τυπικής Αξιολόγησης των προσφορών.
Το αποτέλεσμα της Τυπικής Αξιολόγησης των προσφορών γνωστοποιείται σε όλους τους προσφέροντες από την αρμόδια Επιτροπή, το συντομότερο δυνατόν, με έντυπη ή ψηφιακή (e-mail) επιστολή ή τηλεομοιοτυπία (fax).
Για τις τυχόν απορριφθείσες προσφορές παρατίθενται αναλυτικά οι λόγοι που αποκλείσθηκε κάθε μία εξ αυτών.
Σε περίπτωση υποβολής γραπτής αίτησης Διαγωνιζομένου για παροχή σχετικών στοιχείων σύμφωνα με το άρθρο 300 του Ν. 4412/2016, που αφορούν τη φάση αυτή και εφόσον τα στοιχεία αυτά δεν έχουν δοθεί σε προηγούμενο χρονικό σημείο σύμφωνα με τα ανωτέρω, τα αιτηθέντα στοιχεία γνωστοποιούνται το αργότερο εντός **δεκαπέντε (15) ημερών** από την παραλαβή της αίτησης αυτής, με την επιφύλαξη της παραγράφου 3 του ίδιου άρθρου του παραπάνω νόμου.

7.4.5 Οι Διαγωνιζόμενοι των οποίων οι προσφορές απορρίπτονται, έχουν δικαίωμα υποβολής προσφυγής σύμφωνα με τα οριζόμενα στο άρθρο 9 του παρόντος τεύχους.

7.5 <u>Διαχείριση τυπικά απορριφθεισών προσφορών.</u>

Κάθε προσφέρων που αποκλείστηκε από την Επιτροπή, καλείται από την Υπηρεσία που διενεργεί το Διαγωνισμό να παραλάβει, υπογράφοντας σχετικό έγγραφο, κλειστούς/σφραγισμένους όπως υποβλήθηκαν, το Φάκελο Β, το Φάκελο Γ της προσφοράς του, καθώς και την/τις Εγγυητική/ές Επιστολή/ές Συμμετοχής στο Διαγωνισμό.
Η επιστροφή αυτή πραγματοποιείται μετά την άπρακτη παρέλευση των προθεσμιών για την άσκηση προσφυγής.
Επίσης, μπορεί τα στοιχεία αυτά να παραληφθούν από τον προσφέροντα και πριν από τη λήξη των προθεσμιών αυτών, εφόσον ο προσφέρων δηλώσει εγγράφως στην Υπηρεσία που διενεργεί το Διαγωνισμό ότι παραιτείται από το δικαίωμα υποβολής προσφυγής.
Σε αντίθετη περίπτωση οι Φάκελοι Β και Γ και οι Εγγυητικές Επιστολές Συμμετοχής στο Διαγωνισμό θα επιστραφούν στον προσφέροντα μετά την έκδοση τυχόν απορριπτικής απόφασης επί των προσφυγών.

Τα στοιχεία του Φακέλου Α, πλην των Εγγυητικών Επιστολών Συμμετοχής στο Διαγωνισμό, θα κρατηθούν από τη Λιγνιτική Μεγαλόπολης Μονοπρόσωπη Α.Ε., κατά την κρίση της.
Σε περίπτωση που ο προσφέρων δεν προσέλθει εντός **τριών (3) μηνών** να παραλάβει την επιστρεφόμενη κατά τα ως άνω προσφορά του, η Υπηρεσία που διενεργεί το Διαγωνισμό δύναται να την καταστρέψει, ενώ διαβιβάζει την Εγγυητική Επιστολή Συμμετοχής στον εκδότη αυτής.

7.6 Αποσφράγιση Τεχνικών Προσφορών – Πρόσβαση συμμετεχόντων.

Ακολούθως η Επιτροπή σε δημόσια συνεδρίαση:

7.6.1 Ανοίγει τους Φακέλους Β εκείνων που έγιναν αποδεκτοί.
Ελέγχει αν τα σχετικά έγγραφα αναγράφονται στον "Πίνακα Περιεχομένων" που έχει συντάξει ο Προσφέρων.

7.6.2 Ανακοινώνει τα βασικά τεχνικά στοιχεία αυτών στους παρευρισκομένους εκτός αν ο προσφέρων του οποίου τα στοιχεία ζητούνται έχει χαρακτηρίσει στην Προσφορά του τα εν λόγω στοιχεία ως «Εμπιστευτικά» σύμφωνα με τα αναφερόμενα στην παράγραφο 6.1.1.3.
Ανακοινώνει ή/και επιδεικνύει κάθε μη χαρακτηρισθέν ως εμπιστευτικό έγγραφο ή στοιχείο προσφορών, το οποίο τυχόν θα ζητηθεί.
Μονογράφει όλα τα έγγραφα και στοιχεία που υπάρχουν σε κάθε φάκελο.

Με την ολοκλήρωση της αποσφράγισης όλων των προσφορών, την ανακοίνωση των βασικών τους στοιχείων και την επίδειξη τυχόν ζητηθέντων εγγράφων των στοιχείων των προσφορών η διαδικασία της αποσφράγισης και της δυνατότητας πρόσβασης κάθε Διαγωνιζόμενου στα τεχνικά στοιχεία των υπολοίπων προσφορών ολοκληρώνεται.

Άρθρο 8
Τεχνική και Οικονομική Αξιολόγηση Προσφορών

8.1 Διαδικασία αξιολόγησης προσφορών.

8.1.1 Η αξιολόγηση των προσφορών διενεργείται σε δύο διαδοχικά στάδια:
- Έλεγχος πλήρωσης κριτηρίων επιλογής, τεχνικών στοιχείων προσφορών και κριτηρίων ανάθεσης
- Αποσφράγιση – αξιολόγηση Οικονομικών προσφορών

8.1.2 Επικοινωνία με προσφέροντες.

Η αρμόδια Επιτροπή προκειμένου να φέρει σε πέρας το έργο της:

α. Μπορεί, σύμφωνα με τις διατάξεις του άρθρου 310 του Ν. 4412/2016, να επικοινωνεί απευθείας με τους προσφέροντες, για την παροχή ή/και υποβολή, εντός τακτής προθεσμίας που θα εκτιμάται κατά περίπτωση και η οποία δεν μπορεί να είναι μικρότερη των **επτά (7) ημερών** από την ημερομηνία κοινοποίησης της σχετικής πρόσκλησης, αναγκαίων διευκρινίσεων ή συμπληρωματικών στοιχείων επί του περιεχομένου της τεχνικής ή οικονομικής προσφοράς που έχουν υποβάλει, σχετικά με ασάφειες ή ήσσονος σημασίας ατέλειες, επουσιώδεις παραλείψεις ή πρόδηλα τυπικά ή υπολογιστικά σφάλματα που η Λιγνιτική Μεγαλόπολης Μονοπρόσωπη Α.Ε., κρίνει ότι μπορούν να θεραπευτούν.
Οι διευκρινίσεις ή και συμπληρώσεις αυτές δεν πρέπει να έχουν ως αποτέλεσμα την ουσιώδη αλλοίωση της προσφοράς και δεν πρέπει να

προσδίδουν αθέμιτο ανταγωνιστικό πλεονέκτημα της συγκεκριμένης προσφοράς σε σχέση με τις λοιπές.
Οποιαδήποτε διευκρίνιση ή συμπλήρωση υποβάλλεται χωρίς να έχει ζητηθεί από τη Λιγνιτική Μεγαλόπολης Μονοπρόσωπη Α.Ε., δεν λαμβάνεται υπόψη.

Επίσης, η Λιγνιτική Μεγαλόπολης Μονοπρόσωπη Α.Ε., μπορεί να ζητά πληροφορίες από άλλες πηγές, να λαμβάνει υπόψη και να συνεκτιμά, οποιοδήποτε άλλο στοιχείο που μπορεί να συμβάλει στη διαμόρφωση της κρίσης της.

8.1.3 Ανακοίνωση αποτελεσμάτων αξιολόγησης προσφορών.

Το αποτέλεσμα αξιολόγησης των προσφορών σε κάθε φάση της Τεχνικής και Οικονομικής Αξιολόγησής τους γνωστοποιείται σε όλους τους προσφέροντες από την αρμόδια Επιτροπή, το συντομότερο δυνατόν, με έντυπη ή ψηφιακή (e-mail) επιστολή ή τηλεομοιοτυπία (fax).

Για τις τυχόν απορριφθείσες προσφορές παρατίθενται αναλυτικά οι λόγοι που αποκλείσθηκε κάθε μία εξ αυτών.

Σε περίπτωση δε υποβολής γραπτής αίτησης Διαγωνιζομένου σχετικά με τα αποτελέσματα αξιολόγησης της προσφοράς του μετά το πέρας κάθε φάσης της Τεχνικής και Οικονομικής Αξιολόγησης και εφόσον τα στοιχεία αυτά δεν έχουν δοθεί σε προηγούμενο χρονικό σημείο σύμφωνα με τα ανωτέρω, η γνωστοποίησή τους γίνεται το αργότερο εντός **δεκαπέντε (15) ημερών** από την παραλαβή της αίτησης αυτής, σύμφωνα με την παράγραφο 2.β του άρθρου 300 του Ν. 4412/2016, με την επιφύλαξη της παραγράφου 3 του ίδιου άρθρου.

8.2 Έλεγχος συμμόρφωσης προσφορών με τα κριτήρια επιλογής, τις τεχνικές απαιτήσεις και τους εν γένει εμπορικούς όρους της Διακήρυξης.

Η αρμόδια Επιτροπή προβαίνει σε λεπτομερή έλεγχο και αξιολόγηση όλων των δικαιολογητικών και στοιχείων που περιέχονται στο Φάκελο Β, προκειμένου να διαπιστώσει αν η προσφορά κάθε προσφέροντος ανταποκρίνεται πλήρως στις απαιτήσεις της Διακήρυξης, όσον αφορά τη δυνατότητά του να υλοποιήσει το αντικείμενο της Σύμβασης έγκαιρα, με πληρότητα και αρτιότητα.

8.3 Αποτελέσματα Τεχνικής Αξιολόγησης.

Η αρμόδια Επιτροπή αφού λάβει υπόψη της τα προβλεπόμενα στη Διακήρυξη, κρίνει αιτιολογημένα για όσες Προσφορές τυχόν θα πρέπει να απορριφθούν.

Το αποτέλεσμα της Τεχνικής Αξιολόγησης των Προσφορών ανακοινώνεται στη συνέχεια στους προσφέροντες σύμφωνα με τα αναφερθέντα στην πιο πάνω παράγραφο 8.1.3.

Οι Διαγωνιζόμενοι των οποίων οι προσφορές απορρίπτονται, έχουν δικαίωμα υποβολής προσφυγής σύμφωνα με τα οριζόμενα στο άρθρο 9 του παρόντος τεύχους.

Σε περίπτωση απόρριψης προσφοράς και μετά την άπρακτη παρέλευση των προθεσμιών για την άσκηση προσφυγής ή σε περίπτωση που ασκηθεί/ουν, μετά την έκδοση απορριπτικής απόφασης επί αυτής/ων, ειδοποιείται ο Διαγωνιζόμενος να παραλάβει επί αποδείξει σφραγισμένο το Φάκελο Γ.

Εάν ο προσφέρων δεν παραλάβει την οικονομική προσφορά του εντός **τριών (3) μηνών**, η Υπηρεσία που διενεργεί το Διαγωνισμό δύναται να την καταστρέψει, ενώ διαβιβάζει την Εγγυητική Επιστολή Συμμετοχής στον εκδότη αυτής.

8.4. Αποσφράγιση Οικονομικών Προσφορών – Πρόσβαση συμμετεχόντων – Αξιολόγηση.

8.4.1 Η αρμόδια Επιτροπή προσκαλεί εγγράφως τους προσφέροντες, που οι προσφορές τους έχουν γίνει Τεχνικά Αποδεκτές, να παραστούν στην αποσφράγιση του Φακέλου Γ (οικονομική προσφορά), ορίζοντας την ημερομηνία, την ώρα και τον τόπο αποσφράγισης αυτού.

Ακολούθως, στον καθορισμένο χρόνο, αποσφραγίζεται ο Φάκελος Γ.

Η αρμόδια Επιτροπή ελέγχει καταρχήν αν οι προσφέροντες υπέβαλαν με το Φάκελο Γ όλα τα δικαιολογητικά και στοιχεία που απαιτούνται, σύμφωνα με την παράγραφο 6.4 του άρθρου 6 του παρόντος τεύχους.

8.4.2 Ανακοινώνει τα βασικά, κατά την κρίση της, οικονομικά στοιχεία των προσφορών στους παρευρισκομένους.

Ανακοινώνει ή/και επιδεικνύει, κάθε μη χαρακτηρισθέν σύμφωνα με τα αναφερόμενα στην παράγραφο 6.1.1.3 ως εμπιστευτικό έγγραφο ή οικονομικό στοιχείο των προσφορών, το οποίο τυχόν θα ζητηθεί.

Μονογράφει όλα τα έγγραφα και στοιχεία που υπάρχουν σε κάθε φάκελο.

Με την ολοκλήρωση της αποσφράγισης όλων των οικονομικών προσφορών, την ανακοίνωση των βασικών τους στοιχείων και την επίδειξη τυχόν ζητηθέντων εγγράφων και στοιχείων αυτών, η διαδικασία της αποσφράγισης και της δυνατότητας πρόσβασης των συμμετεχόντων στα οικονομικά στοιχεία των προσφορών των υπολοίπων Διαγωνιζομένων ολοκληρώνεται.

8.4.3 Στη συνέχεια η Επιτροπή ελέγχει αν οι προσφορές περιέχουν αποκλίσεις από τους εμπορικούς και οικονομικούς όρους των τευχών της Διακήρυξης, για όσα στοιχεία περιλαμβάνονται στο Φάκελο Γ της προσφοράς.

Σε περίπτωση διαπίστωσης αποκλίσεων τέτοιας φύσεως η προσφορά θα απορριφθεί οριστικά.

Ακολούθως το αποτέλεσμα του ως άνω ελέγχου ανακοινώνεται στους προσφέροντες, σύμφωνα με τα αναφερόμενα στην πιο πάνω παράγραφο 8.1.3.

Οι Διαγωνιζόμενοι των οποίων οι προσφορές απορρίπτονται, έχουν δικαίωμα προσφυγής σύμφωνα με τα οριζόμενα στο άρθρο 9 του παρόντος τεύχους.

8.4.4 Περαιτέρω η Επιτροπή:

- Ελέγχει την ύπαρξη τυχόν σφαλμάτων και προβαίνει στη διόρθωσή τους, σύμφωνα με τα ρητώς προβλεπόμενα στο άρθρο 2 του παρόντος τεύχους.
- Προβαίνει στην Οικονομική Αξιολόγηση των τυπικά αποδεκτών και ως προς το οικονομικό τους μέρος προσφορών με τη διαδικασία που έχει καθοριστεί στη Διακήρυξη και υπολογίζει το συνολικό οικονομικό αποτέλεσμα.
- Συντάσσει τον "Πίνακα Μειοδοσίας".

8.4.5 Το τίμημα της προσφοράς, όπως αυτό διαμορφώθηκε με τα αναφερόμενα στην προηγούμενη παράγραφο, αποτελεί το συγκριτικό τίμημα της προσφοράς, με βάση το οποίο καθορίζεται η σειρά μειοδοσίας.

Σε περίπτωση ισότιμων προσφορών, διενεργείται κλήρωση βάσει της οποίας θα διαμορφωθεί η τελική σειρά μειοδοσίας.

Η κλήρωση διενεργείται στα γραφεία της αρμόδιας Υπηρεσίας για το Διαγωνισμό, μετά από σχετική έγκαιρη ειδοποίηση παρουσία εκπροσώπων αυτών που υπέβαλαν τις ισότιμες προσφορές, εφόσον το επιθυμούν.

Ο ΦΠΑ που επιβάλλεται στην Ελλάδα επί των τιμολογίων που θα εκδοθούν από τον προσφέροντα προς τη Λιγνιτική Μεγαλόπολης Μονοπρόσωπη Α.Ε., δεν θα περιλαμβάνεται στο τίμημα και δεν λαμβάνεται υπόψη στη σύγκριση των προσφορών.

8.4.6 Η αρμόδια Επιτροπή, τέλος, συντάσσει και υπογράφει "Πρακτικό Αξιολόγησης Προσφορών".

Άρθρο 9
Προσφυγές Προσφερόντων.

Για τις διαφορές που αναφύονται καθ' όλα τα στάδια της διαγωνιστικής διαδικασίας μεταξύ της Λιγνιτικής Μεγαλόπολης Μονοπρόσωπη Α.Ε., ως Αναθέτοντα Φορέα και των Οικονομικών Φορέων, ισχύουν οι διαδικασίες που αναφέρονται στις διατάξεις του Βιβλίου IV του Ν. 4412/2016 και του Κανονισμού Εξέτασης Προδικαστικών Προσφυγών ενώπιον της Αρχής Εξέτασης Προδικαστικών Προσφυγών (Π.Δ. 39/ΦΕΚ Α' 64/ 04.05.2017), όπως εκάστοτε ισχύουν.

Οι προθεσμίες για την άσκηση προδικαστικών προσφυγών και των τυχόν επακόλουθων ενδίκων βοηθημάτων δεν κωλύουν την πρόοδο της διαγωνιστικής διαδικασίας, με την επιφύλαξη των προβλεπομένων στα άρθρα 364, 366 και 372 του Ν. 4412/2016.

Άρθρο 10
Κατακύρωση – Ματαίωση Διαγωνισμού
Αναγγελία Ανάθεσης

10.1 Το αποτέλεσμα του Διαγωνισμού, όπως διαμορφώθηκε βάσει των προβλεπομένων στο άρθρο 8 του παρόντος, τίθεται υπόψη του αρμοδίου οργάνου της Επιχείρησης για τη λήψη απόφασης κατακύρωσης της Σύμβασης, η οποία περιλαμβάνει και τυχόν βελτιώσεις της προσφοράς που γίνονται από το μειοδότη.

10.2 Η πιο πάνω απόφαση κατακύρωσης γνωστοποιείται στον επιλεγέντα Ανάδοχο και αναγγέλλεται και στους λοιπούς Προσφέροντες οι οποίοι υπέβαλαν αποδεκτές προσφορές.
Η Λιγνιτική Μεγαλόπολης Μονοπρόσωπη Α.Ε., ενημερώνει, σύμφωνα με την παράγραφο 2.γ του άρθρου 300 του Ν. 4412/2016, κατόπιν αιτήσεως προσφέροντος, για τον επιλεγέντα υποψήφιο Ανάδοχο με αναφορά στα χαρακτηριστικά και στα πλεονεκτήματα της προσφοράς του, μέσα σε εύλογη προθεσμία ή οποία δεν μπορεί να είναι μεγαλύτερη από **δεκαπέντε (15) ημέρες** από την ημερομηνία παραλαβής γραπτής αίτησης.

10.3 Σε περίπτωση σύμπραξης/ένωσης νομικών προσώπων, η κατακύρωση θα γίνει στο όνομα όλων των μελών αυτής και θα τεθεί διάταξη στο "Συμφωνητικό" σύμφωνα με την

οποία τα μέλη της ενέχονται και ευθύνονται έναντι της Λιγνιτικής Μεγαλόπολης Μονοπρόσωπη Α.Ε., ενιαία, αδιαίρετα, αλληλέγγυα και σε ολόκληρο το καθένα χωριστά, θα εκπροσωπούνται από κοινό εκπρόσωπο και ότι θα ελέγχεται από τη Λιγνιτική Μεγαλόπολης Μονοπρόσωπη Α.Ε., η ουσιαστική συμμετοχή στη σύμπραξη/ένωση όλων των μελών της σε όλη τη διάρκεια ισχύος της Σύμβασης.

10.4 Σε περίπτωση Ομίλου νομικών προσώπων η Προσφορά του Αναδόχου πρέπει να είναι διαμορφωμένη κατά τρόπο ώστε να εξασφαλίζεται η χωριστή τιμολόγηση από τα μέλη του Ομίλου σύμφωνα με την ελληνική φορολογική νομοθεσία και πρακτική.
Στην αντίθετη περίπτωση όπου η Προσφορά του Αναδόχου δεν πληροί την ανωτέρω προϋπόθεση, ο Ανάδοχος υποχρεούται πριν την υπογραφή της Σύμβασης να περιβληθεί νομικό τύπο που θα επιτρέπει την από κοινού τιμολόγηση και τότε για την υπογραφή της σύμβασης απαιτείται επιπλέον η κατάθεση επικυρωμένου αντιγράφου του εγγράφου που θα αποδεικνύει ότι ικανοποιείται η προαναφερθείσα απαίτηση.

10.5 Η Λιγνιτική Μεγαλόπολης Μονοπρόσωπη Α.Ε., ματαιώνει το Διαγωνισμό, εφόσον:

α. απέβη άγονος λόγω μη υποβολής προσφοράς ή λόγω απόρριψης όλων των προσφορών ή αποκλεισμού όλων των προσφερόντων,

β. κανένας από τους προσφέροντες δεν προσέλθει για την υπογραφή της Σύμβασης.

10.6 Επίσης, η Λιγνιτική Μεγαλόπολης Μονοπρόσωπη Α.Ε., διατηρεί το δικαίωμα:

10.6.1 να ματαιώσει το Διαγωνισμό στο σύνολο ή σε μέρος αυτού, εφόσον κρίνει ότι:

α. διεξήχθη χωρίς τήρηση των προβλεπομένων κανόνων, με συνέπεια τον επηρεασμό του αποτελέσματος,

β. το αποτέλεσμα είναι μη ικανοποιητικό για την Επιχείρηση,

γ. ο ανταγωνισμός υπήρξε ανεπαρκής,

δ. μεταβλήθηκαν οι ανάγκες της Επιχείρησης,

ε. δεν είναι δυνατή η κανονική εκτέλεση της σύμβασης, λόγω ανωτέρας βίας.

10.6.2 να ακυρώσει μερικά το Διαγωνισμό αν διαπιστωθούν σφάλματα ή παραλείψεις σε οποιοδήποτε στάδιο αυτού ή να αναμορφώσει ανάλογα το αποτέλεσμά του ή να αποφασίσει την επανάληψή του από το σημείο που εμφιλοχώρησε το σφάλμα ή η παράλειψη.

Άρθρο 11
Περιεχόμενο και υπογραφή Σύμβασης

11.1 Το περιεχόμενο της Σύμβασης διαμορφώνεται με βάση τους όρους της Διακήρυξης και της προσφοράς του Αναδόχου, όπως εγκρίθηκαν από το αρμόδιο όργανο της Επιχείρησης.

11.2 Παράλληλα ο Ανάδοχος καλείται από τη Λιγνιτική Μεγαλόπολης Μονοπρόσωπη Α.Ε., να προσκομίσει, εντός ευλόγου χρονικού διαστήματος, την Εγγυητική Επιστολή Καλής Εκτέλεσης και σε περίπτωση νομικού προσώπου, την απόφαση ορισμού εκπροσώπου για την υπογραφή της Σύμβασης.

11.3 Μετά τη διαμόρφωση του περιεχομένου της Σύμβασης και την προσκόμιση της πιο πάνω εγγυητικής/εγγράφων, ο Ανάδοχος καλείται για την υπογραφή της εντός προθεσμίας η οποία δεν μπορεί να είναι μικρότερη των **πέντε (5) ημερών** από την

αποστολή της πρόσκλησης με τηλεομοιοτυπία ή ηλεκτρονικά και **δέκα (10) ημερών** από την αποστολή της με επιστολή.

11.4 Εάν αυτός δεν προσέλθει εντός της ως άνω προθεσμίας, η Επιχείρηση έχει το δικαίωμα να τον κηρύξει έκπτωτο και να ζητήσει την κατάπτωση της Εγγυητικής Επιστολής Συμμετοχής του στο Διαγωνισμό, ακολούθως δε να προχωρήσει σε συζητήσεις με τους λοιπούς προσφέροντες κατά σειρά μειοδοσίας για ανάδειξη Αναδόχου, υπό την προϋπόθεση ότι ισχύουν ή δέχονται να ισχύουν οι προσφορές τους.

Άρθρο 12
Επιφυλάξεις και Δικαιώματα της Λιγνιτικής Μεγαλόπολης Μονοπρόσωπη Α.Ε.

12.1 Η συμμετοχή στο Διαγωνισμό (υποβολή προσφοράς) ισοδυναμεί με δήλωση του προσφέροντος ότι έλαβε πλήρη γνώση όλων των όρων, των στοιχείων και των τευχών της Διακήρυξης.

12.2 Η Λιγνιτική Μεγαλόπολης Μονοπρόσωπη Α.Ε., διατηρεί το δικαίωμα να μεταθέσει την ημερομηνία υποβολής των Προσφορών ή να επιφέρει οποιεσδήποτε τροποποιήσεις στα τεύχη της Διακήρυξης.
Οι τροποποιήσεις αυτές θα περιλαμβάνονται σε σχετικά Συμπληρώματα της Διακήρυξης, η έκδοση των οποίων θα δημοσιεύεται όπως και η Προκήρυξη του Διαγωνισμού.

12.3 Η Λιγνιτική Μεγαλόπολης Μονοπρόσωπη Α.Ε., δεν θα έχει ευθύνη ή υποχρέωση, σε καμία περίπτωση, να αποζημιώσει τους Προσφέροντες για οποιαδήποτε δαπάνη ή ζημιά που θα έχουν υποστεί για την προετοιμασία και υποβολή των Προσφορών τους, ιδιαίτερα στην περίπτωση που αυτές δεν θα γίνουν δεκτές ή θ' αναβληθεί ή ματαιωθεί ο Διαγωνισμός σε οποιοδήποτε στάδιο και χρόνο και για οποιοδήποτε λόγο ή αιτία.
Κατά συνέπεια αυτοί που συμμετέχουν στο Διαγωνισμό και υποβάλλουν προσφορά, ανεξάρτητα αν έγιναν ή όχι τελικά δεκτοί, δεν αποκτούν κανένα απολύτως δικαίωμα κατά της Λιγνιτικής Μεγαλόπολης Μονοπρόσωπη Α.Ε., από τη Διακήρυξη αυτή και την εν γένει συμμετοχή τους στο Διαγωνισμό.

12.4 Η προσφορά, η οποία υποβάλλεται με βάση τους όρους της Διακήρυξης, θεωρείται ως πρόταση προς τη Λιγνιτική Μεγαλόπολης Μονοπρόσωπη Α.Ε., και όχι ως αποδοχή πρότασής της.

12.5 Κάθε παράλειψη στην υποβολή της Προσφοράς ή στην υπογραφή οποιουδήποτε εγγράφου, δεν δίνει το δικαίωμα σε Προσφέροντα να την επικαλεστεί προκειμένου να τύχει εξαιρέσεως ή ελαττώσεως των υποχρεώσεών του.

12.6 Οι όροι και οι περιορισμοί που αφορούν στην υποβολή των Προσφορών είναι προς όφελος της Λιγνιτικής Μεγαλόπολης Μονοπρόσωπη Α.Ε., η οποία δικαιούται, πριν από την υποβολή των προσφορών, να παραιτηθεί απ' αυτούς, χωρίς αυτό να δημιουργεί κανένα δικαίωμα στους Προσφέροντες ή σε άλλους τρίτους.

Συνημμένα:
- Παραρτήματα Ι έως ΙΙΙ.

Αριθμός Διακήρυξης: Λ.Μ. 1700000350

Π.Υ. : Εκτέλεση εργασιών αποκατάστασης βλαβών του Κύριου Εξοπλισμού και των βοηθητικών συστημάτων κατά την λειτουργία και κατά τις ολιγοήμερες κρατήσεις των Μονάδων του Κλάδου Παραγωγής.

ΠΑΡΑΡΤΗΜΑΤΑ ΠΡΟΤΥΠΟΥ ΤΕΥΧΟΥΣ 2

ΤΕΥΧΟΣ 2-1

ΠΙΝΑΚΑΣ ΠΕΡΙΕΧΟΜΕΝΩΝ

ΠΑΡΑΡΤΗΜΑ Ι 3
Έντυπα Οικονομικής Προσφοράς 3
Έντυπο Οικονομικής Προσφοράς 4

ΠΑΡΑΡΤΗΜΑ Ι
(Τεύχους 2 της Διακήρυξης)

Έντυπα Οικονομικής Προσφοράς

➲ Σύστημα Προσφοράς με "**Ενιαίο Ποσοστό Έκπτωσης**" επί των τιμών του Τιμολογίου της Υπηρεσίας.

Οι Προσφέροντες υποβάλλουν το ειδικό «Έντυπο προσφοράς» με το οποίο προσφέρουν ενιαία έκπτωση σε ακέραιες μονάδες επί τοις εκατό, στις τιμές του «Τιμολογίου Υπηρεσίας» που τους χορηγήθηκε από την Επιχείρηση.

Η έκπτωση που προσφέρουν θα πρέπει να συμπληρωθεί ολογράφως και αριθμητικώς.

Τα χορηγούμενα έντυπα στους Προσφέροντες είναι τα εξής:

α. Έντυπο οικονομικής προσφοράς (για συμπλήρωση)
β. Τιμολόγιο Υπηρεσίας
γ. Προμέτρηση – Προϋπολογισμός Υπηρεσίας.

Έντυπο Οικονομικής Προσφοράς

Για την εκτέλεση των εργασιών της υπόψη Παροχή Υπηρεσίας και σύμφωνα με τους Όρους αυτής, προσφέρω "**Ενιαίο Ποσοστό Έκπτωσης**" επί των τιμών του "Τιμολογίου Υπηρεσίας", το οποίο ανέρχεται σε :

Αριθμητικώς : .....

(ακέραιες μονάδες επί τοις εκατό)

Ολογράφως :.....

Ημερομηνία :

Ο/Η
Διαγωνιζόμενος/νη Εταιρεία

(Σφραγίδα, ονοματεπώνυμο & Υπογραφή)

ΔΙΑΚΗΡΥΞΗ: Λ.Μ.Π. 1700000350

ΤΙΜΟΛΟΓΙΟ ΥΠΗΡΕΣΙΑΣ

Π.Υ.: Εκτέλεση εργασιών αποκατάσταση βλαβών του Κύριου Εξοπλισμού και των βοηθητικών συστημάτων κατά την λειτουργία και κατά τις ολιγοήμερες κρατήσεις των Μονάδων του Κλάδου Παραγωγής.

Α/Α	ΠΕΡΙΓΡΑΦΗ ΕΡΓΑΣΙΩΝ	Αντίστοιχη Παράγραφος στην Τεχνική Περιγραφή	Αντίστοιχο Κονδύλιο Αναλύσεως για την Αναθεώρηση	ΜΟΝΑΔΑ ΜΕΤΡΗΣΗΣ	ΤΙΜΗ ΜΟΝΑΔΑΣ (σε ΕΥΡΩ)	ΠΑΡΑΤΗΡΗΣΕΙΣ
1.	**Αντικατάσταση φθαρμένων ελασμάτων.** (Τεχν. Περιγρ. Κεφ. 1)	Κεφ. 1				
1.1	Αντικατάσταση ελασμάτων κ.λ.π, από κοινό χάλυβα. (Κεφ.1, παρ.1.1. & 1.7)	Κεφ.1, παρ.1.1. & 1.7				
1.1.1	Για πάχος ελάσματος : 3-5 mm, ποσότητα ≤1500 kg.	Κεφ.1, παρ.1.1. & 1.7	χωρίς αναθεώρηση	kg	2,04	
1.1.2	Για πάχος ελάσματος : 3-5 mm, ποσότητα >1500 kg.			kg	1,94	
1.1.3	Για πάχος ελάσματος : 6-14 mm, ποσότητα ≤2000 kg.			kg	1,84	
1.1.4	Για πάχος ελάσματος : 6-14 mm, ποσότητα >2000 kg.			kg	1,63	
1.1.5	Για πάχος ελάσματος : >14 mm.			kg	1,22	
1.2	Αντικατάσταση ελασμάτων από ανοξείδωτο χάλυβα. (Κεφ. 1, παρ. 1.2. & 1.7)	Κεφ.1, παρ.1.1. & 1.7	χωρίς αναθεώρηση	kg	2,35	
1.3	Αντικατάσταση αντιτριβικών (επιγομωμένων) ελασμάτων. (Κεφ.1, παρ.1.3. & 1.7)	Κεφ.1, παρ.1.1. & 1.7				
1.3.1	Για πάχος ελάσματος : ≤14 mm, ποσότητα ≤1500 kg.	Κεφ.1, παρ.1.1. & 1.7	χωρίς αναθεώρηση	kg	2,65	
1.3.2	Για πάχος ελάσματος : ≤14 mm, ποσότητα >1500 kg.			kg	2,35	
1.3.3	Για πάχος ελάσματος : >14 mm, ποσότητα ≤1500 kg.			kg	2,39	
1.3.4	Για πάχος ελάσματος : >14 mm, ποσότητα >1500 kg.			kg	2,12	

Α/Α	ΠΕΡΙΓΡΑΦΗ ΕΡΓΑΣΙΩΝ	Αντίστοιχη Παράγραφος στην Τεχνική Περιγραφή	Αντίστοιχο Κονδύλιο Αναλύσεως για την Αναθεώρηση	ΜΟΝΑΔΑ ΜΕΤΡΗΣΗΣ	ΤΙΜΗ ΜΟΝΑΔΑΣ (σε ΕΥΡΩ)	ΠΑΡΑΤΗΡΗΣΕΙΣ
1.4	Αντικατάσταση πυριμάχων ελασμάτων. (Κεφ. 1, παρ. 1.4. & 1.7)	Κεφ. 1, παρ. 1.4. & 1.7	χωρίς αναθεώρηση	kg	2,82	
1.5	Αντικατάσταση αγωγών διανομής αέρα καύσης και ψυχρών καυσαερίων. (Κεφ. 1, παρ.1.5.)	Κεφ. 1, παρ.1.5.	χωρίς αναθεώρηση	τεμ.	56,50	
1.6	Συγκόλληση με ραφή σχισμών / φθαρμένων συγκολλήσεων αντιτριβικών / πυριμάχων / ανοξείδωτων ελασμάτων. (Κεφ. 1, παρ. 1.6)	Κεφ. 1, παρ. 1.6	χωρίς αναθεώρηση	m	8,67	
2.	**Αντικατάσταση μεταλλικών διαστολικών.** (Τεχν. Περιγρ. Κεφ. 2, παρ. 2.2.1)	Κεφ. 2, παρ. 2.2.1				
2.1	Μονής κυμάτωσης ορθογωνικής διατομής.	Κεφ. 2, παρ. 2.2.1	χωρίς αναθεώρηση	m	69,62	
2.2	Διπλής κυμάτωσης ορθογωνικής διατομής.			m	105,94	
2.3	Τριπλής κυμάτωσης ορθογωνικής διατομής.			m	110,98	
2.4	Μονής κυμάτωσης κυκλικής διατομής.			m	181,61	
2.5	Διπλής κυμάτωσης κυκλικής διατομής.			m	252,23	
2.6	Τριπλής κυμάτωσης κυκλικής διατομής.			m	292,59	
3.	**Αντικατάσταση υαλοϋφασμάτινων διαστολικών.** (Τεχν. Περιγρ. Κεφ. 2, παρ. 2.3.)	Κεφ. 2, παρ. 2.3				
3.1	Για περίμετρο σύνδεσης ≤1.000 mm.	Κεφ. 2, παρ. 2.3	χωρίς αναθεώρηση	τεμ.	72,64	
3.2	Για περίμετρο σύνδεσης >1.000 mm.			m	67,23	
4.	**Αντικατάσταση αεροφρακτών** (τάμπερ) **κυκλώματος διακίνησης λιγνίτη.** (Τεχν. Περιγρ. Κεφ. 3, παρ. 3.1.)	Κεφ. 3, παρ. 3.1.	χωρίς αναθεώρηση	m	96,90	

Α/Α	ΠΕΡΙΓΡΑΦΗ ΕΡΓΑΣΙΩΝ	Αντίστοιχη Παράγραφος στην Τεχνική Περιγραφή	Αντίστοιχο Κονδύλιο Αναλύσεως για την Αναθεώρηση	ΜΟΝΑΔΑ ΜΕΤΡΗΣΗΣ	ΤΙΜΗ ΜΟΝΑΔΑΣ (σε ΕΥΡΩ)	ΠΑΡΑΤΗΡΗΣΕΙΣ
5.	**Επισκευή - ανακατασκευή αεροφρακτών** (τάμπερ) **οχετών Θ/Κ, Ψ/Κ και αέρα καύσης.** (Τεχν. Περιγρ. Κεφ. 3, παρ. 3.2)	Κεφ. 3, παρ. 3.2				
5.1	Συγκράτηση - στερέωση οχετών, πλήρης αποξήλωση - μεταφορά προς επισκευή - επανατοποθέτηση - στερέωση αεροφρακτών.	Κεφ. 3, παρ. 3.2	χωρίς αναθεώρηση	kg	0,98	
5.2	Αντικατάσταση (αποξήλωση - διαμόρφωση - τοποθέτηση - συγκόλληση/στερέωση) ελασμάτων, πλαισίων, πτερυγίων κ.λ.π.			kg	1,96	
6.	**Αντικατάσταση εγχυτήρα** (τζιφαριού) **δευτερογενούς λιγνίτη.** (Τεχν. Περιγρ. Κεφ. 3, παρ. 3.3.)	Κεφ. 3, παρ. 3.3.	χωρίς αναθεώρηση	τεμ.	395,49	
7.	**Αντικατάσταση ηλεκτροδίων** (πλάκες - ελατήρια) **Η/Φ Λιγνίτη -Τέφρας.** (Τεχν. Περιγρ. Κεφ.4, παρ.4.1.)	Κεφ.4, παρ.4.1.				
7.1	Αντικατάσταση πλακών, ελατηρίων, μπαρών σύνδεσης Η/Φ λιγνίτη & τέφρας.	Κεφ.4, παρ.4.1.	χωρίς αναθεώρηση	Η/Φ	74.659,72	
7.2	Αντικατάσταση των μπαρών (μόνο) σύνδεσης/κρούσης πλακών.			m	34,61	Η συμβατική τιμή με α/α **7.2** ισχύει για όλα τα Η/Φ τέφρας και λιγνίτη
7.3	Αντικατάσταση των πλαισίων συγκράτησης ελατηρίων.			m	34,61	
7.4	Αντικατάσταση των αποστατικών στοιχείων πλαισίων ελατηρίων.			m	12,86	
7.5	Αντικατάσταση των ελατηρίων (μόνο) Η/Φ λιγνίτη & τέφρας.			τεμ.	1,81	
7.6	Αντικατάσταση των πλακών (μόνο) λιγνίτη & τέφρας.			τεμ.	158,20	

Α/Α	ΠΕΡΙΓΡΑΦΗ ΕΡΓΑΣΙΩΝ	Αντίστοιχη Παράγραφος στην Τεχνική Περιγραφή	Αντίστοιχο Κονδύλιο Αναλύσεως για την Αναθεώρηση	ΜΟΝΑΔΑ ΜΕΤΡΗΣΗΣ	ΤΙΜΗ ΜΟΝΑΔΑΣ (σε ΕΥΡΩ)	ΠΑΡΑΤΗΡΗΣΕΙΣ
7.7	Αντικατάσταση των μονωτήρων Η/Φ λιγνίτη & τέφρας.	Κεφ.4, παρ.4.1.	χωρίς αναθεώρηση	τεμ.	79,10	
7.8	Αντικατάσταση φθειρόμενων ελασμάτων κρούσης			τεμ.	16,31	
8.	**Αντικατάσταση διαφραγμάτων, ελασμάτων κατανομής ροής Η/Φ, και επισκευή αγωγών** (καναλιών) **ανεμών τέφρας.** (Τεχν. Περιγρ. Κεφ.4, παρ. 4.2.)	Κεφ.4, παρ. 4.2.				
8.1	Αντικατάσταση διαφραγμάτων (κουρτινών).	Κεφ.4, παρ. 4.2.				
8.1.1	Για συνολική ποσότητα ≤200m.	Κεφ.4, παρ. 4.2.	χωρίς αναθεώρηση	m	13,00	
8.1.2	Για συνολική ποσότητα >200m.			m	11,86	Η συμβατική τιμή με α/α **8.1.2** όταν εφαρμόζεται ισχύει για το σύνολο των εκτελεσθέντων ποσοτήτων.
8.2	Αντικατάσταση διάτρητων ελασμάτων και συγκόλληση με ραφή ελασμάτων - μορφοστοιχείων κοινού χάλυβα.	Κεφ.4, παρ. 4.2.	χωρίς αναθεώρηση	m	7,90	Τρέχον μέτρο συγκόλλησης.
8.3	Επισκευή αγωγών (καναλιών) μεταφοράς τέφρας, ανεμών Η/Φ προς ενδιάμεσες δεξαμενές Η/Φ τέφρας.	Κεφ.4, παρ. 4.2.	χωρίς αναθεώρηση	m	98,88	
9.	**Αντικατάσταση κιγκλιδωμάτων** (οροφής Η/Φ, μεταλλικών διαδρόμων πρόσβασης & κλιμακοστασίων). (Τεχν. Περιγρ. Κεφ. 4, παρ. 4.3/β)	Κεφ. 4, παρ. 4.3/β	χωρίς αναθεώρηση	m	16,80	
10.	**Αντικατάσταση δικτύου θέρμανσης, ατμού κατάκλισης και πλύσης Η/Φ λιγνίτη, αντικατάσταση δικτύων ύδατος πυρόσβεσης, ψύξεως και γενικής χρήσης.** (Τεχν. Περιγρ. Κεφ. 4, παρ. 4.4).	Κεφ. 4, παρ. 4.4				
10.1	**Αποξήλωση, διαμόρφωση, τοποθέτηση, στερέωση αγωγών.**	Κεφ. 4, παρ. 4.4				
10.1.1	Εξωτερική διάμετρος αγωγού έως και 50 mm.	Κεφ. 4, παρ. 4.4	χωρίς αναθεώρηση	m	5,24	Οι Συμβατικές τιμές με α/α **10.1.1, 10.1,2,** προσαυξάνονται κατά 30% όταν οι αγωγοί είναι Ανοξείδωτοι.
10.1.2	Εξωτερική διάμετρος αγωγού > 50 έως και 120 mm.			m	8,90	

Α/Α	ΠΕΡΙΓΡΑΦΗ ΕΡΓΑΣΙΩΝ	Αντίστοιχη Παράγραφος στην Τεχνική Περιγραφή	Αντίστοιχο Κονδύλιο Αναλύσεως για την Αναθεώρηση	ΜΟΝΑΔΑ ΜΕΤΡΗΣΗΣ	ΤΙΜΗ ΜΟΝΑΔΑΣ (σε ΕΥΡΩ)	ΠΑΡΑΤΗΡΗΣΕΙΣ
10.1.3	Εξωτερική διάμετρος αγωγού > 120 έως και 220 mm.	Κεφ. 4, παρ. 4.4	χωρίς αναθεώρηση	m	12,86	Οι Συμβατικές τιμές με α/α **10.1.3, 10.1.4 & 10.1.5** προσαυξάνονται κατά 30% όταν οι αγωγοί είναι Ανοξείδωτοι.
10.1.4	Εξωτερική διάμετρος αγωγού > 220 έως και 280 mm.			m	18,78	
10.1.5	Εξωτερική διάμετρος αγωγού > 280 έως και 360 mm.			m	24,73	
10.1.6	Εξωτερική διάμετρος αγωγού > 360 mm έως και 1.400 mm.			kg	0,72	Η συμβατική τιμή με α/α **10.1.6** ισχύει και για ανοξείδωτους αγωγούς γαλακτώματος της εγκατάστασης αποθείωσης.
10.2	**Κοπή, διαμόρφωση φρέζας, συγκόλληση αγωγών.**	Κεφ. 4, παρ. 4.4				
10.2.1	Εξωτερική διάμετρος αγωγού έως και 50 mm.	Κεφ. 4, παρ. 4.4	χωρίς αναθεώρηση	Αριθμός συγκολλήσεων	8,90	Οι Συμβατικές τιμές **10.2.1, 10.2.2, 10.2.3, 10.2.4 & 10.2.5** προσαυξάνονται κατά 30% όταν οι αγωγοί είναι Ανοξείδωτοι.
10.2.2	Εξωτερική διάμετρος αγωγού > 50 έως και 120 mm.			Αριθμός συγκολλήσεων	23,72	
10.2.3	Εξωτερική διάμετρος αγωγού > 120 έως και 220 mm.			Αριθμός συγκολλήσεων	49,43	
10.2.4	Εξωτερική διάμετρος αγωγού > 220 έως και 280 mm.			Αριθμός συγκολλήσεων	59,33	
10.2.5	Εξωτερική διάμετρος αγωγού > 280 έως και 360 mm.			Αριθμός συγκολλήσεων	69,21	
10.2.6	Εξωτερική διάμετρος αγωγού > 360 mm έως και 1.400 mm.	Κεφ. 4, παρ. 4.4				
10.2.6.1	Κοπή αγωγού.	Κεφ. 4, παρ. 4.4	χωρίς αναθεώρηση	mm²	0,0094	Οι συμβατικές τιμές με α/α **10.2.6.1, 10.2.6.2 & 10.6.2.3** ισχύει και για ανοξείδωτους αγωγούς.
10.2.6.2	Διαμόρφωση φρέζας.			mm²	0,0141	
10.6.2.3	Συγκόλληση αγωγού.			mm²	0,0711	

Α/Α	ΠΕΡΙΓΡΑΦΗ ΕΡΓΑΣΙΩΝ	Αντίστοιχη Παράγραφος στην Τεχνική Περιγραφή	Αντίστοιχο Κονδύλιο Αναλύσεως για την Αναθεώρηση	ΜΟΝΑΔΑ ΜΕΤΡΗΣΗΣ	ΤΙΜΗ ΜΟΝΑΔΑΣ (σε ΕΥΡΩ)	ΠΑΡΑΤΗΡΗΣΕΙΣ
11.	**Απομάκρυνση** (προς συντήρηση) **/ επανατοποθέτηση αναρτήσεων σταθερού φορτίου.** (Τεχν. Περιγρ. Κεφ. 5, παρ. 5.1.)	Κεφ. 5, παρ. 5.1.	χωρίς αναθεώρηση	kg	1,58	
12.	**Συντήρηση αναρτήσεων σταθερού φορτίου.** (Τεχν. Περιγρ. Κεφ. 5, παρ. 5.2.)	Κεφ. 5, παρ. 5.2.	χωρίς αναθεώρηση	kg	1,88	
13.	**Προετοιμασία επιφάνειας ατμαγωγών κ.λ.π, για εκτέλεση μη καταστρεπτικών ελέγχων.** (Τεχν. Περιγρ. Κεφ. 6.)	Κεφ. 6.	χωρίς αναθεώρηση	m2	106,78	
14.	**Αμμοβολή και βαφή οχετών, αγωγών, τμημάτων των εγκαταστάσεων.** (Τεχν. Περιγρ. Κεφ. 7)	Κεφ. 7				
14.1	**Αμμοβολή κατά Sa 2½ και βαφή νέων τμημάτων των εγκαταστάσεων.**	Κεφ. 7				
14.1.1	Μορφοδοκών, σωλήνων, κλιμάκων κ.λ.π, μη αμιγώς επιπέδων επιφανειών.	Κεφ. 7	χωρίς αναθεώρηση	m^2	11,86	1. Οι συμβατικές τιμές, ανά άρθρο, προσαυξάνονται κατά 10% όταν η προετοιμασία των επιφανειών για βαφή γίνεται με άλλη πλέον χρονοβόρα μέθοδο (αερόβουρτσα, αεροτροχό κ.λ.π.) πλην αμμοβολής. 2. Οι συμβατικές τιμές εφαρμόζονται για ποσότητα ανά άρθρο έως 500 m². Για συνολική ποσότητα (Π) ανά άρθρο 500 ≤ Π ≤ 2000 m² η τιμή προκύπτει ως ποσοστό % της συμβατικής τιμής σύμφωνα με τη σχέση : f(Π) % = (105 - 0.01 Π) %. Για συνολική ποσότητα Π> 2.000 m² η τιμή καθορίζεται ως ποσοστό 85% της αντίστοιχης συμβατικής τιμής.
14.1.2	Επιπέδων επιφανειών και καμπύλων επιφανειών με ακτίνα καμπυλότητας R≥ 200 mm.			m²	9,88	

Α/Α	ΠΕΡΙΓΡΑΦΗ ΕΡΓΑΣΙΩΝ	Αντίστοιχη Παράγραφος στην Τεχνική Περιγραφή	Αντίστοιχο Κονδύλιο Αναλύσεως για την Αναθεώρηση	ΜΟΝΑΔΑ ΜΕΤΡΗΣΗΣ	ΤΙΜΗ ΜΟΝΑΔΑΣ (σε ΕΥΡΩ)	ΠΑΡΑΤΗΡΗΣΕΙΣ
14.2	**Αμμοβολή κατά Sa2 και βαφή μη αντικατασταθέντων τμημάτων των εγκαταστάσεων.**	Κεφ. 7				
14.2.1	Μορφοδοκών, σωλήνων, κλιμάκων κ.λ.π, μη αμιγώς επιπέδων επιφανειών.	Κεφ. 7	χωρίς αναθεώρηση	m^2	7,90	1. Οι συμβατικές τιμές, ανά άρθρο, προσαυξάνονται κατά 10% όταν η προετοιμασία των επιφανειών για βαφή γίνεται με άλλη πλέον χρονοβόρα μέθοδο (αερόβουρτσα, αεροτροχό κ.λ.π.) πλην αμμοβολής. 2. Οι συμβατικές τιμές εφαρμόζονται για ποσότητα ανά άρθρο έως 500 m². Για συνολική ποσότητα (Π) ανά άρθρο 500 ≤ Π ≤ 2000 m² η τιμή προκύπτει ως ποσοστό % της συμβατικής τιμής σύμφωνα με τη σχέση : f(Π) % = (105 - 0.01 Π) %. Για συνολική ποσότητα Π> 2.000 m² η τιμή καθορίζεται ως ποσοστό 85% της αντίστοιχης συμβατικής τιμής.
14.2.2	Επιπέδων επιφανειών και καμπύλων επιφανειών με ακτίνα καμπυλότητας R≥ 200 mm.			m²	6,92	
15.	**Αντικατάσταση σχαρών οδήγησης ηλεκτρικού δικτύου Η/Φ.** (Τεχν. Περιγρ. Κεφ. 8)	Κεφ. 8				
15.1	Πλάτος σχάρας μέχρι & 500 mm.	Κεφ. 8	χωρίς αναθεώρηση	m	14,82	Για χορηγούμενες, σε μήκη εμπορίου, έτοιμες σχάρες οι τιμές με α/α **15.1 & 15.2,** απομειώνονται κατά ποσοστό 30%.
15.2	Πλάτος σχάρας από 500 mm έως & 1.000 mm.			m	19,78	
16.	**Αποξήλωση, προσωρινή απομάκρυνση, επανατοποθέτηση εξοπλισμού της εγκατάστασης.** (Τεχν. Περιγρ. Κεφ. 9)	Κεφ. 9				
16.1	Λοιπός εξοπλισμός πλήν μεταλλικών δικτυωτών δαπέδων (γραδελάδων).	Κεφ. 9	χωρίς αναθεώρηση	kg	0,85	
16.2	Για μεταλλικά δικτυωτά δάπεδα (γραδελάδες).			kg	0,26	

Α/Α	ΠΕΡΙΓΡΑΦΗ ΕΡΓΑΣΙΩΝ	Αντίστοιχη Παράγραφος στην Τεχνική Περιγραφή	Αντίστοιχο Κονδύλιο Αναλύσεως για την Αναθεώρηση	ΜΟΝΑΔΑ ΜΕΤΡΗΣΗΣ	ΤΙΜΗ ΜΟΝΑΔΑΣ (σε ΕΥΡΩ)	ΠΑΡΑΤΗΡΗΣΕΙΣ
17.	**Συντήρηση και επισκευή προθερμαντών αέρα με καυσαέρια** (LUVO). (Τεχν. Περιγρ. Κεφ. 10)	Κεφ. 10				
17.1	Καθαρισμός εσωτερικών στοιχείων με υδροβολή Υ/Π (300 - 500 Atm) των Π/Θ.	Κεφ. 10	χωρίς αναθεώρηση	τεμ.	4.008,75	
17.2	Αντικατάσταση Κυψελών (κλωβών) εναλλαγής θερμότητας.			kg	0,37	
17.3	Αντικατάσταση ελασμάτων αξονικής, ακτινικής και περιφερειακής στεγανοποίησης Π/Θ (πάχους έως και 2 mm).			m	31,65	
17.4	Αντικατάσταση διαχωριστικών πλαισίων, σχαρών στήριξης, πλακών στεγανοποίησης, ενδετών κελυφών κ.λ.π.			kg	2,28	
18.	**Μονώσεις.** (Τεχν. Περιγρ. Κεφ. 11)	Κεφ. 11				
18.1	Μόνωση πάχους έως και 100 mm τοιχωμάτων Η/Φ, οχετών, αγωγών (εξωτ.διαμέτρος μόνωσης Φ > 350 mm) κ.λ.π. (Κεφ. 11. παρ. 11.1).	Κεφ. 11. παρ. 11.1				
18.1.1	Για ποσότητα ≤ 300 $m^{2.}$	Κεφ. 11. παρ. 11.1	χωρίς αναθεώρηση	m^2	21,66	Η συμβατική τιμή με α/α **18.1.2** εφαρμόζεται για το σύνολο της αντίστοιχης εξωτερικής μονωθείσας επιφάνειας. Η συμβατική τιμή, ειδικά, για μόνωση πάχους 2 X 100 mm προσαυξάνεται κατά ποσοστό 20% των τιμών με α/α **18.1.1.** Η συμβατική τιμή με α/α **18.1, 18.4, 18.5, 18.6 & 18.8** απομειώνεται κατά ποσοστό 50% όταν επαναχρησιμοποιηθεί η υφιστάμενη εξωτερική επένδυση των εγκαταστάσεων.
18.1.2	Για ποσότητα > 300 $m^{2.}$			m^2	20,59	
18.2	Μόνωση οροφής Η/Φ και νεκρών χώρων λεβήτων. (Κεφ. 11. παρ. 11.2)	Κεφ. 11. παρ. 11.2	χωρίς αναθεώρηση	m^3	17,78	

Α/Α	ΠΕΡΙΓΡΑΦΗ ΕΡΓΑΣΙΩΝ	Αντίστοιχη Παράγραφος στην Τεχνική Περιγραφή	Αντίστοιχο Κονδύλιο Αναλύσεως για την Αναθεώρηση	ΜΟΝΑΔΑ ΜΕΤΡΗΣΗΣ	ΤΙΜΗ ΜΟΝΑΔΑΣ (σε ΕΥΡΩ)	ΠΑΡΑΤΗΡΗΣΕΙΣ
18.3	Τοποθέτηση ανοξείδωτης ταινίας (τσέρκι). (Κεφ. 11. παρ. 11.3)	Κεφ. 11. παρ. 11.3	χωρίς αναθεώρηση	m	8,94	Η συμβατική τιμή με α/α **18.1, 18.4, 18.5, 18.6 & 18.8** απομειώνεται κατά ποσοστό 50% όταν επαναχρησιμοποιηθεί η υφιστάμενη εξωτερική επένδυση των εγκαταστάσεων.
18.4	Αφαίρεση και επανατοποθέτηση μονώσεων ατμαγωγών (εξωτ. διαμ. μόνωσης Φ > 350 mm). (Κεφ. 11. παρ. 11.4)	Κεφ. 11. παρ. 11.4	χωρίς αναθεώρηση	m^2	24,73	
18.5	Αφαίρεση και επανατοποθέτηση μονώσεων αγωγών και ατμαγωγών (εξωτ. διαμέτρος μόνωσης έως & Φ350 mm). (Κεφ. 11. παρ. 11.1. & 11.4)	Κεφ. 11. παρ. 11.1. & 11.4	χωρίς αναθεώρηση	m	25,71	
18.6	Αφαίρεση και επανατοποθέτηση μονώσεων καμπυλών και ειδικών τεμαχίων (εξωτ. διαμ. μόνωσης έως & Φ350 mm). (Κεφ. 11 παρ.11.1. & 11.4)	Κεφ. 11 παρ.11.1. & 11.4	χωρίς αναθεώρηση	τεμ.	29,67	
18.7	Κατασκευή στηριγμάτων εξωτερικής επένδυσης ατμ/γών. (Κεφ. 11 παρ. 11.4)	Κεφ. 11 παρ. 11.4				
18.7.1	Για κατακόρυφα τμήματα.	Κεφ. 11 παρ. 11.4	χωρίς αναθεώρηση	kg	4,45	Σύμφωνα με τα σχέδια Σ. 1112, 1113, 1114, 1115, ΔΕΠ-ΚΘΠ-1, -2, -3, -4
18.7.2	Για οριζόντια τμήματα.		χωρίς αναθεώρηση	kg	2,18	
18.8	Αφαίρεση και επανατοποθέτηση μονώσεων συλλεκτών. (Κεφ. 11 παρ. 11.5)	Κεφ. 11 παρ. 11.5	χωρίς αναθεώρηση	m^2	29,67	
19.	**Ανέγερση και αποξήλωση πιστοποιημένων ικριωμάτων.** (Τεχν. Περιγρ. Κεφ. 12)	Κεφ. 12				
19.1	Για ποσότητα ≤300 m^3	Κεφ. 12	χωρίς αναθεώρηση	m^3	5,35	
19.2	Για ποσότητα >300 m^3		χωρίς αναθεώρηση	m^3	4,89	

Α/Α	ΠΕΡΙΓΡΑΦΗ ΕΡΓΑΣΙΩΝ	Αντίστοιχη Παράγραφος στην Τεχνική Περιγραφή	Αντίστοιχο Κονδύλιο Αναλύσεως για την Αναθεώρηση	ΜΟΝΑΔΑ ΜΕΤΡΗΣΗΣ	ΤΙΜΗ ΜΟΝΑΔΑΣ (σε ΕΥΡΩ)	ΠΑΡΑΤΗΡΗΣΕΙΣ
20.	**Απολογιστική εκτέλεση μη προβλεπόμενων εργασιών για απασχόληση.**	Κεφ. 13 παρ.13.2				
20.1	Για απασχόληση τεχνιτών ή ηλεκτροσυγκολλητών.	Κεφ. 13 παρ.13.2.1	χωρίς αναθεώρηση	ΤΩ	13,25	Οι συμβατικές τιμές με α/α **20.1 & 20.2** προσαυξάνονται: • Κατά 25% για εργασία νύκτας καθημερινής (από 22:00μ.μ έως 6:00π.μ.), • Κατά 75% για εργασία Κυριακών και Αργιών (από 6:00π.μ έως 22:00μ.μ), • Κατά 100% για εργασία νύκτας Κυριακών & Αργιών (από 22:00μ.μ έως 6:00π.μ.), • Τυχόν υπερωριακή απασχόληση (πέρα του 8ωρου), κατ' απαίτηση της Επιχείρησης, δεν θα λαμβάνονται οι εκάστοτε νόμιμες προσαυξήσεις πέρα των προαναφερόμενων.
20.2	Για απασχόληση εργατών ή βοηθών τεχνιτών.		χωρίς αναθεώρηση	ΕΩ	10,19	
20.3	**Υποστηρικτικές Υπηρεσίες διάθεσης** (μίσθωσης) Μηχανοτεχνίτη (σε 8ωρη απασχόληση) για ανάγκες υποστήριξης συνεργείων του Κλάδου Παραγωγής.	Κεφ. 13 παρ.13.2.2	χωρίς αναθεώρηση	8ωρη εργασία	90,88	Οι συμβατικές τιμές με α/α **20.3 & 20.4** προσαυξάνονται: - 40% του ωρομισθίου ανεξαρτήτως ημέρας και ώρας που αυτή θα παρασχεθεί (ως ωρομίσθιο λογίζεται το 1/8 του ημερομισθίου προσφοράς για 8ωρη εργασία) - 75% για εργασία Κυριακή – Αργία.
20.4	**Υποστηρικτικές Υπηρεσίες διάθεσης** (μίσθωσης) Βοηθός τεχνίτη ή Εργάτη (σε 8ωρη απασχόληση) για ανάγκες υποστήριξης συνεργείων του Κλάδου Παραγωγής.		χωρίς αναθεώρηση	8ωρη εργασία	70,69	

ΓΙΑ ΤΟΝ ΔΙΑΓΩΝΙΖΌΜΕΝΟ **ΓΙΑ ΤΗΝ ΕΠΙΧΕΙΡΗΣΗ**

ΔΙΑΚΗΡΥΞΗ: Λ.Μ.Π. 1700000350

ΠΡΟΜΕΤΡΗΣΗ - ΠΡΟΫΠΟΛΟΓΙΣΜΟΣ ΥΠΗΡΕΣΙΑΣ

Π.Υ.: Εκτέλεση εργασιών αποκατάσταση βλαβών του Κύριου Εξοπλισμού και των βοηθητικών συστημάτων κατά την λειτουργία και κατά τις ολιγοήμερες κρατήσεις των Μονάδων του Κλάδου Παραγωγής.

Α/Α	ΠΕΡΙΓΡΑΦΗ ΕΡΓΑΣΙΩΝ	Αντίστοιχη Παράγραφος στην Τεχνική Περιγραφή	Αντίστοιχο Κονδύλιο Αναλύσεως για την Αναθεώρηση	ΜΟΝΑΔΑ ΜΕΤΡΗΣΗΣ	ΤΙΜΗ ΜΟΝΑΔΑΣ (σε ΕΥΡΩ)	ΠΟΣΟΤΗΤΑ	ΣΥΝΟΛΙΚΗ ΔΑΠΑΝΗ (σε ΕΥΡΩ)
1.	**Αντικατάσταση φθαρμένων ελασμάτων.** (Τεχν. Περιγρ. Κεφ. 1)	Κεφ. 1					
1.1	Αντικατάσταση ελασμάτων κ.λ.π, από κοινό χάλυβα. (Κεφ.1, παρ.1.1. & 1.7)	Κεφ.1, παρ.1.1. & 1.7					
1.1.1	Για πάχος ελάσματος : 3-5 mm, ποσότητα ≤1500 kg.	Κεφ.1, παρ.1.1. & 1.7	χωρίς αναθεώρηση	kg	2,04	0,00	0,00
1.1.2	Για πάχος ελάσματος : 3-5 mm, ποσότητα >1500 kg.			kg	1,94	5.000,00	9.700,00
1.1.3	Για πάχος ελάσματος : 6-14 mm, ποσότητα ≤2000 kg.			kg	1,84	0,00	0,00
1.1.4	Για πάχος ελάσματος : 6-14 mm, ποσότητα >2000 kg.			kg	1,63	7.000,00	11.410,00
1.1.5	Για πάχος ελάσματος : >14 mm.			kg	1,22	5.000,00	6.100,00
1.2	Αντικατάσταση ελασμάτων από ανοξείδωτο χάλυβα. (Κεφ. 1, παρ. 1.2. & 1.7)	Κεφ.1, παρ.1.1. & 1.7	χωρίς αναθεώρηση	kg	2,35	1.500,00	3.525,00
1.3	Αντικατάσταση αντιτριβικών (επιγομωμένων) ελασμάτων. (Κεφ.1, παρ.1.3. & 1.7)	Κεφ.1, παρ.1.1. & 1.7					
1.3.1	Για πάχος ελάσματος : ≤14 mm, ποσότητα ≤1500 kg.	Κεφ.1, παρ.1.1. & 1.7	χωρίς αναθεώρηση	kg	2,65	0,00	0,00
1.3.2	Για πάχος ελάσματος : ≤14 mm, ποσότητα >1500 kg.			kg	2,35	2.500,00	5.875,00
1.3.3	Για πάχος ελάσματος : >14 mm, ποσότητα ≤1500 kg.			kg	2,39	0,00	0,00
1.3.4	Για πάχος ελάσματος : >14 mm, ποσότητα >1500 kg.			kg	2,12	2.500,00	5.300,00

Α/Α	ΠΕΡΙΓΡΑΦΗ ΕΡΓΑΣΙΩΝ	Αντίστοιχη Παράγραφος στην Τεχνική Περιγραφή	Αντίστοιχο Κονδύλιο Αναλύσεως για την Αναθεώρηση	ΜΟΝΑΔΑ ΜΕΤΡΗΣΗΣ	ΤΙΜΗ ΜΟΝΑΔΑΣ (σε ΕΥΡΩ)	ΠΟΣΟΤΗΤΑ	ΣΥΝΟΛΙΚΗ ΔΑΠΑΝΗ (σε ΕΥΡΩ)
1.4	Αντικατάσταση πυριμάχων ελασμάτων. (Κεφ. 1, παρ. 1.4. & 1.7)	Κεφ. 1, παρ. 1.4. & 1.7	χωρίς αναθεώρηση	kg	2,82	800,00	2.256,00
1.5	Αντικατάσταση αγωγών διανομής αέρα καύσης και ψυχρών καυσαερίων. (Κεφ. 1, παρ.1.5.)	Κεφ. 1, παρ.1.5.	χωρίς αναθεώρηση	τεμ.	56,50	50,00	2.825,00
1.6	Συγκόλληση με ραφή σχισμών / φθαρμένων συγκολλήσεων αντιτριβικών / πυριμάχων / ανοξείδωτων ελασμάτων. (Κεφ. 1, παρ. 1.6)	Κεφ. 1, παρ. 1.6	χωρίς αναθεώρηση	m	8,67	1.500,00	13.005,00
2.	**Αντικατάσταση μεταλλικών διαστολικών.** (Τεχν. Περιγρ. Κεφ. 2, παρ. 2.2.1)	Κεφ. 2, παρ. 2.2.1					
2.1	Μονής κυμάτωσης ορθογωνικής διατομής.	Κεφ. 2, παρ. 2.2.1	χωρίς αναθεώρηση	m	69,62	5,00	348,10
2.2	Διπλής κυμάτωσης ορθογωνικής διατομής.			m	105,94	5,00	529,70
2.3	Τριπλής κυμάτωσης ορθογωνικής διατομής.			m	110,98	0,00	0,00
2.4	Μονής κυμάτωσης κυκλικής διατομής.			m	181,61	5,00	908,05
2.5	Διπλής κυμάτωσης κυκλικής διατομής.			m	252,23	2,00	504,46
2.6	Τριπλής κυμάτωσης κυκλικής διατομής.			m	292,59	0,00	0,00
3.	**Αντικατάσταση υαλοϋφασμάτινων διαστολικών.** (Τεχν. Περιγρ. Κεφ. 2, παρ. 2.3.)	Κεφ. 2, παρ. 2.3					
3.1	Για περίμετρο σύνδεσης ≤1.000 mm.	Κεφ. 2, παρ. 2.3	χωρίς αναθεώρηση	τεμ.	72,64	20,00	1.452,80
3.2	Για περίμετρο σύνδεσης >1.000 mm.			m	67,23	50,00	3.361,50
4.	**Αντικατάσταση αεροφρακτών** (τάμπερ) **κυκλώματος διακίνησης λιγνίτη.** (Τεχν. Περιγρ. Κεφ. 3, παρ. 3.1.)	Κεφ. 3, παρ. 3.1.	χωρίς αναθεώρηση	m	96,90	30,00	2.907,00

Α/Α	ΠΕΡΙΓΡΑΦΗ ΕΡΓΑΣΙΩΝ	Αντίστοιχη Παράγραφος στην Τεχνική Περιγραφή	Αντίστοιχο Κονδύλιο Αναλύσεως για την Αναθεώρηση	ΜΟΝΑΔΑ ΜΕΤΡΗΣΗΣ	ΤΙΜΗ ΜΟΝΑΔΑΣ (σε ΕΥΡΩ)	ΠΟΣΟΤΗΤΑ	ΣΥΝΟΛΙΚΗ ΔΑΠΑΝΗ (σε ΕΥΡΩ)
5.	**Επισκευή - ανακατασκευή αεροφρακτών** (τάμπερ) **οχετών Θ/Κ, Ψ/Κ και αέρα καύσης.** (Τεχν. Περιγρ. Κεφ. 3, παρ. 3.2)	Κεφ. 3, παρ. 3.2					
5.1	Συγκράτηση - στερέωση οχετών, πλήρης αποξήλωση - μεταφορά προς επισκευή - επανατοποθέτηση - στερέωση αεροφρακτών.	Κεφ. 3, παρ. 3.2	χωρίς αναθεώρηση	kg	0,98	2.000,00	1.960,00
5.2	Αντικατάσταση (αποξήλωση - διαμόρφωση - τοποθέτηση - συγκόλληση/στερέωση) ελασμάτων, πλαισίων, πτερυγίων κ.λ.π.			kg	1,96	1.000,00	1.960,00
6.	**Αντικατάσταση εγχυτήρα** (τζιφαριού) **δευτερογενούς λιγνίτη.** (Τεχν. Περιγρ. Κεφ. 3, παρ. 3.3.)	Κεφ. 3, παρ. 3.3.	χωρίς αναθεώρηση	τεμ.	395,49	3,00	1.186,47
7.	**Αντικατάσταση ηλεκτροδίων** (πλάκες - ελατήρια) **Η/Φ Λιγνίτη -Τέφρας.** (Τεχν. Περιγρ. Κεφ.4, παρ.4.1.)	Κεφ.4, παρ.4.1.					
7.1	Αντικατάσταση πλακών, ελατηρίων, μπαρών σύνδεσης Η/Φ λιγνίτη & τέφρας.	Κεφ.4, παρ.4.1.	χωρίς αναθεώρηση	Η/Φ	74.659,72	0,00	0,00
7.2	Αντικατάσταση των μπαρών (μόνο) σύνδεσης/κρούσης πλακών.			m	34,61	0,00	0,00
7.3	Αντικατάσταση των πλαισίων συγκράτησης ελατηρίων.			m	34,61	0,00	0,00
7.4	Αντικατάσταση των αποστατικών στοιχείων πλαισίων ελατηρίων.			m	12,86	0,00	0,00
7.5	Αντικατάσταση των ελατηρίων (μόνο) Η/Φ λιγνίτη & τέφρας.			τεμ.	1,81	100,00	181,00
7.6	Αντικατάσταση των πλακών (μόνο) λιγνίτη & τέφρας.			τεμ.	158,20	5,00	791,00

Α/Α	ΠΕΡΙΓΡΑΦΗ ΕΡΓΑΣΙΩΝ	Αντίστοιχη Παράγραφος στην Τεχνική Περιγραφή	Αντίστοιχο Κονδύλιο Αναλύσεως για την Αναθεώρηση	ΜΟΝΑΔΑ ΜΕΤΡΗΣΗΣ	ΤΙΜΗ ΜΟΝΑΔΑΣ (σε ΕΥΡΩ)	ΠΟΣΟΤΗΤΑ	ΣΥΝΟΛΙΚΗ ΔΑΠΑΝΗ (σε ΕΥΡΩ)
7.7	Αντικατάσταση των μονωτήρων Η/Φ λιγνίτη & τέφρας.	Κεφ.4, παρ.4.1.	χωρίς αναθεώρηση	τεμ.	79,10	5,00	395,50
7.8	Αντικατάσταση φθειρόμενων ελασμάτων κρούσης			τεμ.	16,31	5,00	81,55
8.	**Αντικατάσταση διαφραγμάτων, ελασμάτων κατανομής ροής Η/Φ, και επισκευή αγωγών** (καναλιών) **ανεμών τέφρας.** (Τεχν. Περιγρ. Κεφ.4, παρ. 4.2.)	Κεφ.4, παρ. 4.2.					
8.1	Αντικατάσταση διαφραγμάτων (κουρτινών).	Κεφ.4, παρ. 4.2.					
8.1.1	Για συνολική ποσότητα ≤200m.	Κεφ.4, παρ. 4.2.	χωρίς αναθεώρηση	m	13,00	150,00	1.950,00
8.1.2	Για συνολική ποσότητα >200m.			m	11,86	0,00	0,00
8.2	Αντικατάσταση διάτρητων ελασμάτων και συγκόλληση με ραφή ελασμάτων - μορφοστοιχείων κοινού χάλυβα.	Κεφ.4, παρ. 4.2.	χωρίς αναθεώρηση	m	7,90	1.500,00	11.850,00
8.3	Επισκευή αγωγών (καναλιών) μεταφοράς τέφρας, ανεμών Η/Φ προς ενδιάμεσες δεξαμενές Η/Φ τέφρας.	Κεφ.4, παρ. 4.2.	χωρίς αναθεώρηση	m	98,88	20,00	1.977,60
9.	**Αντικατάσταση κιγκλιδωμάτων** (οροφής Η/Φ, μεταλλικών διαδρόμων πρόσβασης & κλιμακοστασίων). (Τεχν. Περιγρ. Κεφ. 4, παρ. 4.3/β)	Κεφ. 4, παρ. 4.3/β	χωρίς αναθεώρηση	m	16,80	10,00	168,00
10.	**Αντικατάσταση δικτύου θέρμανσης, ατμού κατάκλισης και πλύσης Η/Φ λιγνίτη, αντικατάσταση δικτύων ύδατος πυρόσβεσης, ψύξεως και γενικής χρήσης.** (Τεχν. Περιγρ. Κεφ. 4, παρ. 4.4).	Κεφ. 4, παρ. 4.4					
10.1	**Αποξήλωση, διαμόρφωση, τοποθέτηση, στερέωση αγωγών.**	Κεφ. 4, παρ. 4.4					
10.1.1	Εξωτερική διάμετρος αγωγού έως και 50 mm.	Κεφ. 4, παρ. 4.4	χωρίς αναθεώρηση	m	5,24	200,00	1.048,00
10.1.2	Εξωτερική διάμετρος αγωγού > 50 έως και 120 mm.			m	8,90	200,00	1.780,00

Α/Α	ΠΕΡΙΓΡΑΦΗ ΕΡΓΑΣΙΩΝ	Αντίστοιχη Παράγραφος στην Τεχνική Περιγραφή	Αντίστοιχο Κονδύλιο Αναλύσεως για την Αναθεώρηση	ΜΟΝΑΔΑ ΜΕΤΡΗΣΗΣ	ΤΙΜΗ ΜΟΝΑΔΑΣ (σε ΕΥΡΩ)	ΠΟΣΟΤΗΤΑ	ΣΥΝΟΛΙΚΗ ΔΑΠΑΝΗ (σε ΕΥΡΩ)
10.1.3	Εξωτερική διάμετρος αγωγού > 120 έως και 220 mm.	Κεφ. 4, παρ. 4.4	χωρίς αναθεώρηση	m	12,86	100,00	1.286,00
10.1.4	Εξωτερική διάμετρος αγωγού > 220 έως και 280 mm.			m	18,78	100,00	1.878,00
10.1.5	Εξωτερική διάμετρος αγωγού > 280 έως και 360 mm.			m	24,73	50,00	1.236,50
10.1.6	Εξωτερική διάμετρος αγωγού > 360 mm έως και 1.400 mm.			kg	0,72	2.500,00	1.800,00
10.2	**Κοπή, διαμόρφωση φρέζας, συγκόλληση αγωγών.**	Κεφ. 4, παρ. 4.4					
10.2.1	Εξωτερική διάμετρος αγωγού έως και 50 mm.	Κεφ. 4, παρ. 4.4	χωρίς αναθεώρηση	Αριθμός συγκολλήσεων	8,90	150,00	1.335,00
10.2.2	Εξωτερική διάμετρος αγωγού > 50 έως και 120 mm.			Αριθμός συγκολλήσεων	23,72	100,00	2.372,00
10.2.3	Εξωτερική διάμετρος αγωγού > 120 έως και 220 mm.			Αριθμός συγκολλήσεων	49,43	60,00	2.965,80
10.2.4	Εξωτερική διάμετρος αγωγού > 220 έως και 280 mm.			Αριθμός συγκολλήσεων	59,33	40,00	2.373,20
10.2.5	Εξωτερική διάμετρος αγωγού > 280 έως και 360 mm.			Αριθμός συγκολλήσεων	69,21	30,00	2.076,30
10.2.6	Εξωτερική διάμετρος αγωγού > 360 mm έως και 1.400 mm.	Κεφ. 4, παρ. 4.4					
10.2.6.1	Κοπή αγωγού.	Κεφ. 4, παρ. 4.4	χωρίς αναθεώρηση	mm²	0,0094	85.000,00	799,00
10.2.6.2	Διαμόρφωση φρέζας.			mm²	0,0141	70.000,00	987,00
10.6.2.3	Συγκόλληση αγωγού.			mm²	0,0711	30.000,00	2.133,00

Α/Α	ΠΕΡΙΓΡΑΦΗ ΕΡΓΑΣΙΩΝ	Αντίστοιχη Παράγραφος στην Τεχνική Περιγραφή	Αντίστοιχο Κονδύλιο Αναλύσεως για την Αναθεώρηση	ΜΟΝΑΔΑ ΜΕΤΡΗΣΗΣ	ΤΙΜΗ ΜΟΝΑΔΑΣ (σε ΕΥΡΩ)	ΠΟΣΟΤΗΤΑ	ΣΥΝΟΛΙΚΗ ΔΑΠΑΝΗ (σε ΕΥΡΩ)
11.	**Απομάκρυνση** (προς συντήρηση) **/ επανατοποθέτηση αναρτήσεων σταθερού φορτίου.** (Τεχν. Περιγρ. Κεφ. 5, παρ. 5.1.)	Κεφ. 5, παρ. 5.1.	χωρίς αναθεώρηση	kg	1,58	800,00	1.264,00
12.	**Συντήρηση αναρτήσεων σταθερού φορτίου.** (Τεχν. Περιγρ. Κεφ. 5, παρ. 5.2.)	Κεφ. 5, παρ. 5.2.	χωρίς αναθεώρηση	kg	1,88	500,00	940,00
13.	**Προετοιμασία επιφάνειας ατμαγωγών κ.λ.π, για εκτέλεση μη καταστρεπτικών ελέγχων.** (Τεχν. Περιγρ. Κεφ. 6.)	Κεφ. 6.	χωρίς αναθεώρηση	m2	106,78	10,00	1.067,80
14.	**Αμμοβολή και βαφή οχετών, αγωγών, τμημάτων των εγκαταστάσεων.** (Τεχν. Περιγρ. Κεφ. 7)	Κεφ. 7					
14.1	**Αμμοβολή κατά Sa 2½ και βαφή νέων τμημάτων των εγκαταστάσεων.**	Κεφ. 7					
14.1.1	Μορφοδοκών, σωλήνων, κλιμάκων κ.λ.π, μη αμιγώς επιπέδων επιφανειών.	Κεφ. 7	χωρίς αναθεώρηση	m^2	11,86	80,00	948,80
14.1.2	Επιπέδων επιφανειών και καμπύλων επιφανειών με ακτίνα καμπυλότητας R≥ 200 mm.			m^2	9,88	100,00	988,00
14.2	**Αμμοβολή κατά Sa2 και βαφή μη αντικατασταθέντων τμημάτων των εγκαταστάσεων.**	Κεφ. 7					
14.2.1	Μορφοδοκών, σωλήνων, κλιμάκων κ.λ.π, μη αμιγώς επιπέδων επιφανειών.	Κεφ. 7	χωρίς αναθεώρηση	m^2	7,90	100,00	790,00
14.2.2	Επιπέδων επιφανειών και καμπύλων επιφανειών με ακτίνα καμπυλότητας R≥ 200 mm.			m^2	6,92	100,00	692,00
15.	**Αντικατάσταση σχαρών οδήγησης ηλεκτρικού δικτύου Η/Φ.** (Τεχν. Περιγρ. Κεφ. 8)	Κεφ. 8					
15.1	Πλάτος σχάρας μέχρι & 500 mm.	Κεφ. 8	χωρίς αναθεώρηση	m	14,82	45,00	666,90
15.2	Πλάτος σχάρας από 500 mm έως & 1.000 mm.			m	19,78	15,00	296,70

Α/Α	ΠΕΡΙΓΡΑΦΗ ΕΡΓΑΣΙΩΝ	Αντίστοιχη Παράγραφος στην Τεχνική Περιγραφή	Αντίστοιχο Κονδύλιο Αναλύσεως για την Αναθεώρηση	ΜΟΝΑΔΑ ΜΕΤΡΗΣΗΣ	ΤΙΜΗ ΜΟΝΑΔΑΣ (σε ΕΥΡΩ)	ΠΟΣΟΤΗΤΑ	ΣΥΝΟΛΙΚΗ ΔΑΠΑΝΗ (σε ΕΥΡΩ)
16.	**Αποξήλωση, προσωρινή απομάκρυνση, επανατοποθέτηση εξοπλισμού της εγκατάστασης.** (Τεχν. Περιγρ. Κεφ. 9)	Κεφ. 9					
16.1	Λοιπός εξοπλισμός πλήν μεταλλικών δικτυωτών δαπέδων (γραδελάδων).	Κεφ. 9	χωρίς αναθεώρηση	kg	0,85	8.000,00	6.800,00
16.2	Για μεταλλικά δικτυωτά δάπεδα (γραδελάδες).			kg	0,26	3.100,00	806,00
17.	**Συντήρηση και επισκευή προθερμαντών αέρα με καυσαέρια** (LUVO). (Τεχν. Περιγρ. Κεφ. 10)	Κεφ. 10					
17.1	Καθαρισμός εσωτερικών στοιχείων με υδροβολή Υ/Π (300 - 500 Atm) των Π/Θ.	Κεφ. 10	χωρίς αναθεώρηση	τεμ.	4.008,75	0,00	0,00
17.2	Αντικατάσταση Κυψελών (κλωβών) εναλλαγής θερμότητας.			kg	0,37	0,00	0,00
17.3	Αντικατάσταση ελασμάτων αξονικής, ακτινικής και περιφερειακής στεγανοποίησης Π/Θ (πάχους έως και 2 mm).			m	31,65	40,00	1.266,00
17.4	Αντικατάσταση διαχωριστικών πλαισίων, σχαρών στήριξης, πλακών στεγανοποίησης, ενδετών κελυφών κ.λ.π.			kg	2,28	300,00	684,00
18.	**Μονώσεις.** (Τεχν. Περιγρ. Κεφ. 11)	Κεφ. 11					
18.1	Μόνωση πάχους έως και 100 mm τοιχωμάτων Η/Φ, οχετών, αγωγών (εξωτ.διαμέτρος μόνωσης Φ > 350 mm) κ.λ.π. (Κεφ. 11. παρ. 11.1).	Κεφ. 11. παρ. 11.1					
18.1.1	Για ποσότητα ≤ 300 $m^{2.}$	Κεφ. 11. παρ. 11.1	χωρίς αναθεώρηση	m^2	21,66	260,00	5.631,60
18.1.2	Για ποσότητα > 300 $m^{2.}$			m^2	20,59	0,00	0,00
18.2	Μόνωση οροφής Η/Φ και νεκρών χώρων λεβήτων. (Κεφ. 11. παρ. 11.2)	Κεφ. 11. παρ. 11.2	χωρίς αναθεώρηση	m^3	17,78	50,00	889,00

Α/Α	ΠΕΡΙΓΡΑΦΗ ΕΡΓΑΣΙΩΝ	Αντίστοιχη Παράγραφος στην Τεχνική Περιγραφή	Αντίστοιχο Κονδύλιο Αναλύσεως για την Αναθεώρηση	ΜΟΝΑΔΑ ΜΕΤΡΗΣΗΣ	ΤΙΜΗ ΜΟΝΑΔΑΣ (σε ΕΥΡΩ)	ΠΟΣΟΤΗΤΑ	ΣΥΝΟΛΙΚΗ ΔΑΠΑΝΗ (σε ΕΥΡΩ)
18.3	Τοποθέτηση ανοξείδωτης ταινίας (τσέρκι). (Κεφ. 11. παρ. 11.3)	Κεφ. 11. παρ. 11.3	χωρίς αναθεώρηση	m	8,94	100,00	894,00
18.4	Αφαίρεση και επανατοποθέτηση μονώσεων ατμαγωγών (εξωτ. διαμ. μόνωσης Φ > 350 mm). (Κεφ. 11. παρ. 11.4)	Κεφ. 11. παρ. 11.4	χωρίς αναθεώρηση	m^2	24,73	50,00	1.236,50
18.5	Αφαίρεση και επανατοποθέτηση μονώσεων αγωγών και ατμαγωγών (εξωτ. διαμέτρος μόνωσης έως & Φ350 mm). (Κεφ. 11. παρ. 11.1. & 11.4)	Κεφ. 11. παρ. 11.1. & 11.4	χωρίς αναθεώρηση	m	25,71	80,00	2.056,80
18.6	Αφαίρεση και επανατοποθέτηση μονώσεων καμπυλών και ειδικών τεμαχίων (εξωτ. διαμ. μόνωσης έως & Φ350 mm). (Κεφ. 11 παρ.11.1. & 11.4)	Κεφ. 11 παρ.11.1. & 11.4	χωρίς αναθεώρηση	τεμ.	29,67	30,00	890,10
18.7	Κατασκευή στηριγμάτων εξωτερικής επένδυσης ατμ/γών. (Κεφ. 11 παρ. 11.4)	Κεφ. 11 παρ. 11.4					
18.7.1	Για κατακόρυφα τμήματα.	Κεφ. 11 παρ. 11.4	χωρίς αναθεώρηση	kg	4,45	100,00	445,00
18.7.2	Για οριζόντια τμήματα.		χωρίς αναθεώρηση	kg	2,18	100,00	218,00
18.8	Αφαίρεση και επανατοποθέτηση μονώσεων συλλεκτών. (Κεφ. 11 παρ. 11.5)	Κεφ. 11 παρ. 11.5	χωρίς αναθεώρηση	m^2	29,67	30,0125	890,47
19.	**Ανέγερση και αποξήλωση πιστοποιημένων ικριωμάτων.** (Τεχν. Περιγρ. Κεφ. 12)	Κεφ. 12					
19.1	Για ποσότητα ≤300 m^3	Κεφ. 12	χωρίς αναθεώρηση	m^3	5,35	0,00	0,00
19.2	Για ποσότητα >300 m^3		χωρίς αναθεώρηση	m^3	4,89	3.000,00	14.670,00

Α/Α	ΠΕΡΙΓΡΑΦΗ ΕΡΓΑΣΙΩΝ	Αντίστοιχη Παράγραφος στην Τεχνική Περιγραφή	Αντίστοιχο Κονδύλιο Αναλύσεως για την Αναθεώρηση	ΜΟΝΑΔΑ ΜΕΤΡΗΣΗΣ	ΤΙΜΗ ΜΟΝΑΔΑΣ (σε ΕΥΡΩ)	ΠΟΣΟΤΗΤΑ	ΣΥΝΟΛΙΚΗ ΔΑΠΑΝΗ (σε ΕΥΡΩ)
20.	**Απολογιστική εκτέλεση μη προβλεπόμενων εργασιών για απασχόληση.**	Κεφ. 13 παρ.13.2					
20.1	Για απασχόληση τεχνιτών ή ηλεκτροσυγκολλητών.	Κεφ. 13 παρ.13.2.1	χωρίς αναθεώρηση	ΤΩ	13,25	1.000	13.250,00
20.2	Για απασχόληση εργατών ή βοηθών τεχνιτών.		χωρίς αναθεώρηση	ΕΩ	10,19	800	8.152,00
20.3	**Υποστηρικτικές Υπηρεσίες διάθεσης** (μίσθωσης) Μηχανοτεχνίτη (σε 8ωρη απασχόληση) για ανάγκες υποστήριξης συνεργείων του Κλάδου Παραγωγής.	Κεφ. 13 παρ.13.2.2	χωρίς αναθεώρηση	8ωρη εργασία	90,88	260	23.628,80
20.4	**Υποστηρικτικές Υπηρεσίες διάθεσης** (μίσθωσης) Βοηθός τεχνίτη ή Εργάτη (σε 8ωρη απασχόληση) για ανάγκες υποστήριξης συνεργείων του Κλάδου Παραγωγής.		χωρίς αναθεώρηση	8ωρη εργασία	70,69	200	14.138,00
						ΣΥΝΟΛΙΚΗ ΔΑΠΑΝΗ (ΑΡΙΘΜ. σε ΕΥΡΩ) ►	**220.779,00**

ΓΙΑ ΤΟΝ ΔΙΑΓΩΝΙΖΌΜΕΝΟ **ΓΙΑ ΤΗΝ ΕΠΙΧΕΙΡΗΣΗ**

Αριθμός Διακήρυξης: Λ.Μ. 1700000350

Π.Υ. : Εκτέλεση εργασιών αποκατάστασης βλαβών του Κύριου Εξοπλισμού και των βοηθητικών συστημάτων κατά την λειτουργία και κατά τις ολιγοήμερες κρατήσεις των Μονάδων του Κλάδου Παραγωγής.

ΠΑΡΑΡΤΗΜΑΤΑ ΠΡΟΤΥΠΟΥ ΤΕΥΧΟΥΣ 2

ΤΕΥΧΟΣ 2-2

ΠΙΝΑΚΑΣ ΠΕΡΙΕΧΟΜΕΝΩΝ

ΠΑΡΑΡΤΗΜΑ ΙΙ..... 3
Πίνακας Κατανομής Τιμήματος..... 3
ΠΑΡΑΡΤΗΜΑ ΙΙΙ..... 4
ΠΙΝΑΚΑΣ ΕΜΠΕΙΡΙΑΣ ΚΑΙ ΣΥΣΤΑΣΕΩΝ..... 4

ΠΑΡΑΡΤΗΜΑ ΙΙ
(Τεύχους 2 της Διακήρυξης)

Πίνακας Κατανομής Τιμήματος

Το Συνολικό τίμημα σε ΕΥΡΩ θα καταβληθεί όπως παρακάτω :

ΜΕΛΗ ΣΥΜΠΡΑΞΗΣ/ ΕΝΩΣΗΣ ΟΙΚΟΝΟΜΙΚΩΝ ΦΟΡΕΩΝ	ΤΙΜΗΜΑ ΣΕ ΕΥΡΩ	
	Αριθμητικώς	Ολογράφως
.....	.....	.....
.....	.....	.....
.....	.....	.....
.....	.....	.....

ΠΑΡΑΡΤΗΜΑ ΙΙΙ
(Τεύχους 2 της Διακήρυξης)

ΠΙΝΑΚΑΣ ΕΜΠΕΙΡΙΑΣ ΚΑΙ ΣΥΣΤΑΣΕΩΝ				
α/α		**Α.**	**Β.**	**Γ.**
1.	**Αριθμός Σύμβασης & Τίτλος Σύμβασης**			
2.	**Είδος Εργασιών**			
3.	**Αναλυτική Περιγραφή Εργασιών**			
4.	**Ποσότητα**			
5.	**Τόπος Εργασιών**			
6.	**Αποδέκτης Παροχής Υπηρεσίας**			
7.	**Προϋπολογισμός σε ΕΥΡΩ**			
8.	**Ποσοστό Συμμετοχής**			
9.	**Ημερομηνία σύναψης της Σύμβασης**			
9.	**Περίοδος Εκτέλεσης των Εργασιών**			
10.	**Βεβαιώσεις Καλής Εκτέλεσης των Εργασιών**			
11	**Συστατικές επιστολές**			
12	**Στοιχεία Ατόμου για Συστάσεις** **τηλ.: σταθ.** **κιν.:** **Fax:**			

ΛΙΓΝΙΤΙΚΗ ΜΕΓΑΛΟΠΟΛΗΣ ΜΟΝΟΠΡΟΣΩΠΗ Α.Ε.	ΚΛΑΔΟΣ ΥΠΟΣΤΗΡΙΚΤΙΚΩΝ ΛΕΙΤΟΥΡΓΙΩΝ

Αριθμός Διακήρυξης: Λ.Μ. 1700000350

Π.Υ. : Εκτέλεση εργασιών αποκατάστασης βλαβών του Κύριου Εξοπλισμού και των βοηθητικών συστημάτων κατά την λειτουργία και κατά τις ολιγοήμερες κρατήσεις των Μονάδων του Κλάδου Παραγωγής.

ΣΥΜΦΩΝΗΤΙΚΟ ΣΥΜΒΑΣΗΣ ΥΠΗΡΕΣΙΩΝ ΣΥΝΤΗΡΗΣΗΣ

ΤΕΥΧΟΣ 3

ΣΥΜΦΩΝΗΤΙΚΟ ΣΥΜΒΑΣΗΣ 3
Άρθρο 1..... 3
Τεύχη της Σύμβασης..... 3
Άρθρο 2..... 4
Αντικείμενο της Σύμβασης 4
Άρθρο 3..... 5
Συμβατικό Τίμημα..... 5
Άρθρο 4..... 5
Δικαιώματα Προαίρεσης..... 5
Άρθρο 5..... 6
Τρόπος Πληρωμής..... 6
Άρθρο 6..... 7
Προθεσμίες Πέρατος - Πρόγραμμα Εκτέλεσης αντικειμένου 7
Άρθρο 7..... 7
Ποινικές Ρήτρες..... 7
Άρθρο 8..... 8
Εγγυήσεις Εκτέλεσης της Σύμβασης 8
Άρθρο 9..... 9
Ευθύνη Ένωσης/Σύμπραξης..... 9
Άρθρο 10..... 9
Εγγυήσεις αναφορικά με επίκληση ικανοτήτων Τρίτου..... 9
Άρθρο 11..... 9
Ισχύς της Σύμβασης 9

ΣΧΕΔΙΟ ΣΥΜΦΩΝΗΤΙΚΟΥ ΣΥΜΒΑΣΗΣ

Στην Μεγαλόπολη σήμερα την ……**……**… μεταξύ των συμβαλλομένων:

α) του πρώτου των συμβαλλομένων με την επωνυμία "ΛΙΓΝΙΤΙΚΗ ΜΕΓΑΛΟΠΟΛΗΣ ΜΟΝΟΠΡΟΣΩΠΗ Α.Ε.", που παρακάτω θα αναφέρεται ως νέα Εταιρεία ή νέα Επιχείρηση, η οποία έχει έδρα στην οδό Βερανζέρου αριθ. 57, 10437 Αθήνα, με Α.Φ.Μ. 996942450/Δ.Ο.Υ:Φ.Α.Ε. ΑΘΗΝΩΝ και που εκπροσωπείται εδώ από τον κ.……, και

β) του δεύτερου των συμβαλλομένων …….…… (εφεξής Ανάδοχος ή Εργολάβος), που εδρεύει ……**……**…… και εκπροσωπείται νόμιμα, σε αυτήν την περίπτωση από κ. ……**……**…,

συμφωνήθηκαν, συνομολογήθηκαν και έγιναν αμοιβαίως αποδεκτά, χωρίς καμία επιφύλαξη τα ακόλουθα:

Άρθρο 1
Τεύχη της Σύμβασης

1.1 Η Σύμβαση αποτελείται από τα παρακάτω τεύχη τα οποία υπογεγραμμένα από τα συμβαλλόμενα μέρη αποτελούν ένα ενιαίο σύνολο:

α. Συμφωνητικό Σύμβασης,
β. Τιμολόγιο Προσφοράς,
γ. Προμέτρηση – Προϋπολογισμός Προσφοράς,
δ. Ειδικοί Όροι,
ε. Τεχνικές Προδιαγραφές – Σχέδια,
στ. Γενικοί Όροι Σύμβασης,
ζ. Ασφαλίσεις.

1.2 Η σειρά με την οποία αναφέρονται τα τεύχη στην προηγούμενη παράγραφο καθορίζει τη σειρά ισχύος των όρων καθενός από αυτά, σε περίπτωση που υπάρχουν διαφορές στο κείμενο ή στην ερμηνεία των όρων δύο ή περισσοτέρων τευχών.

1.3 Ρητά συμφωνείται μεταξύ των συμβαλλομένων μερών ότι η Σύμβαση αυτή αποτελεί τη μοναδική συμφωνία που υπάρχει μεταξύ τους για το υπόψη αντικείμενο και ότι όλα τα έγγραφα που τυχόν ανταλλάχθηκαν μεταξύ τους, πριν από την υπογραφή της, καθώς και οι τυχόν συζητήσεις και συμφωνίες, οποιασδήποτε φύσης και περιγραφής, που έγιναν προφορικά ή σιωπηρά και δεν συμπεριλήφθηκαν στη Σύμβαση αυτή θεωρούνται ότι δεν έχουν ισχύ, ότι στερούνται οποιουδήποτε νομικού αποτελέσματος, ότι δεν θα δεσμεύουν τους συμβαλλόμενους και ότι δεν θα ληφθούν υπόψη για την ερμηνεία των όρων της Σύμβασης αυτής.
Οποιαδήποτε πράξη ή ενέργεια του Αναδόχου, απαραίτητη για την ολοκλήρωση του αντικειμένου πρέπει να είναι σε απόλυτη συμφωνία προς τις απαιτήσεις και τις διατάξεις της Σύμβασης, ακόμη και αν η πράξη ή ενέργεια αυτή δεν αναφέρεται ειδικά στη Σύμβαση.

1.5 Επίσης συμφωνείται ρητά ότι όλοι οι όροι της Σύμβασης είναι εξ ίσου ουσιώδεις και ότι κάθε μελλοντική τροποποίηση οποιουδήποτε τεύχους της Σύμβασης θα γίνεται μόνο εγγράφως (Συμπληρώματα, Εντολές Τροποποιήσεως κ.λπ.).

Άρθρο 2
Αντικείμενο της Σύμβασης

2.1 Με τη Σύμβαση αυτή η Επιχείρηση αναθέτει και ο Ανάδοχος αναλαμβάνει την υποχρέωση να προβεί στην έγκαιρη, έντεχνη, άρτια, οικονομική και ασφαλή εκτέλεση της Παροχής Υπηρεσιών με αντικείμενο την «Εκτέλεση εργασιών αποκατάστασης βλαβών του Κύριου Εξοπλισμού και των βοηθητικών συστημάτων κατά την λειτουργία και κατά τις ολιγοήμερες κρατήσεις των Μονάδων του Κλάδου Παραγωγής», όπως αυτό αναλυτικά περιγράφεται πιο κάτω, έτσι ώστε να είναι κατάλληλο για τη χρήση και λειτουργία που προορίζεται και σε πλήρη συμμόρφωση προς τους όρους της Σύμβασης.

2.2 Στην έννοια του υπόψη αντικειμένου περιλαμβάνονται ενδεικτικά και όχι περιοριστικά τα ακόλουθα:

- ✓ Αντικατάσταση φθαρμένων ελασμάτων.
- ✓ Αντικατάσταση μεταλλικών διαστολικών.
- ✓ Αντικατάσταση υαλοϋφασμάτινων διαστολικών.
- ✓ Αντικατάσταση αεροφρακτών (τάμπερ) κυκλώματος διακίνησης λιγνίτη.
- ✓ Επισκευή - ανακατασκευή αεροφρακτών (τάμπερ) οχετών Θ/Κ, Ψ/Κ και αέρα καύσης.
- ✓ Αντικατάσταση εγχυτήρα (τζιφαριού) δευτερογενούς λιγνίτη.
- ✓ Αντικατάσταση ηλεκτροδίων (πλάκες-ελατήρια) Η/Φ Λιγνίτη -Τέφρας.
- ✓ Αντικατάσταση διαφραγμάτων και ελασμάτων κατανομής ροής Η/Φ.
- ✓ Αντικατάσταση κιγκλιδωμάτων.
- ✓ Αντικατάσταση δικτύου θέρμανσης, ατμού κατάκλισης και πλύσης Η/Φ λιγνίτη, αντικατάσταση δικτύων ύδατος πυρόσβεσης, ψύξεως και γενικής χρήσης.
- ✓ Απομάκρυνση (προς συντήρηση)/ επανατοποθέτηση αναρτήσεων σταθερού φορτίου.
- ✓ Συντήρηση αναρτήσεων σταθερού φορτίου.
- ✓ Προετοιμασία επιφάνειας ατμαγωγών κ.λ.π, για εκτέλεση μη καταστρεπτικών ελέγχων.
- ✓ Αμμοβολή και βαφή οχετών, αγωγών, τμημάτων των εγκαταστάσεων.
- ✓ Αντικατάσταση σχαρών οδήγησης ηλεκτρικού δικτύου Η/Φ.
- ✓ Αποξήλωση, προσωρινή απομάκρυνση, επανατοποθέτηση εξοπλισμού της εγκατάστασης.
- ✓ Συντήρηση και επισκευή προθερμαντών αέρα με καυσαέρια (LUVO).
- ✓ Μονώσεις.
- ✓ Ανέγερση και αποξήλωση πιστοποιημένων ικριωμάτων.
- ✓ Απολογιστική εκτέλεση μη προβλεπόμενων εργασιών για απασχόληση (τεχνίτης, εργάτης & Μίσθωση τεχνίτη ή εργάτης σε 8ωρη απασχόληση).

Άρθρο 3
Συμβατικό Τίμημα

3.1 Το Συμβατικό Τίμημα (Συμβατικός Προϋπολογισμός) του αντικειμένου, όπως αυτό περιγράφεται στο Άρθρο 2 του παρόντος Συμφωνητικού, ανέρχεται σε ……ΕΥΡΩ

3.2 Το Συμβατικό Τίμημα υπολογίστηκε, μετά την εφαρμογή της έκπτωσης επί τοις εκατό (%) που προσφέρθηκε από τον Ανάδοχο επί των τιμών μονάδας που αναγράφονται στο "Τιμολόγιο Υπηρεσίας", ως άθροισμα των γινομένων των εν λόγω τιμών μονάδας που αναγράφονται στο "Τιμολόγιο Υπηρεσίας" και των ποσοτήτων που αναγράφονται στο Τεύχος "Προμέτρηση – Προϋπολογισμός Υπηρεσίας".

3.3 Οι αναφερόμενες ποσότητες στο τεύχος "Προμέτρηση – Προϋπολογισμός" έχουν αναγραφεί κατά προσέγγιση και είναι ενδεικτικές και κατ' ουδένα τρόπο συνιστούν δέσμευση της Επιχείρησης.
Συνεπώς θα υπόκεινται σε αυξομειώσεις, οι οποίες μπορούν να προκύψουν είτε λόγω σφαλμάτων, είτε λόγω μεταβολών, τις οποίες η Επιχείρηση δικαιούται να επιφέρει, σύμφωνα με τις διατάξεις της παρούσας Σύμβασης.
Οι πληρωμές θα γίνονται μόνο για τις πραγματικά εκτελεσθείσες ποσότητες εργασιών.
Τα ποσά που ο Ανάδοχος δικαιούται να εισπράξει βάσει της παρούσας Σύμβασης υπολογίζονται ως άθροισμα:

- Των ποσών που προκύπτουν από την πρόσθεση των γινομένων ποσοτήτων των επί μέρους εργασιών, όπως αυτές τελικά θα καθοριστούν στις εγκεκριμένες τελικές επιμετρήσεις, επί τις αντίστοιχες τιμές μονάδας του Τιμολογίου ή τις τιμές μονάδας νέων εργασιών και
- Των ποσών που προκύπτουν από την πρόσθεση των γινομένων ποσοστών των επί μέρους εργασιών που εκτελέσθηκαν, όπως τα ποσοστά αυτά καθορίζονται στις εγκεκριμένες τελικές επιμετρήσεις, επί τις αντίστοιχες κατ' αποκοπή τιμές.

3.4 Το Συμβατικό Τίμημα **είναι σταθερό** και δεν υπόκειται σε οποιαδήποτε αναθεώρηση.

3.5 Στο Συμβατικό Τίμημα περιλαμβάνονται όλες οι δαπάνες και επιβαρύνσεις που αναφέρονται στα Άρθρα **25** και **29** των "Γενικών Όρων".

Ειδικότερα μεταξύ των φόρων και τελών τα οποία επιβαρύνεται ο Ανάδοχος συμπεριλαμβάνεται και η κράτηση 0,06% σύμφωνα με την παράγραφο 3 του άρθρου 350 του Ν. 4412/2016, η οποία υπολογίζεται επί της αξίας κάθε πληρωμής προ φόρων και κρατήσεων της Σύμβασης.

Άρθρο 4
Δικαιώματα Προαίρεσης

4.1 <u>Παράταση ισχύος σύμβασης - Αυξομείωση συμβατικού τιμήματος.</u>

Η Λιγνιτική Μεγαλόπολης Μονοπρόσωπη Α.Ε., διατηρεί το δικαίωμα προαίρεσης (option), να αυξομειώσει τον συνολικό προϋπολογισμένο συμβατικό τίμημα, σε ποσοστό ως προς την αύξηση **+50%** και ως προς τη μείωση σε ποσοστό μέχρι **–30%** βάσει των πραγματικών αναγκών της, είτε εντός της προθεσμίας σύναψης διακανονισμών είτε με

ανάλογη μεταβολή της, χωρίς ο Ανάδοχος να έχει το δικαίωμα να ζητήσει αύξηση των τιμών μονάδας της αμοιβής του ή να εγείρει άλλες απαιτήσεις.
Σημειώνεται ότι, η άσκηση του δικαιώματος προαίρεσης για αύξηση του συνολικού προϋπολογισμένου συμβατικού τιμήματος θα γίνει εφόσον η υλοποίηση της Σύμβασης είναι επιτυχής και η διαχείριση του ληξιπρόθεσμου χαρτοφυλακίου εξακολουθεί να είναι κρίσιμη για τη Λιγνιτική Μεγαλόπολης Μονοπρόσωπη Α.Ε.

4.2. Λύση της Σύμβασης.

Η Λιγνιτική Μεγαλόπολης Μονοπρόσωπη Α.Ε., διατηρεί το δικαίωμα της λύσης της παρούσας Σύμβασης αζημίως και για τα δύο συμβαλλόμενα μέρη σε οποιοδήποτε στάδιο της εκτέλεσης αυτής και ανεξάρτητα από το ποσοστό υλοποίησής της, εφόσον επέλθει γεγονός (μεταβολή συνθηκών, νομοθετική ρύθμιση, πολιτική απόφαση κ.λπ.) που θα καθιστά δυσχερή, αδύνατη ή άκαιρη την υλοποίηση των υπηρεσιών ή μεταβάλλει δραστικά το περιβάλλον δραστηριοποίησης της Λιγνιτικής Μεγαλόπολης Μονοπρόσωπη Α.Ε.
Στην περίπτωση αυτή η Λιγνιτική Μεγαλόπολης Μονοπρόσωπη Α.Ε., θα ενημερώσει εγγράφως τον Ανάδοχο τουλάχιστον **ένα μήνα πριν**, και θα καταβάλει κάθε οφειλόμενο τίμημα για τις παρασχεθείσες από τον Ανάδοχο υπηρεσίες πριν από τη λύση της Σύμβασης.

4.3 Η Μεταβολή (αύξηση ή μείωση) του συνολικού Συμβατικού τιμήματος θα γίνει σύμφωνα με τα προβλεπόμενα στο άρθρο **12** των "Ειδικών Όρων" της Σύμβασης.

Άρθρο 5
Τρόπος Πληρωμής

Με τις προϋποθέσεις του Άρθρου **26** των "Γενικών Όρων" της Σύμβασης και του Άρθρου **15** των "Ειδικών Όρων" της Σύμβασης οι πληρωμές προς τον Ανάδοχο θα γίνονται ως εξής:

5.1 Οι πληρωμές των εργασιών που εκτελεί ο Ανάδοχος, θα γίνονται με τις μηνιαίες ή τμηματικές πιστοποιήσεις.

5.2 Σε κάθε πληρωμή λογαριασμών εργασιών προς τον Ανάδοχο διενεργούνται κρατήσεις για Εγγύηση Καλής Εκτέλεσης, σύμφωνα με τα προβλεπόμενα στην παράγραφο **17.6** των "Γενικών Όρων" της Σύμβασης.
Οι κρατήσεις αυτές ορίζονται σε **τρία τοις εκατό (3%)** στην πιστοποιούμενη αξία κάθε πληρωμής.

5.3 Οι παραπάνω κρατήσεις δύνανται να αντικατασταθούν με ισόποσες Εγγυητικές Επιστολές Ανάληψης Κρατήσεων μετά την αποδοχή εκ μέρους της Λιγνιτικής Μεγαλόπολης Μονοπρόσωπη Α.Ε., της αίτησης του Αναδόχου για την Προσωρινή Παραλαβή του αντικειμένου.
Οι Εγγυητικές αυτές Επιστολές επιστρέφονται μαζί με τις Εγγυητικές Επιστολές Καλής Εκτέλεσης, σύμφωνα με τα οριζόμενα στο Άρθρο **17** των "Γενικών Όρων" της Σύμβασης.

Άρθρο 6
Προθεσμίες Πέρατος - Πρόγραμμα Εκτέλεσης αντικειμένου

6.1 Προθεσμίες πέρατος αντικειμένου.

Ο Ανάδοχος αναλαμβάνει την υποχρέωση να τηρήσει τις προθεσμίες που καθορίζονται πιο κάτω.
Όλες οι προθεσμίες μετριούνται από την ημερομηνία θέσης σε ισχύ της Σύμβασης.

6.1.1 Τμηματικές προθεσμίες

Λόγω της ιδιομορφίας της Παρεχόμενης Υπηρεσίας, ως τμηματική προθεσμία θεωρείται η εκτέλεση κάθε είδους εργασίας του Τιμολογίου Προσφοράς κατά και εντός του χρονοδιαγράμματος που θα εγκριθεί από την Επιβλέπουσα Υπηρεσία.

6.1.2 Συνολική προθεσμία

Λόγω της ιδιομορφίας του αντικειμένου της Παροχής Υπηρεσιών δεν καθορίζεται συνολική προθεσμία εκτέλεσης των εργασιών.
Η διάρκεια ισχύος της Σύμβασης συναρτάται με τη συχνότητα εκτέλεσης των εργασιών, την οποία η Λιγνιτική Μεγαλόπολης Μονοπρόσωπη Α.Ε., δικαιούται να μεταβάλλει σύμφωνα με τις εκάστοτε πραγματικές ανάγκες της, και κατ' επέκταση με την εκτέλεση του συνόλου του προϋπολογισμού της Σύμβασης.
Ενδεικτικά και όχι περιοριστικά, ο προϋπολογισμός της υπόψη Παροχής Υπηρεσιών καλύπτει τις ανάγκες περίπου **δώδεκα (12) μηνών**.

6.2 Πρόγραμμα Εκτέλεσης Σύμβασης.

6.2.1 Ο Ανάδοχος, μέσα σε **πέντε (5) ημερολογιακές ημέρες**, από την υπογραφή της Σύμβασης ή την αποστολή επιστολής ανάθεσης (όποιο συμβεί πρώτο) καταρτίζεται από την Επιβλέπουσα Υπηρεσία, σε συνεργασία με τον Ανάδοχο, το ενδεικτικό χρονοδιάγραμμα εκτέλεσης εργασιών, σύμφωνα με το εκάστοτε ισχύον πρόγραμμα συντήρησης.
Το εν λόγω χρονοδιάγραμμα εγκρίνεται από την Προϊσταμένη Υπηρεσία και αποτελεί το Πρόγραμμα Εκτέλεσης της συγκεκριμένης Παρεχόμενης Υπηρεσίας.
Το προαναφερθέν ενδεικτικό χρονοδιάγραμμα δύναται να τροποποιηθεί, σύμφωνα με τις ανάγκες της Επιχείρησης, μετά από έγκαιρη γνωστοποίηση στον Ανάδοχο.

6.2.2 Το εγκεκριμένο από την Επιχείρηση χρονοδιάγραμμα μαζί με τα παραπάνω στοιχεία αποτελούν το Πρόγραμμα Εκτέλεσης της Σύμβασης.

Άρθρο 7
Ποινικές Ρήτρες

7.1 Πλέον των αναφερομένων στο Άρθρο **33** των "Γενικών Όρων" της Σύμβασης ρητά συμφωνείται ότι οι Ποινικές Ρήτρες οφείλονται και πληρώνονται στη Λιγνιτική Μεγαλόπολης Μονοπρόσωπη Α.Ε., κεχωρισμένα και αθροιστικά, ανεξάρτητα αν η Επιχείρηση έχει υποστεί ζημιές, και ότι οι Ποινικές Ρήτρες του παρόντος Άρθρου είναι εύλογες και δίκαιες.

Οι Ποινικές Ρήτρες που μπορεί να επιβληθούν περιγράφονται αναλυτικά στις επόμενες παραγράφους.

7.2 Ποινικές Ρήτρες για καθυστερήσεις.

7.2.1 Για κάθε ομάδα εργασίας που δεν εκτελείται εντός της τμηματικής προθεσμίας πέρατος, που ορίζεται στο Άρθρο 5 του παρόντος, από υπαιτιότητα του Αναδόχου, ο Ανάδοχος έχει την υποχρέωση να καταβάλει Ποινική Ρήτρα για κάθε ημερολογιακή ημέρα καθυστέρησης ίση με το **ένα τοις εκατό (1%)** της αξίας των υπόψη εργασιών.

7.2.2 Το σύνολο των παραπάνω Ποινικών Ρητρών για καθυστερήσεις δεν μπορεί να υπερβεί το **δέκα τοις εκατό (10%)** του Συμβατικού Τιμήματος προσαυξημένου με τα τιμήματα των τυχόν προσθέτων εργασιών και των συμπληρωμάτων της Σύμβασης και με τις αναθεωρήσεις.

7.2.3 Οι Ποινικές Ρήτρες για καθυστερήσεις επιβάλλονται από την Επιβλέπουσα Υπηρεσία. Έναντι αυτών η Λιγνιτική Μεγαλόπολης Μονοπρόσωπη Α.Ε., προβαίνει σε ισόποσες παρακρατήσεις από επόμενες, μετά την επιβολή τους, πληρωμές προς τον Ανάδοχο.
Η οριστική εκκαθάριση των Ποινικών Ρητρών διενεργείται το αργότερο μέχρι την προσωρινή παραλαβή του αντικειμένου.

7.2.4 Εφόσον, εκκρεμεί αίτηση του Αναδόχου για χορήγηση παράτασης προθεσμίας με βάση τις διατάξεις των "Γενικών Όρων", η Προϊσταμένη Υπηρεσία μπορεί να αναστείλει την παρακράτηση έναντι της αντίστοιχης Ποινικής Ρήτρας μέχρι να εκδοθεί η τελική απόφαση από το αρμόδιο όργανο της Επιχείρησης.

Άρθρο 8
Εγγυήσεις Εκτέλεσης της Σύμβασης

8.1 Ο Ανάδοχος ως Εγγύηση Καλής Εκτέλεσης κατέθεσε στην Επιχείρηση σήμερα, την Εγγυητική Επιστολή αριθμός ..... που εξέδωσε .....**.....**..... για το ποσό των ..... Ευρώ που αντιστοιχεί στο **5%** του Συμβατικού Τιμήματος.

8.2 Οι Εγγυητικές Επιστολές Καλής Εκτέλεσης επιστρέφονται στον Ανάδοχο μετά την Οριστική Παραλαβή των παρεχόμενων υπηρεσιών.

8.3 Για οποιαδήποτε αύξηση του Συμβατικού Τιμήματος και εφόσον μια ή περισσότερες αυξήσεις μαζί υπερβαίνουν το **δέκα τοις εκατό (10%)** αυτού, ο Ανάδοχος υποχρεούται να καταθέσει συμπληρωματική Εγγυητική Επιστολή Καλής Εκτέλεσης η αξία της οποίας θα αντιστοιχεί στο σύνολο της επαύξησης του Συμβατικού τιμήματος.

Άρθρο 9
Ευθύνη Ένωσης/Σύμπραξης

9.1 Συμφωνείται ρητά ότι όλα τα μέλη της Σύμπραξης ενέχονται και ευθύνονται έναντι της Επιχείρησης ενιαία, αδιαίρετα, αλληλέγγυα, και σε ολόκληρο το κάθε ένα χωριστά για την εκπλήρωση των πάσης φύσεως υποχρεώσεων που αναλαμβάνει η Σύμπραξη με την παρούσα Σύμβαση.

9.2 Συμφωνείται επίσης ότι θα εκπροσωπούνται με κοινό εκπρόσωπο και σε όλη τη διάρκεια ισχύος της Σύμβασης και θα ελέγχεται από την Επιχείρηση η ουσιαστική συμμετοχή στην Σύμπραξη όλων των μελών αυτής σύμφωνα με το προβλεπόμενο έγγραφο σύστασης της Σύμπραξης.

Άρθρο 10
Εγγυήσεις αναφορικά με επίκληση ικανοτήτων Τρίτου

……[1]……
……[2]……
……[3]……

Ο Ανάδοχος είναι υπεύθυνος για κάθε ενέργεια, πράξη ή παράλειψη του Τρίτου, σύμφωνα με τις διατάξεις του Άρθρου **15** των "Γενικών Όρων".

Σε περίπτωση που ο Τρίτος δεν εκπληρώσει τις υποχρεώσεις του προς τον Ανάδοχο, σε σχέση με το αντικείμενο, η Λιγνιτική Μεγαλόπολης Μονοπρόσωπη Α.Ε., έχει το δικαίωμα να κάνει χρήση των προβλέψεων των Άρθρων **33** και **35** των "Γενικών Όρων".

Άρθρο 11
Ισχύς της Σύμβασης

11.1 Η Σύμβαση τίθεται σε ισχύ από την έναρξης των εργασιών & υπογραφή του Πρωτόκολλου Εγκατάστασης Αναδόχου

11.2 Η Παρούσα Σύμβαση υπογράφεται σε δύο πρωτότυπα από τα οποία το ένα πήρε η Επιχείρηση και το άλλο ο Ανάδοχος.

ΟΙ ΣΥΜΒΑΛΛΟΜΕΝΟΙ

ΓΙΑ ΤΟΝ ΑΝΑΔΟΧΟ ΓΙΑ ΤΗΝ ΕΠΙΧΕΙΡΗΣΗ

ΟΔΗΓΙΕΣ

[1] Καταγράφονται η επωνυμία και ο νόμιμος εκπρόσωπος του/των παρεχόντων τη στήριξη στον Ανάδοχο, το αντικείμενο της υποστήριξης, ο τρόπος συνεργασίας μεταξύ του Αναδόχου και του τρίτου, καθώς και οι παρασχεθείσες από αυτόν/ους προς τον Ανάδοχο εγγυήσεις

[2] Εφόσον η επίκληση της ικανότητας αφορά σε κάλυψη κριτηρίων επιλογής σχετικά με τη διάθεση τεχνικής ή επαγγελματικής ικανότητας (π.χ. εμπειρία επιτυχούς υλοποίησης ίδιου ή όμοιου αντικειμένου, διάθεση πιστοποιημένου προσωπικού, διάθεση εγκαταστάσεων ή/και εξοπλισμού) προστίθενται κατάλληλα προσαρμοσμένα τα ακόλουθα: «ο/οι παρέχων/οντες την ως άνω στήριξη θα εκτελέσει/ουν το αντικείμενο της Σύμβασης για το οποίο παρέχει/ουν τις συγκεκριμένες ικανότητες.
Η αντικατάσταση οποιουδήποτε παράγοντα της παρεχόμενης στήριξης υπόκειται στην έγκριση της Λιγνιτικής Μεγαλόπολης Μονοπρόσωπη Α.Ε., υπό την έννοια ότι ο προτεινόμενος αντικαταστάτης πρέπει να πληροί ισοδύναμα τα κριτήρια επιλογής του αντικαθιστάμενου.
Η αντικατάσταση του παρέχοντος τη στήριξη οικονομικού φορέα συνιστά ουσιώδη τροποποίηση της σύμβασης η αναγκαιότητα της οποίας ελέγχεται σύμφωνα με το άρθρο 337 του Ν. 4412/2016 και υπόκειται επίσης στην έγκριση της Λιγνιτικής Μεγαλόπολης Μονοπρόσωπη Α.Ε.
Εάν αυτή εγκριθεί ο αντικαταστάτης πρέπει να πληροί ισοδύναμα τα κριτήρια επιλογής του αντικαθιστάμενου αλλά και να αποδείξει τη μη συνδρομή των λόγων αποκλεισμού όπως έπραξε ο αντικαθιστάμενος κατά τη φάση της κατακύρωσης της Σύμβασης».

[3] Εφόσον έχει προβλεφθεί στη Διακήρυξη η συνυπευθυνότητα του τυχόν παρέχοντος οικονομική και χρηματοοικονομική στήριξη στην υλοποίηση της Σύμβασης και ο υποψήφιος Ανάδοχος την έχει επικαλεστεί, τότε προστίθεται διαμορφωμένη κατάλληλα η ακόλουθη φράση: «ο/οι παρέχων/οντες την ως άνω οικονομική και χρηματοοικονομική στήριξη είναι από κοινού με τον Ανάδοχο υπεύθυνος/οι για την εκτέλεση της Σύμβασης»

ΛΙΓΝΙΤΙΚΗ ΜΕΓΑΛΟΠΟΛΗΣ ΜΟΝΟΠΡΟΣΩΠΗ Α.Ε.	ΚΛΑΔΟΣ ΥΠΟΣΤΗΡΙΚΤΙΚΩΝ ΛΕΙΤΟΥΡΓΙΩΝ

Αριθμός Διακήρυξης: Λ.Μ. 1700000350

Π.Υ. : Εκτέλεση εργασιών αποκατάστασης βλαβών του Κύριου Εξοπλισμού και των βοηθητικών συστημάτων κατά την λειτουργία και κατά τις ολιγοήμερες κρατήσεις των Μονάδων του Κλάδου Παραγωγής.

ΕΙΔΙΚΟΙ ΟΡΟΙ ΣΥΜΒΑΣΗΣ ΥΠΗΡΕΣΙΩΝ ΣΥΝΤΗΡΗΣΗΣ

ΤΕΥΧΟΣ 4

Άρθρο 1 3
Σχέδια και Οδηγίες 3
Άρθρο 2 3
Ισχύοντα Πρότυπα και Κανονισμοί 3
Άρθρο 3 3
Εκπροσώπηση της Επιχείρησης 3
Άρθρο 4 3
Εξασφάλιση χώρου και παροχές προς τον Ανάδοχο 3
Άρθρο 5 4
Εξοπλισμός και υλικά που χορηγεί η Επιχείρηση 4
Άρθρο 6 5
Χρήση Μηχανημάτων και Εργαλείων Ιδιοκτησίας της Λιγνιτικής Μεγαλόπολης Μονοπρόσωπη Α.Ε. . 5
Άρθρο 7 5
Κυκλοφορία Οχημάτων Αναδόχου εντός του Εργοταξίου - Εξοπλισμός του Αναδόχου 5
Άρθρο 8 6
Υπεργολάβοι - Υποπρομηθευτές 6
Άρθρο 9 6
Προσωπικό του Αναδόχου 6
Άρθρο 10 9
Ευθύνες Αναδόχου 9
10.1 Οψιγενείς μεταβολές 9
10.2 Ασφάλεια και Υγεία 9
10.3 Προστασία περιβάλλοντος 10
Άρθρο 11 11
Έκδοση Απαιτούμενων Αδειών 11
Άρθρο 12 11
Μεταβολές κατά την εκτέλεση της Σύμβασης 11
Άρθρο 13 12
Στατιστικά και λοιπά στοιχεία - Ημερολόγιο 12
Άρθρο 14 13
Προσωρινή και Οριστική Παραλαβή 13
Άρθρο 15 14
Τρόπος Πληρωμής - Δικαιολογητικά 14
Άρθρο 16 16
Ασφαλιστικές Καλύψεις 16

Αριθμός Διακήρυξης: Λ.Μ. 1700000350

ΕΙΔΙΚΟΙ ΟΡΟΙ ΥΠΗΡΕΣΙΩΝ ΣΥΝΤΗΡΗΣΗΣ

Άρθρο 1
Σχέδια και Οδηγίες

1.1 Για την υπόψη συντήρηση τα αναφερόμενα στην "Τεχνική Περιγραφή" σχέδια, θα χορηγούνται από την Επιβλέπουσα Υπηρεσία στον Ανάδοχο.

1.2 Η προθεσμία που αναφέρεται στο δεύτερο εδάφιο της παραγράφου 3.2 του τεύχους "Γενικοί Όροι", καθορίζεται σε **τρεις (3)** ημέρες.

Άρθρο 2
Ισχύοντα Πρότυπα και Κανονισμοί

2.1 Τα πρότυπα και οι κανονισμοί με βάση τα οποία θα γίνουν οι εργασίες είναι κατά περίπτωση εφαρμογής:

- ASME, TRD, VGB, DIN, AD, MERCKBLATTER και γενικά όλοι οι κανονισμοί και τα πρότυπα που ισχύουν σήμερα στην Ελλάδα.

2.2 Από τα πρότυπα αυτά και τους Κανονισμούς θα ισχύει η τελευταία αναθεώρηση ή έκδοση τους, που έγινε πριν από την ημερομηνία υπογραφής της Σύμβασης.

Άρθρο 3
Εκπροσώπηση της Επιχείρησης

Καθήκοντα Επιβλέπουσας Υπηρεσίας θα ασκεί ο Τομέας Συντήρησης του Κλάδου Παραγωγής και Προϊσταμένης Υπηρεσίας ο Κλάδος Παραγωγής της Λιγνιτικής Μεγαλόπολης Μονοπρόσωπη Α.Ε., σύμφωνα με το Άρθρο **4** των "Γενικών Όρων" Συντήρησης.

Άρθρο 4
Εξασφάλιση χώρου και παροχές προς τον Ανάδοχο

Στον Ανάδοχο παρέχονται:

- Παροχή ηλεκτρικού ρεύματος 220 V - 380 V από τα κοντινότερα προς τη θέση εργασίας σημεία.

  Ο Ανάδοχος υποχρεούται να έχει τους ανάλογους πίνακες πάνω στους οποίους θα είναι τοποθετημένοι, ρευματοδότες/ρευματολήπτες (στεγανού τύπου) με τις ασφάλειές τους, καθώς και ανάλογο καλώδιο παροχής ηλεκτρικής ενέργειας προς τους πίνακες αυτούς, μήκους ανάλογου με το απαιτούμενο (εξαρτάται από τον χώρο εγκατάστασης των πινάκων και του ασφαλειοδιακόπτη στον οποίο θα συνδεθεί).

  Η Λιγνιτική Μεγαλόπολης Μονοπρόσωπη Α.Ε, οφείλει να παρέχει ηλεκτρική ενέργεια στους πίνακες του Αναδόχου με σύνδεση του καλωδίου παροχής σε ανάλογο ασφαλειοδιακόπτη.

  Τυχόν απαιτούμενες αναρτήσεις σε ικανό ύψος των καλωδίων παροχής για λόγους ασφάλειας, θα γίνονται υποχρεωτικά από το προσωπικό και με μέσα / υλικά του Αναδόχου.
- Παροχή νερού από τα κοντινότερα προς τη θέση εργασίας σημεία της εγκατάστασης, σε πίεση και ποσότητα ανάλογα με τις δυνατότητες του κάθε Σταθμού.

- Παροχή πεπιεσμένου αέρα, σε πίεση και ποσότητα ανάλογα με τις δυνατότητες του Σταθμού.
- Υπαίθριος χώρος εγκαταστάσεως αποθήκης, εργαλείων και γραφείου (**κατόπιν συνεννόησης της Επιχείρησης**).
- Δυνατότητα στο προσωπικό του Αναδόχου να κάνει χρήση Ανελκυστήρων & Βαρούλκων.

  Η χρήση των Ανελκυστήρων κατά τις εργάσιμες ώρες (από **07^{00}** έως **19^{00}**) είναι **μόνο** για την μεταφορά προσωπικού.

  Η μεταφορά υλικών επιτρεπτού φορτίου (μέχρι 100kg) για τον Ανελκυστήρα του Λεβητοστασίου, θα γίνεται εκτός ωραρίου εργασίας (δηλ. από **19^{00}** έως **23^{00}**) και μόνο μετά από έγκριση του Εντεταλμένου Μηχανικού και του Μηχανικού Υπηρεσίας του Κλάδου Παραγωγής.

  Η χρήση των βαρούλκων (Μηχανοστασίων, Λεβητοστασίων, Αποθείωσης κ.λ.π.) θα γίνεται από προσωπικό της/του Εταιρείας/Αναδόχου που έχει τις απαιτούμενες άδειες χειρισμού όπου θα κατατείθονται στον Τομέα Συντήρησης του Κλάδου Παραγωγής πριν την έναρξη των εργασιών και θα τηρούνται όλοι οι προβλεπόμενοι κανόνες ασφάλειας.

  Οι Εντεταλμένοι Μηχανικοί της Λιγνιτικής Μεγαλόπολης Μονοπρόσωπη Α.Ε., θα πρέπει να ενημερώνονται για την έναρξη και το χρόνο χρήσης των βαρούλκων.

  Η μεταφορά των **ικριωμάτων** θα γίνεται **πάντοτε** εντός μεταλλικών καλαθιών μέσω των "βαρούλκων" και **απαγορεύεται αυστηρώς** η μεταφορά τους με τους Ανελκυστήρες.
- Δυνατότητα στο προσωπικό του Αναδόχου να κάνει χρήση χώρων υγιεινής (**κατόπιν συνεννόησης της Επιχείρησης**).

Οι Επιβλέποντες Μηχανικοί των Εταιρειών/Αναδόχων θα είναι αποκλειστικά υπεύθυνοι για την τήρηση των παραπάνω.

Οι τυχόν ζημιές ή βλάβες στον παραπάνω εξοπλισμό, πέραν του ότι θα κοστολογούνται, δεν θα επικαλούνται ως λόγοι καθυστέρησης προόδου των εργασιών.

Οποιαδήποτε άλλη χρήση του πάγιου εγκατεστημένου εξοπλισμού του Σταθμού απαιτήσει ο Ανάδοχος και εφόσον υπάρχει η δυνατότητα εκ μέρους του κάθε Σταθμού, θα του εγκρίνεται μετά την υποβολή εκ μέρους του εγγράφου αιτήσεως και θα του κοστολογείται.

Άρθρο 5
Εξοπλισμός και υλικά που χορηγεί η Επιχείρηση

Υλικά και ανταλλακτικά για την εκτέλεση των εργασιών, σύμφωνα με τη συνημμένη "Τεχνική Περιγραφή" όπως:.

- Ελάσματα από κοινό χάλυβα,
- Αντιτριβικά ελάσματα,
- Πυρίμαχα ελάσματα,
- Ανοξείδωτα ελάσματα,
- Υαλουφασμάτινα διαστολικά,
- Σωλήνες διαφόρων διαστάσεων & παχών,
- Λαμαρίνες διαφόρων παχών κ.λ.π.

Δεν περιλαμβάνονται τα αναλώσιμα υλικά, όπως ηλεκτρόδια, σύρματα συγκόλλησης, οξυγόνο, ασετυλίνη, προπάνιο κ.λ.π. καθώς και εκείνα τα υλικά ή μικροϋλικά, των οποίων η προμήθεια, ρητά μνημονεύεται στη συνημμένη "Τεχνική Περιγραφή", ότι αποτελεί υποχρέωση του Αναδόχου.

Επίσης δεν περιλαμβάνεται η παροχή εργαλείων, μέσων, συσκευών συγκολλήσεων, μηχανημάτων έργου, ανυψωτικών παντός τύπου και είδους καθώς και λοιπού εξοπλισμού, η ευθύνη παροχής και διάθεσης των οποίων βαρύνει καθ' οιονδήποτε τρόπο τον Ανάδοχο.

Τα προμηθευόμενα από τον Ανάδοχο ηλεκτρόδια θα τυγχάνουν της έγκρισης της Επιχείρησης πριν χρησιμοποιηθούν και θα είναι πιστοποιημένα κατά Ε.Ν. 10204 – 3.1.Β.

Οποιοσδήποτε εξοπλισμός ή υλικά, ή αναλώσιμα πέραν των προβλεπομένων παραπάνω, που θα απαιτηθούν για την έγκαιρη, έντεχνη, εμπρόθεσμη και ασφαλή εκτέλεση των εργασιών θα διατίθενται από τον Ανάδοχο με δαπάνες του.

Άρθρο 6
Χρήση Μηχανημάτων και Εργαλείων Ιδιοκτησίας της Λιγνιτικής Μεγαλόπολης Μονοπρόσωπη Α.Ε.

Επιτρέπεται η χρήση εξοπλισμού της Λιγνιτικής Μεγαλόπολης Μονοπρόσωπη Α.Ε., για κάλυψη εκτάκτων αναγκών και εφόσον υφίσταται η σχετική δυνατότητα, με αντίστοιχη χρέωση του Αναδόχου, βάσει του τιμολογίου χρέωσης, προς τρίτους, της Επιχείρησης.

Άρθρο 7
Κυκλοφορία Οχημάτων Αναδόχου εντός του Εργοταξίου - Εξοπλισμός του Αναδόχου

Επιτρέπεται η κυκλοφορία οχημάτων μεταφοράς υλικών και προσωπικού, καθώς επίσης και οποιοδήποτε άλλο όχημα χρειασθεί μετά από έγκριση της Επιβλέπουσας υπηρεσίας.

Όλα τα οχήματα θα διαθέτουν τις απαιτούμενες άδειες από τις αρμόδιες Αρχές και θα είναι ασφαλισμένα.

Τα οχήματα του Αναδόχου υπόκεινται στους προβλεπόμενους ελέγχους από το αρμόδιο προσωπικό της Λιγνιτικής Μεγαλόπολης Μονοπρόσωπη Α.Ε.

Ο Ανάδοχος θα καταθέτει πριν από την έναρξη των εργασιών κατάσταση με τα οχήματα και το Μηχανικό – Μηχανολογικό εξοπλισμό που θα χρησιμοποιηθεί στο πλαίσιο εκτέλεσης της Σύμβασης από αυτόν ή/και από Υπεργολάβο του, αντίγραφα από τις νόμιμες άδειες και τα πιστοποιητικά ελέγχου και επανελέγχου από διαπιστευμένους Φορείς, για τα οχήματα και τα ανυψωτικά, τα οποία θα ανανεώνονται με ευθύνη του Αναδόχου ή/και του Υπεργολάβου, καθώς και τα Ασφαλιστήρια συμβόλαια.

Ο εξοπλισμός που θα καλύπτει πλήρως τις υπόψη απαιτήσεις θα εφοδιάζεται με ειδικό σήμα που θα διατίθεται από το αρμόδιο για την παρακολούθηση και εφαρμογή των όρων της Σύμβασης όργανο της Λιγνιτικής Μεγαλόπολης Μονοπρόσωπη Α.Ε.

Ουδέν όχημα και εξοπλισμός του Εργολάβου/Υπεργολάβου θα χρησιμοποιείται στο πλαίσιο εκτέλεσης της Σύμβασης, εφόσον δεν είναι εφοδιασμένο με το προαναφερόμενο σήμα.

Ο Ανάδοχος ή/και ο Υπεργολάβος υποχρεούται:

Όλα τα εργαλεία, υλικά, αναλώσιμα και μέσα που θα απαιτηθούν για την ορθή και ασφαλή εκτέλεση των εργασιών, όπως π.χ.:

- πιστοποιημένα βαρούλκα,
- πιστοποιημένα συρματόσχοινα,
- μαδέρια (ξύλινα ή μεταλλικά),
- κλειδιά,
- βιομηχανικοί ηλεκτρικοί πίνακες (IP 65 – 66),
- ηλεκτρικές προεκτάσεις,
- τροχοί,
- λάστιχα αέρος,
- πιστοποιημένες ζώνες ασφαλείας,
- πιστοποιημένα ανυψωτικά μηχανήματα (γερανοί),
- οχήματα μεταφοράς προσωπικού & υλικών,
- μηχανές ηλεκτροσυγκόλλησης,
- ηλεκτρόδια συγκόλλησης,
- συσκευές οξυγονοκοπής,
- γάντια εργασίας,
- κράνη εργασίας,
- μπαλαντέζες,
- εργαλεία μέτρησης, κ.λ.π.,
- πιστοποιημένες σκαλωσιές

θα διατεθούν αποκλειστικά και μόνο από τον Ανάδοχο στις ποσότητες που θα απαιτηθούν.

Η μεταφορά των αχρήστων καθώς και των υλικών που θα διαθέσει η Λιγνιτική Μεγαλόπολης Α.Ε., από και προς τους χώρους αποθήκευσής τους, θα γίνεται αποκλειστικά με μεταφορικά μέσα του Αναδόχου, τα οποία όμως δεν θα εξέρχονται από το χώρο του Σταθμού παρά μόνο για την απόρριψη τυχόν αχρήστων υλικών (δηλαδή θα εισέλθουν με την έναρξη των εργασιών και θα εξέλθουν με το πέρας των εργασιών αυτών).

Επίσης

- ✓ κατά την ηλεκτροσυγκόλληση μετάλλων, το καλώδιο γείωσης να τοποθετείται πλησίον (**max 3,0m**) στο προς συγκόλληση υλικό για την αποφυγή ρευμάτων διαρροής, τα οποία μπορούν να καταστρέψουν τον αγωγό προστασίας άλλων ηλεκτρικών συσκευών και ποτέ οι γειώσεις να τοποθετούνται σε σωλήνες ύδρευσης, επίσης οι ελαστικοί αγωγοί της συσκευής θα πρέπει να προστατεύονται από μηχανικές φθορές.
- ✓ να μην συνδέει πολλές ηλεκτρικές συσκευές στην ίδια παροχή και να μην υπάρχει εν λειτουργία απλωμένο καλώδιο σε υγρό δάπεδο.
- ✓ οι "μπαλαντέζες" του να έχουν τάση **max 42V,** να είναι βαθμού ασφαλείας **IP 45,** να έχουν καινούργιο καλώδιο και μεταλλικό προστατευτικό στον προβολέα.
- ✓ οι φιάλες των αερίων υπό πίεση θα είναι χρωματισμένες στον κωδικό χρωματισμού του αερίου, με τον οποίο έχουν γεμίσει, να έχουν πιστοποιημένα εξαρτήματα και να μεταφέρονται με ειδικά διαμορφωμένα καρότσια.
- ✓ σε απαγόρευση οποιαδήποτε εργασίας σε κινούμενα μέρη μηχανημάτων.
- ✓ στην μη κατανάλωση αλκοολούχων ποτών ή άλλων επικίνδυνων ουσιών, όλων των εργαζομένων τους, πριν και κατά την διάρκεια των εργασιών της Παρεχόμενης Υπηρεσίας.
- ✓ στην χορήγηση ατομικών μέσων προστασίας ακοής, όταν το επίπεδο θορύβου υπερβαίνει τα **85 dB**.
- ✓ για τα περονοφόρα οχήματα του με ισχύ **≥20HP** ο χειριστή του, θα πρέπει να διαθέτει άδεια.
- ✓ να διαθέτει τον κατάλληλο και απαραίτητο, ανάλογα με τις ανάγκες των εργασιών, φωτισμό, με τρόπο ώστε να δημιουργούνται συνθήκες ασφαλούς και ορθολογικής δραστηριότητας.
- ✓ τα κράνη Ασφαλείας θα είναι λευκού χρώματος για τεχνίτες & εργάτες και μπλε για Μηχανικούς και θα φέρουν το λογότυπο του/της Αναδόχου/Εταιρείας (απαγορεύεται αυστηρά η χρησιμοποίηση κρανών με το λογότυπο της ΔΕΗ Α.Ε.).
- ✓ οι εργαζόμενοι τους, να μην φορούν στολή με το λογότυπο της ΔΕΗ Α.Ε. ή της Λιγνιτικής Μεγαλόπολης Μον. Α.Ε., (αιτία απομάκρυνσης).
- ✓ οι εργαζόμενοι τους να μην περνούν πάνω ή κάτω από τους ταινιόδρομους και η διέλευση να πραγματοποιείτε από τις προκαθορισμένες διαβάσεις, επίσης με το άκουσμα της σειρήνας των ταινιόδρομων να σταματούν τις εργασίες και να απομακρύνονται.
- ✓ να ενημερώνει τον Εντεταλμένο Μηχανικό για οποιοδήποτε πρόβλημα διαπιστώνει εντός των εγκαταστάσεων του κάθε Σταθμού.

Άρθρο 8
Υπεργολάβοι - Υποπρομηθευτές

Ισχύουν τα αναφερόμενα στο Άρθρο **7** των "Γενικών Όρων" της Σύμβασης.

Άρθρο 9
Προσωπικό του Αναδόχου

Πέραν των αναφερομένων στα Άρθρα **10** και **15** των "Γενικών Όρων" της Σύμβασης, για το προσωπικό του Αναδόχου ισχύουν και τα εξής:

9.1 Κατάσταση προσωπικού Αναδόχου στην Παρεχόμενη Υπηρεσία – Παρουσιολόγιο.

Ο Επιβλέπων Μηχανικός του Αναδόχου (με αρμοδιότητες και προσόντα που προβλέπει η ισχύουσα νομοθεσία), με την έναρξη των εργασιών συντήρησης στις εγκαταστάσεις της Λιγνιτικής Μεγαλόπολης Μονοπρόσωπη Α.Ε., υποχρεούται να προσκομίζει στον Εντεταλμένο Μηχανικό της Επιχείρησης κατάσταση του προσωπικού του στην οποία θα αναγράφονται ο αριθμός της Σύμβασης, η περιγραφή, το ονοματεπώνυμο του Αναδόχου και σε στήλες τα εξής στοιχεία:

α. Αύξων αριθμός,

β. Ονοματεπώνυμο εργαζόμενου,

γ. Αριθμός Ταυτότητας ή Διαβατηρίου,

δ. Ειδικότητα,

ε. Ωράριο εργασίας,

Αν κατά την εξέλιξη των εργασιών υπάρξει μεταβολή των στοιχείων των εργαζομένων ο Ανάδοχος θα υποβάλλει συμπληρωματική κατάσταση με τα ως άνω στοιχεία.

Αντίγραφο της κατάστασης αυτής, όπως εκάστοτε ισχύει, θα παραδίδεται καθημερινά από τον Επιβλέποντα Μηχανικό του Αναδόχου στον Εντεταλμένο Μηχανικό του Κλάδου Παραγωγής

Το προσωπικό του Ανάδοχου υποχρεούται κατά την προσέλευσή του και την αποχώρηση από τις εγκαταστάσεις της Επιχείρησης (Πύλες), να υπογράφει στις ανάλογες στήλες της κατάστασης

Βάσει αυτής θα πραγματοποιείται και ο σχετικός έλεγχος, κατά την είσοδο – έξοδο του προσωπικού του Ανάδοχου, το οποίο υποχρεούται να επιδεικνύει τα σχετικά αποδεικτικά (ταυτότητα ή διαβατήριο ή άδεια οδήγησης κ.λπ.) στον αρμόδιο εκπρόσωπο της Λιγνιτικής Μεγαλόπολης Μονοπρόσωπη Α.Ε., όποτε του ζητηθεί.

Ο Επιβλέπων Μηχανικός του Αναδόχου, θα προσκομίζει καθημερινά στον Εντεταλμένο Μηχανικό της Επιχείρησης την πιο πάνω κατάσταση της προηγούμενης ημέρας υπογεγραμμένη και από αυτόν.

9.2 Στολές εργασίας – Διακριτικά.

Το προσωπικό του Αναδόχου, το προσωπικό του Υπεργολάβου, καθώς και συνεργαζόμενοι με αυτούς τρίτοι με οποιαδήποτε σχέση εργασίας στο πλαίσιο της Σύμβασης, ανεξάρτητα από το χρόνο απασχόλησης τους, είναι υποχρεωμένο κατά την εκτέλεση εργασιών στον τόπο της Παροχής Υπηρεσίας:

- Να φορά τα κατάλληλα **Μέσα Ατομικής Προστασίας (ΜΑΠ)**,
- να φορά ενιαία και αναγνωρίσιμη ενδυμασία (στολή) με τα διακριτικά της Εταιρείας, του Αναδόχου ή/και του Υπεργολάβου.
- να φέρει σε εμφανή θέση κάρτα με φωτογραφία και τα στοιχεία του, από τα οποία θα προκύπτει το ονοματεπώνυμο και η ειδικότητά του.
  Η κάρτα αυτή θα είναι έγκυρη μόνο εφόσον φέρει την υπογραφή του αρμόδιου για την παρακολούθηση και εφαρμογή των όρων της Σύμβασης οργάνου της Λιγνιτικής Μεγαλόπολης Μονοπρόσωπη Α.Ε., και είναι αναγκαία για την είσοδο στις εγκαταστάσεις της Λιγνιτικής Μεγαλόπολης Μονοπρόσωπη Α.Ε., των απασχολούμενων στο πλαίσιο εκτέλεσης της Σύμβασης.

9.3 Μέσα προστασίας.

Ο Ανάδοχος ή/και ο Υπεργολάβος υποχρεούται να χορηγεί στο προσωπικό του όλα τα κατάλληλα **Μέσα Ατομικής Προστασίας (ΜΑΠ)** αναλόγως των εκτελουμένων εργασιών, να λαμβάνει όλα τα επιβαλλόμενα από το νόμο μέτρα υγείας και ασφάλειας των εργαζομένων και να τηρεί τις υποχρεώσεις για Τεχνικό Ασφάλειας και Γιατρό Εργασίας, για εκτίμηση και πρόληψη επαγγελματικού κινδύνου, για προστασία από βλαπτικούς παράγοντες και ενημέρωση των εργαζομένων κ.λπ.

9.4 Τήρηση εργατικής και ασφαλιστικής νομοθεσίας.

9.4.1 Ο Ανάδοχος θα είναι πλήρως και αποκλειστικά μόνος υπεύθυνος έναντι της Λιγνιτικής Μεγαλόπολης Μονοπρόσωπη Α.Ε., για την απαρέγκλιτη τήρηση της ισχύουσας εργατικής και ασφαλιστικής νομοθεσίας ως προς το απασχολούμενο από αυτόν ή από Υπεργολάβους του προσωπικό, καθώς και των τυχόν συνεργαζόμενων με αυτούς τρίτους με οποιαδήποτε σχέση εργασίας στο πλαίσιο της εκπλήρωσης των υποχρεώσεων της Σύμβασης.

9.4.2 Ο Ανάδοχος και οι Υπεργολάβοι υποχρεούνται να τηρούν απαρεγκλίτως τις διατάξεις τις εργατικής και ασφαλιστικής νομοθεσίας για το προσωπικό τους που θα απασχολείται στο πλαίσιο της Σύμβασης στις εγκαταστάσεις της Λιγνιτικής Μεγαλόπολης Μονοπρόσωπη Α.Ε., (εργοτάξιο), συμπεριλαμβανομένων της καταβολής στο προσωπικό τους των νομίμων αποδοχών, οι οποίες σε καμία περίπτωση δεν μπορεί να είναι κατώτερες των προβλεπόμενων από την οικεία σύμβαση εργασίας, της τήρησης του νομίμου ωραρίου, της καταβολής των εκ του νόμου προβλεπόμενων ασφαλιστικών εισφορών του προσωπικού τους, της αυστηρής τήρησης των όρων υγείας και ασφάλειας των εργαζομένων κ.λπ.

9.4.3 Για το σκοπό αυτό, ο Ανάδοχος υποχρεούται για το προσωπικό του ή/και το προσωπικό του Υπεργολάβου καθώς και για τους συνεργαζόμενους με αυτούς τρίτους με οποιαδήποτε σχέση εργασίας στο πλαίσιο της Σύμβασης και καθ' όλη τη διάρκειά της, να προσκομίζει εντός ευλόγου προθεσμίας στο αρμόδιο για την παρακολούθηση και εφαρμογή των όρων της Σύμβασης όργανο της Λιγνιτικής Μεγαλόπολης Μονοπρόσωπη Α.Ε., οποιοδήποτε έγγραφο του ζητηθεί που είναι πρόσφορο να αποδείξει την τήρηση της εργατικής και ασφαλιστικής νομοθεσίας, (όπως: Έντυπα Αναγγελίας Πρόσληψης (Ε3), Πίνακες Προσωπικού (Ε4), Αναλυτικές Περιοδικές Δηλώσεις (ΑΠΔ), αποδεικτικά στοιχεία πληρωμής αυτών αποκλειστικά μέσω Τραπεζών, φωτοαντίγραφα των συμβάσεων εργασίας κ.λπ).
Ο Ανάδοχος υπέχει τις παραπάνω έναντι της Λιγνιτικής Μεγαλόπολης Μονοπρόσωπη Α.Ε., υποχρεώσεις, τόσο για το προσωπικό που ο ίδιος θα απασχολεί για την εκτέλεση της Σύμβασης, όσο και για το προσωπικό των τυχόν υπεργολάβων του, υποσχόμενος και εγγυώμενος την ορθή τήρησή τους και εκ μέρους των τυχόν υπεργολάβων του.

9.5 Κοινοποίηση στοιχείων στις αρμόδιες αρχές.

Η Λιγνιτική Μεγαλόπολης Μονοπρόσωπη Α.Ε., διατηρεί το δικαίωμα να αποστείλει αντίγραφο της Σύμβασης, καθώς και τα στοιχεία του απασχολούμενου στο πλαίσιο της Σύμβασης στον τόπο των εργασιών (εργοτάξιο) προσωπικού του Αναδόχου ή/και του Υπεργολάβου, στο κατά τόπο αρμόδιο Τμήμα Κοινωνικής Επιθεώρησης του Σώματος Επιθεώρησης Εργασίας (ΣΕΠΕ), καθώς και στον Ενιαίο Φορέα Κοινωνικής Ασφάλισης (ΕΦΚΑ), προκειμένου να ελεγχθεί η απαρέγκλιτη τήρηση της Εργατικής και Ασφαλιστικής νομοθεσίας.

9.6 Ο Ανάδοχος υποχρεούται να μεταφέρει το προσωπικό του με δικά του μέσα.

Άρθρο 10
Ευθύνες Αναδόχου

10.1 Οψιγενείς μεταβολές.

10.1.1 Ο Ανάδοχος δεσμεύεται ότι σε περίπτωση οψιγενούς μεταβολής, κατά τη διάρκεια ισχύος της παρούσας Σύμβασης, οποιουδήποτε στοιχείου αναφορικά με τις προϋποθέσεις για τη μη συνδρομή λόγων αποκλεισμού, που ο Ανάδοχος είχε δηλώσει ότι πληροί ή/και είχε προσκομίσει τα σχετικά αποδεικτικά πλήρωσης αυτών στο πλαίσιο του προηγηθέντος Διαγωνισμού μέχρι και τη σύναψη της παρούσας Σύμβασης, να γνωστοποιήσει στη Λιγνιτική Μεγαλόπολης Μονοπρόσωπη Α.Ε., αμελλητί την υπόψη μεταβολή, άλλως η Λιγνιτική Μεγαλόπολης Μονοπρόσωπη Α.Ε., θα δύναται να εφαρμόσει το Άρθρο **35.1** των "Γενικών Όρων" περί καταγγελίας της Σύμβασης με υπαιτιότητα του Αναδόχου.

Τα πιο πάνω ισχύουν και στην περίπτωση μη τήρησης της παραπάνω υποχρέωσης για τον/τους παρέχοντα/ες στήριξη στον Ανάδοχο

10.1.2 Ρητά καθορίζεται ότι εάν ο Ανάδοχος:

- δεν προσκομίσει έγκαιρα και προσηκόντως επιβεβαιωτικά έγγραφα περί μη συνδρομής λόγων αποκλεισμού, οποτεδήποτε απαιτηθούν αυτά από την Επιχείρηση,
- έχει υποβάλει οποτεδήποτε, ανακριβείς ή ψευδείς δηλώσεις ή αλλοιωμένα φωτοαντίγραφα δημοσίων ή ιδιωτικών εγγράφων,

τότε η Λιγνιτική Μεγαλόπολης Μονοπρόσωπη Α.Ε., δύναται να εφαρμόσει το Άρθρο **35.1** των "Γενικών Όρων" περί καταγγελίας της Σύμβασης με υπαιτιότητα του Αναδόχου και διατηρεί το δικαίωμα αποκλεισμού του από μελλοντικές διαγωνιστικές διαδικασίες.

10.2 Ασφάλεια και Υγεία.

10.2.1 Ο Ανάδοχος έχει την ευθύνη για την εφαρμογή των γενικών αρχών Πρόληψης και Ασφάλειας για την προστασία των εργαζομένων στα πλαίσια της κείμενης νομοθεσίας (Π.Δ. 305/96, Π.Δ. 17/96, Ν. 1396/83 κ.λπ.), όπως εκάστοτε ισχύει.

10.2.2 Πριν την έναρξη των εργασιών θα οριστεί από τον Ανάδοχο ο Συντονιστής για θέματα Ασφαλείας και Υγείας κατά την εκτέλεση της Σύμβασης, με αρμοδιότητες και προσόντα που προβλέπει η ισχύουσα νομοθεσία.

Στη συνέχεια ο Συντονιστής, αφού:

- Ενημερωθεί για τους κανόνες ασφάλειας που ισχύουν και πρέπει να εφαρμόζονται κατά την εκτέλεση των εργασιών της Σύμβασης. Η ενημέρωση αυτή θα γίνει πριν την έναρξη των εργασιών, από τον Τεχνικό Ασφάλειας της συντηρούμενης εγκατάστασης. Στο Συντονιστή Ασφάλειας του Αναδόχου θα παραδοθούν έντυπα με γενικούς κανόνες ασφάλειας εργασίας, περιγραφή της διαδικασίας λήψης των απαιτούμενων αδειών εργασίας, χρήση του εξοπλισμού εργασίας και των μέσων ατομικής προστασίας.
- Μελετήσει τις συνθήκες και κινδύνους των περιοχών όπου θα εκτελεστούν οι εργασίες της Σύμβασης, καθώς και το σχετικό Φάκελο Ασφάλειας και Υγείας (ΦΑΥ) της Λιγνιτικής Μεγαλόπολης Μονοπρόσωπη Α.Ε., ο Ανάδοχος θα υποβάλλει στην Επιχείρηση Σχέδιο Ασφάλειας και Υγείας (ΣΑΥ).

Θα επιβεβαιώνει εγγράφως ότι έλαβε προσωπική γνώση και ενημερώθηκε σε θέματα ασφάλειας της εργασίας.

Το έγγραφο αυτό, το οποίο θα κοινοποιείται στον Επιβλέποντα Μηχανικό του Αναδόχου και στον Εντεταλμένο Μηχανικό της Επιχείρησης, θα αποτελεί προϋπόθεση για την υπογραφή του πρωτοκόλλου εγκατάστασης του Αναδόχου.

10.2.3 Κατά τη διάρκεια εκτέλεσης των εργασιών της Σύμβασης ο Ανάδοχος έχει την ευθύνη για την εφαρμογή, παρακολούθηση αναπροσαρμογή και εμπλουτισμό του ΣΑΥ και του ΦΑΥ εφόσον απαιτηθεί.

10.2.4 Η Λιγνιτική Μεγαλόπολης Μονοπρόσωπη Α.Ε., ως κύριος των συντηρούμενων εγκαταστάσεων ο οποίος έχει υπό τον έλεγχο του τον τόπο εργασίας, οφείλει αλλά και διατηρεί το δικαίωμα να επιβλέπει τις εργασίες συντήρησης όχι μόνον ως προς την ορθή εκτέλεσή τους, αλλά και ως προς τις υποχρεώσεις των Ανάδοχων στα θέματα Ασφάλειας και Υγείας, να συνεργάζεται με τους Αναδόχους για την εφαρμογή τους, να συντονίζει τις δραστηριότητές τους για την προστασία των εργαζομένων από τους επαγγελματικούς κινδύνους και να μεριμνά για την αλληλοενημέρωσή τους.

10.2.5 Επισημαίνεται ότι σε περίπτωση μη τήρησης από τον Ανάδοχο των υποχρεώσεών του σε θέματα Υγείας και Ασφάλειας στην εργασία, η Επιχείρηση διατηρεί το δικαίωμα να επιβάλει τη διακοπή των εργασιών με ευθύνη του Αναδόχου, ο οποίος σε κάθε περίπτωση υποχρεούται να καλύψει με δαπάνες του οποιαδήποτε σχετική οικονομική επιβάρυνσή της (επιβολή προστίμων, δαπάνες αποκατάστασης, αποζημιώσεις υπέρ τρίτων κ.λπ.).

10.3 Προστασία περιβάλλοντος**.**

Ο Κλάδος Παραγωγής της Λιγνιτικής Μεγαλόπολης Μονοπρόσωπη Α.Ε., εφαρμόζει Σύστημα Περιβαλλοντικής Διαχείρισης Υγείας και ασφάλειας σύμφωνα με τις απαιτήσεις του Διεθνούς Προτύπου **ΕΛΟΤ ΕΝ 14001:2015** και **OHSAS 18001:2007.**

Σκοπός του είναι η ελαχιστοποίηση των επιπτώσεων στο περιβάλλον καθώς και η ελαχιστοποίηση της επικινδυνότητας σε θέματα υγείας και ασφάλειας των εργαζομένων.

Αυτό επιτυγχάνεται με τις συνεχείς και συστηματικές ενέργειες μείωσης των επιπτώσεων του σταθμού, ξεκινώντας από τις πιο σημαντικές και προχωρώντας στις λιγότερο σημαντικές.

Η συμμετοχή όλου του προσωπικού του Κλάδου Παραγωγής αλλά και του προσωπικού του Αναδόχου στην υποστήριξη του Συστήματος Διαχείρισης Περιβάλλοντος Υγείας & Ασφάλειας είναι ουσιαστική για την επιτυχία του.

Γι' αυτό είναι απαραίτητη η τήρηση των παρακάτω κανόνων από τον Ανάδοχο ή τον Υπεργολάβο και το προσωπικό τους που θα εργαστεί στον Κλάδο Παραγωγής:

- Συμμόρφωση με τη σχετική νομοθεσία Περιβάλλοντος Υγείας & Ασφάλειας.
- Συμμόρφωση με τις οδηγίες του Κλάδου Παραγωγής της Λιγνιτικής Μεγαλόπολης Μονοπρόσωπη Α.Ε., που αφορούν τα θέματα Περιβάλλοντος Υγείας & Ασφάλειας που εμφανίζονται κατά την διάρκεια των εργασιών.
- Ύπαρξη των απαιτούμενων από τη νομοθεσία αδειών/πιστοποιητικών και παρουσίασή τους κατά τη διάρκεια ελέγχων από την Λιγνιτική Μεγαλόπολης Μονοπρόσωπη Α.Ε., ή τις Αρχές.
- Απασχόληση σε κάθε εργασία κατάλληλα εκπαιδευμένου και έμπειρου προσωπικού.
- Αποφυγή ανασφαλών καταστάσεων για την Υγεία & Ασφάλεια των εργαζομένων.
- Αποφυγή σπατάλης φυσικών πόρων (π.χ ενέργεια, νερό).
- Χρήση υλικών όσο το δυνατό πιο φιλικών προς το περιβάλλον.
- Εξασφάλιση άδειας, από τον Τεχνικό Ασφαλείας του Κλάδου Παραγωγής, για τη χρήση επικίνδυνων υλικών, στην περίπτωση που η χρήση τέτοιων υλικών είναι απολύτως αναγκαία.
- Διατήρηση της καθαριότητας του χώρου εργασίας και αποφυγή της όποιας ρύπανσης του εδάφους.
- Εκτέλεση εργασιών με τον ελάχιστο δυνατό θόρυβο.
- Διαβροχή χώρων εργασίας, όπου υπάρχει σκόνη.

- Συγκέντρωση των στερεών αποβλήτων από τις εργασίες σας και τοποθέτησή τους στους ειδικούς κάδους.
- Διαχείριση των επικίνδυνων αποβλήτων, για τα οποία έχετε την ευθύνη σύμφωνα με τη σύμβαση, σε συμφωνία με την ισχύουσα νομοθεσία.
- Διάθεση των υγρών αποβλήτων στο σύστημα επεξεργασίας αποβλήτων του σταθμού αφού προηγουμένως έχουν καταστεί μη επικίνδυνα από εσάς.
- Συγκέντρωση χρησιμοποιημένων λιπαντικών (όταν δεν περιέχουν PCB's) και παράδοσή τους στον Υπεύθυνο Διαχείρισης του Κλάδου Παραγωγής.
- Απαγορεύεται οποιαδήποτε διάθεση στο έδαφος ή στις αποχετεύσεις του Κλάδου Παραγωγής υγρών ή στερεών αποβλήτων.
- Άμεση ενημέρωση του Επιβλέποντα Μηχανικού του Αναδόχου σε περίπτωση προβλήματος που αφορά στο Περιβάλλον Υγείας & Ασφάλειας.
- Όλα τα προβλήματα θα πρέπει να αναφέρονται.
- Ο Επιβλέπων Μηχανικός & ο Συντονιστής - Τεχνικός Ασφαλείας του Αναδόχου θα πρέπει να ενημερώνουν τον Υπεύθυνο Περιβαλλοντικής Διαχείρισης η/και τον Τεχνικό Ασφαλείας της Επιχείρησης για τα παραπάνω προβλήματα.
- Περιβαλλοντική αποκατάσταση του χώρου, σε περίπτωση πρόκλησης από τον Ανάδοχο του περιβαλλοντικού ατυχήματος.

Ο Συντονιστή - Τεχνικός Ασφάλειας του Ανάδοχου θα παραλάβει από τον Υπεύθυνο του Κλάδου Παραγωγής του Συστήματος Διαχείρισης Υγείας & Ασφάλειας στην Εργασία, ενυπόγραφα ενημερωτικό υλικό σε ηλεκτρονική μορφή, με δικό του ηλεκτρονικό μέσο αποθήκευσης, το οποίο είναι ως αναγκαία προϋπόθεση για να προχωρήσει η υπογραφή του **Πρωτοκόλλου Εγκατάστασης του Αναδόχου** της Παρεχόμενης Υπηρεσίας**.**

Επισημαίνεται ότι σε περίπτωση μη τήρησης από τον Ανάδοχο των υποχρεώσεών του σε θέματα προστασίας του περιβάλλοντος στο χώρο των συντηρούμενων εγκαταστάσεων, θα ισχύουν τα αναφερόμενα στην πιο πάνω παράγραφο **10.2.5.**

Άρθρο 11
Έκδοση Απαιτούμενων Αδειών

Προ της ενάρξεως οποιασδήποτε εργασίας, ο Ανάδοχος είναι υποχρεωμένος να ενημερώνει την Επιβλέπουσα Υπηρεσία και να αιτείται την έκδοση της απαιτούμενης Άδειας Εκτέλεσης Εργασίας, σύμφωνα με τα ισχύοντα από τον εσωτερικό κανονισμό εκδόσεως αδειών εργασίας της Λιγνιτικής Μεγαλόπολης Μονοπρόσωπη Α.Ε.

Άρθρο 12
Μεταβολές κατά την εκτέλεση της Σύμβασης

12.1 Εκτέλεση συμπληρωματικών ή νέων εργασιών.

Το όριο των παραγράφων **28.2 & 20.1.2** των "Γενικών Όρων" που αναφέρεται στην αύξηση του αντικειμένου λόγω εκτέλεσης νέων ή συμπληρωματικών εργασιών ορίζεται στο **+50%** του συνολικού προϋπολογισμένου συμβατικού τιμήματος.

Το όριο της παραγράφου **28.4** που αναφέρεται στην μείωση του αντικειμένου της Σύμβασης ορίζεται στο **30%** του συνολικού προϋπολογισμένου συμβατικού τιμήματος.

12.2 Καθορισμός νέων τιμών.

Στην περίπτωση εκτέλεσης μιας εργασίας με παρακολούθηση, σύμφωνα με την παράγραφο **20.4.2** των "Γενικών Όρων", η νέα τιμή (για το σύνολο της εργασίας) καθορίζεται με βάση

στοιχεία που προκύπτουν από επιτόπια καθημερινή παρακολούθηση και σύνταξη σχετικού Πρωτοκόλλου.

Πριν από την έναρξη της εργασίας η Επιχείρηση εγκρίνει τα ημερομίσθια του εργατοτεχνικού προσωπικού, τις εργοδοτικές επιβαρύνσεις και λοιπές κρατήσεις του προσωπικού του Αναδόχου, τα μισθώματα των Μηχανημάτων και την αξία των υλικών που πρόκειται να χρησιμοποιηθούν, καθώς επίσης καθορίζει τον αριθμό του απαιτούμενου προσωπικού κατά ειδικότητα, τον αριθμό και το είδος των Μηχανημάτων και των άλλων μέσων και ορίζει το είδος και την ποσότητα των απαιτούμενων υλικών.

Κατά τη διάρκεια της εκτέλεσης των εργασιών με καθημερινή παρακολούθηση, ο Ανάδοχος θα παρέχει κάθε ημέρα μια πλήρη κατάσταση σε δύο (2) αντίγραφα, με τα ονόματα, την ασχολία και το χρόνο απασχόλησης όλων των εργαζομένων στην εν λόγω εργασία, την περιγραφή και την ποσότητα όλων των υλικών που ενσωματώθηκαν και την περιγραφή και το χρόνο λειτουργίας των Μηχανημάτων που χρησιμοποιήθηκαν.
Η κατάσταση θα ελέγχεται και θα υπογράφεται από την Επιβλέπουσα Υπηρεσία και ένα αντίγραφο θα επιστρέφεται στον Ανάδοχο, ο οποίος στο τέλος της εργασίας θα παραδίδει στην Επιβλέπουσα Υπηρεσία μια κατάσταση με πλήρη στοιχεία κόστους για όλα τα υλικά, μηχανήματα και προσωπικό που χρησιμοποιήθηκαν.
Με τα στοιχεία της εν λόγω κατάστασης θα καθορίζεται το ποσό που θα καταβληθεί στον Ανάδοχο ως "τιμή μονάδας νέας εργασίας".

Εάν για οποιαδήποτε αιτία ο Ανάδοχος δεν παραδίδει τις καταστάσεις αυτές, η Επιχείρηση δύναται να καθορίσει την τιμή, είτε με βάση στοιχεία παρακολούθησης που τηρεί η Επιβλέπουσα Υπηρεσία, είτε σε τέτοιο ύψος ώστε κατά την άποψή της η τιμή να κρίνεται εύλογη και δίκαιη.

Άρθρο 13
Στατιστικά και λοιπά στοιχεία - Ημερολόγιο

Ο Ανάδοχος υποχρεούται να παραδώσει στον Εντεταλμένο Μηχανικό της Επιχείρησης όσα στατιστικά στοιχεία των εργασιών του ζητηθούν.

Ο Ανάδοχος θα συμπληρώνει σε καθημερινή βάση το Ημερολόγιο Εργασιών, στο οποίο θα αναφέρονται οι καιρικές συνθήκες, λεπτομερώς οι εργασίες, το εργασθέν προσωπικό ανά ειδικότητα και τα απασχοληθέντα μηχανήματα.

Επίσης θα αναφέρονται, αναλυτικά, οι τυχόν εξωσυμβατικές πρόσθετες ή νέες εργασίες για τις οποίες έχει προηγηθεί η έγγραφη εντολή του αρμόδιου οργάνου της Επιχείρησης.

Το ημερολόγιο θα παραδίδεται καθημερινά στον Εντεταλμένο Μηχανικό, ο οποίος αυθημερόν θα το ελέγχει και θα το υπογράφει με τυχόν διορθώσεις ή παρατηρήσεις.

Μετά την ολοκλήρωση των εργασιών σε κάθε μηχάνημα - εξοπλισμό, ο Ανάδοχος θα συντάσσει και θα παραδίδει στον Εντεταλμένο Μηχανικό της Λιγνιτικής Μεγαλόπολης Μονοπρόσωπη Α.Ε., αναλυτικό πίνακα επιμέτρησης εργασιών επισκευής του Μηχανήματος - εξοπλισμού.

Ο πίνακας θα παραδίδεται και σε ηλεκτρονική μορφή και θα περιέχει για όλες τις εργασίες που εκτελέστηκαν σύμφωνα με τα άρθρα της σύμβασης, το αντίστοιχο συμβατικό κόστος και τις ποσότητες των υλικών που χρησιμοποιήθηκαν για την εκτέλεση κάθε εργασίας.

Για κάθε υλικό ή ανταλλακτικό που χρησιμοποιήθηκε θα αναγράφεται ο αντίστοιχος κωδικός αριθμός υλικού της Λιγνιτικής Μεγαλόπολης Μονοπρόσωπη Α.Ε., με τον οποίο ο Ανάδοχος παρέλαβε το υλικό από την αποθήκη.

Η ακριβής μορφή αυτού του πίνακα θα καθοριστεί κατόπιν συνεργασίας του Αναδόχου με τον Εντεταλμένο Μηχανικό της Λιγνιτικής Μεγαλόπολης Μονοπρόσωπη Α.Ε.

Άρθρο 14
Προσωρινή και Οριστική Παραλαβή

14.1 Η περάτωση των εργασιών καθορίζεται με την έκδοση αντίστοιχης βεβαίωσης, για την έκδοση της οποίας, απαιτείται η τήρηση της παρακάτω διαδικασίας:

Όταν λήξει η προθεσμία περάτωσης του συνόλου ή τμημάτων των εργασιών και εφόσον οι αντίστοιχες εργασίες έχουν περατωθεί και έχουν πραγματοποιηθεί ικανοποιητικά οι τυχόν προβλεπόμενες στην "Τεχνική Περιγραφή" δοκιμασίες, η Επιβλέπουσα Υπηρεσία εκδίδει βεβαίωση για το χρόνο περάτωσης των εργασιών.

Η βεβαίωση αυτή σε καμία περίπτωση δεν μπορεί να θεωρηθεί ότι αναπληρώνει την παραλαβή των εργασιών, η οποία διενεργείται σύμφωνα με τις σχετικές διατάξεις του Άρθρου **24** των "Γενικών Όρων".

Την έκδοση της βεβαίωσης μπορεί να ζητήσει ο Ανάδοχος και πριν από τη λήξη των προθεσμιών, αν έχει περατώσει τις εργασίες.

Αν στις εργασίες που έχουν περατωθεί διαπιστωθούν μόνο επουσιώδεις ελλείψεις, που δεν επηρεάζουν τη λειτουργικότητα των συντηρηθεισών εγκαταστάσεων, η Επιβλέπουσα Υπηρεσία γνωστοποιεί προς τον Ανάδοχο τις ελλείψεις που έχουν επισημανθεί και θέτει εύλογη προθεσμία για την αποκατάστασή τους.

Στην περίπτωση αυτή η βεβαίωση περάτωσης εκδίδεται μετά την εμπρόθεσμη αποκατάσταση των ελλείψεων και αναφέρει το χρόνο που περατώθηκαν οι εργασίες.

14.2 Τα δικαιολογητικά που σύμφωνα με το Άρθρο **24** των "Γενικών Όρων" πρέπει να συνοδεύουν την αίτηση του Αναδόχου για τη Προσωρινή Παραλαβή είναι τα ακόλουθα:

14.2.1 Η εγκεκριμένη από την Επιχείρηση, Τελική Επιμέτρηση με αντίγραφο όλων των επί μέρους επιμετρήσεων.

14.2.2 Πλήρης Κατάλογος όλων των ενημερωμένων σχεδίων με τη σφραγίδα «ΟΠΩΣ ΚΑΤΑΣΚΕΥΑΣΤΗΚΕ», όπως επίσης και πλήρης κατάλογος οδηγιών λειτουργίας, συντήρησης και επισκευής και κάθε άλλης έγγραφης πληροφορίας που αφορούν τις εργασίες (εφόσον απαιτείται από τη φύση των εργασιών).

14.2.3 Δικαιολογητικά και λοιπά στοιχεία που περιλαμβάνονται στους παραπάνω καταλόγους και τα οποία δεν έχουν υποβληθεί έως τότε στην Επιχείρηση (εφόσον απαιτείται από τη φύση των εργασιών).

14.2.4 Έκθεση σχετική με τη λειτουργία του Εξοπλισμού και των εγκαταστάσεων (εφόσον απαιτείται από τη φύση των εργασιών).

14.2.5 Έκθεση για όλες τις δοκιμές που έγιναν επί τόπου με όλα τα απαραίτητα δεδομένα και αποτελέσματα των δοκιμών (εφόσον απαιτείται από τη φύση των εργασιών).

14.2.6 Τις τυχόν εκκρεμείς διαφωνίες του Αναδόχου, για τις οποίες δεν έχουν προσφύγει ακόμη στη διαδικασία του Άρθρου 34 των "Γενικών Όρων".

14.3 Ως ημερομηνία Προσωρινής Παραλαβής θεωρείται η ημερομηνία που καθορίζεται από το Πρωτόκολλο.

14.4 Η περίοδος εγγύησης που αναφέρεται στην παράγραφο **24.2.2** του άρθρου **24** του τεύχους των "Γενικών Όρων" ορίζεται σε **δώδεκα (12) μήνες**.

14.5 Οι προθεσμίες που αναφέρονται στο Άρθρο **24** των "Γενικών Όρων" για την ολοκλήρωση της σύνταξης των Πρωτοκόλλων Προσωρινής και Οριστικής Παραλαβής ορίζονται σε **τριάντα (30) ημέρες** από την ημερομηνία έναρξης της διαδικασίας Προσωρινής και Οριστικής Παραλαβής, αντίστοιχα.

14.6 Οι προθεσμίες έγκρισης των Πρωτοκόλλων Προσωρινής και Οριστικής Παραλαβής από το Αρμόδιο όργανο της Επιχείρησης είναι **δέκα πέντε (15) ημέρες** από την υπογραφή τους από τον Ανάδοχο χωρίς επιφύλαξη ή από την ημερομηνία που θα υποβάλλει τις αντιρρήσεις του, εάν το υπογράψει με επιφύλαξη, εντός της ανατρεπτικής προθεσμίας των **τριάντα (30) ημερών.**

Άρθρο 15
Τρόπος Πληρωμής - Δικαιολογητικά

Πέραν των αναφερομένων στο Άρθρο **26** των "Γενικών Όρων" για τη σύνταξη των πιστοποιήσεων, τις πληρωμές και τα απαιτούμενα δικαιολογητικά, ισχύουν τα ακόλουθα:

15.1 Για την πληρωμή των προκαταβολών απαιτείται:

Σχετική ισόποση Εγγυητική Επιστολή Προκαταβολής συνταγμένη σύμφωνα με τις απαιτήσεις της Επιχείρησης και απλή απόδειξη είσπραξης.

15.2 Για την πληρωμή των εκτελούμενων εργασιών απαιτείται:

15.2.1 Συγκεντρωτικός Λογαριασμός ελεγμένος και υπογεγραμμένος από την Επιβλέπουσα Υπηρεσία, συνοδευόμενος από μηνιαία Πιστοποίηση σύμφωνα με την παρακάτω διαδικασία:

Ο Ανάδοχος συντάσσει και υποβάλει στο τέλος του μήνα ή μετα την υλοποίηση κάθε τιμολογήσιμου τμήματος εργασιών, Πιστοποίηση και συγκεντρωτικό λογαριασμό σε ένα έγγραφο αντίτυπο και σε ψηφιακή μορφή που θα συμφωνείται μεταξύ των αντισυμβαλλομένων, προς έλεγχο από την Επιβλέπουσα και έγκριση από την Προϊσταμένη Υπηρεσία, των οφειλομένων σε αυτόν ποσών από τις εργασίες που εκτελέστηκαν.
Οι Πιστοποιήσεις αυτές στηρίζονται στις καταμετρήσεις των εργασιών και στα πρωτόκολλα παραλαβής αφανών εργασιών.
Κατ' αρχάς απαγορεύεται να περιληφθούν στην Πιστοποίηση εργασίες που δεν έχουν καταμετρηθεί.

Για τμήματα όμως των εργασιών που κατά την κρίση της Επιβλέπουσας Υπηρεσίας δεν ήταν δυνατή η σύνταξη επιμετρήσεων κατά διακριτά και αυτοτελώς επιμετρήσιμα τμήματα αυτών, επιτρέπεται να περιλαμβάνονται στην Πιστοποίηση εργασίες βάσει προσωρινών επιμετρήσεων για τις οποίες όμως έχουν ληφθεί επιμετρητικά στοιχεία.

Η Επιβλέπουσα Υπηρεσία, μέσα σε προθεσμία **δέκα (10) ημερών** από τη λήψη τους, υπογράφει το Συγκεντρωτικό Λογαριασμό και την Πιστοποίηση βεβαιώνοντας έτσι ότι οι ποσότητες είναι σύμφωνες με τις Επιμετρήσεις και τα Επιμετρητικά στοιχεία, οι τιμές σύμφωνα με τη Σύμβαση και τις σχετικές διατάξεις, και γενικά ότι έχουν διενεργηθεί στο Λογαριασμό και στην Πιστοποίηση όλες οι περικοπές και εκπτώσεις ποσών που προκύπτουν από τη Σύμβαση και τα τυχόν συμπληρώματα αυτής.
Στην περίπτωση αυτή ο Ανάδοχος προβαίνει στην αντίστοιχη τιμολόγηση σύμφωνα με τα προβλεπόμενα στην παρακάτω παράγραφο 15.2.2.

Αν η Πιστοποίηση που έχει υποβληθεί έχει ασάφειες ή ανακρίβειες σε βαθμό που να είναι δυσχερής η διόρθωσή της, η Επιβλέπουσα Υπηρεσία επισημαίνει τις ανακρίβειες ή ασάφειες που διαπιστώθηκαν κατά τον έλεγχο και παραγγέλλει την ανασύνταξη και την επανυποβολή τους.
Στην περίπτωση αυτή η ως άνω οριζόμενη προθεσμία αρχίζει από την επανυποβολή τους από τον Ανάδοχο.

Ακολούθως η Πιστοποίηση και ο Συγκεντρωτικός Λογαριασμός εγκρίνονται από την Προϊσταμένη Υπηρεσία εντός **δέκα (10) ημερών**.
Αν η Πιστοποίηση εγκριθεί με τροποποιήσεις και έχει προηγηθεί σύμφωνα με τα παραπάνω η έκδοση τιμολογίου, ο Ανάδοχος υποχρεούται να εκδώσει εντός της προβλεπόμενης από τη φορολογική νομοθεσία προθεσμίας αντίστοιχο πιστωτικό τιμολόγιο.

Η Επιχείρηση προβαίνει στην πληρωμή του λογαριασμού μέσα στην προθεσμία και υπό τις προϋποθέσεις που καθορίζονται στην παρακάτω παράγραφο 15.4.

15.2.2 Έκδοση Τιμολογίου.

Μετά την υπογραφή της Πιστοποίησης και του Συγκεντρωτικού Λογαριασμού από την Επιβλέπουσα Υπηρεσία ο Ανάδοχος εκδίδει και προσκομίζει Τιμολόγιο, σύμφωνα με την ισχύουσα φορολογική νομοθεσία και εντός της προβλεπόμενης από αυτή προθεσμίας.

Στην περίπτωση που για λόγους μη οφειλόμενους στον Ανάδοχο παρέλθουν άπρακτες οι προθεσμίες της παραγράφου 15.2.1 για την υπογραφή και έγκριση των Πιστοποιήσεων, ο Ανάδοχος υποχρεούται να εκδίδει το τιμολόγιο σύμφωνα με την Πιστοποίηση που έχει υποβάλλει.

Σε κάθε περίπτωση οι διαδικασίες υπογραφής και έγκρισης των πιστοποιούμενων εργασιών από τις αρμόδιες κατά περίπτωση υπηρεσίες της Λιγνιτικής Μεγαλόπολης Μονοπρόσωπη Α.Ε., θα πρέπει να έχουν ολοκληρωθεί μέσα σε **Είκοσι (20) ημέρες** από την έκδοση του αρχικού τιμολογίου, προκειμένου σε περίπτωση διαφοροποιήσεων ο Ανάδοχος να προβαίνει εντός της προβλεπόμενης από τη φορολογική νομοθεσία προθεσμίας στην έκδοση πιστωτικού τιμολογίου.

15.2.3 Ασφαλιστική Ενημερότητα.

Για τη διενέργεια των πληρωμών απαιτείται η προσκόμιση Ασφαλιστικής Ενημερότητας σε ισχύ.
Η σχετική Βεβαίωση προσκομίζεται από τον Ανάδοχο μετά από σχετικό αίτημα της Επιχείρησης εντός εύλογης προθεσμίας και κατά μέγιστο εντός **πέντε (5) ημερών** από τη γνωστοποίησή του.
Ο Ανάδοχος μπορεί να κληθεί να προσκομίσει επικαιροποιημένη Ασφαλιστική ενημερότητα εάν έχει εκπνεύσει η ισχύς της προηγούμενης πριν από τη διενέργεια της πληρωμής.

15.2.4 Υπεύθυνη Δήλωση του νόμιμου εκπροσώπου του Αναδόχου με την οποία θα βεβαιώνεται ότι έχουν τηρηθεί απαρεγκλίτως οι διατάξεις της Εργατικής και Ασφαλιστικής Νομοθεσίας για το απασχολούμενο Προσωπικό από αυτόν ή/και τον Υπεργολάβο για την περίοδο αναφοράς του τιμολογίου.

15.2.5 Αντίγραφο της Αναλυτικής Περιοδικής Δήλωσης (ΑΠΔ) στην οποία να αναφέρεται κάθε εργαζόμενος του Αναδόχου ή/και Υπεργολάβου που απασχολήθηκε στο πλαίσιο της Σύμβασης για την περίοδο αναφοράς του τιμολογίου.

15.2.6 Αντίγραφα παραστατικών, από τα οποία αποδεικνύεται η καταβολή μέσω Τραπέζης των αποδοχών των εργαζομένων στον Ανάδοχο ή Υπεργολάβο αυτού.

15.2.7 Κάθε άλλο έγγραφο που δύναται να αποδείξει την τήρηση της εργατικής και ασφαλιστικής νομοθεσίας για το προσωπικό που απασχολήθηκε την περίοδο αναφοράς του τιμολογίου, το οποίο τυχόν θα ζητηθεί από τα αρμόδια όργανα της Λιγνιτικής Μεγαλόπολης Μονοπρόσωπη Α.Ε.

15.3 Οι πληρωμές θα γίνονται την **24η του τρίτου μήνα** από την ημερομηνία έκδοσης του Τιμολογίου εφόσον:

α. έχουν τηρηθεί από τον Ανάδοχο οι αναγραφόμενες προθεσμίες και διαδικασίες στις παρ. 15.2.1 και 15.2.2

β. έχουν υποβληθεί τα αποδεικτικά των πιο πάνω παραγράφων 15.2.5 και 15.2.6, μέχρι την **δέκατη (10η) ημέρα του τρίτου μήνα,** από το μήνα στον οποίο αναφέρεται η πιστοποίηση.

γ. έχουν υποβληθεί όλα τα υπόλοιπα σχετικά έγγραφα βάσει των πιο πάνω παραγράφων 15.2.3, 15.2.4 και 15.2.7.

Σε περίπτωση που ο Ανάδοχος δεν τηρήσει τις ως άνω προθεσμίες και καθυστερεί στην προσκόμιση των δικαιολογητικών αυτών, η ως άνω προθεσμία παρατείνεται ισόχρονα με την καθυστέρηση.

Επιπρόσθετα παρέχεται η δυνατότητα (μόνο για τις Συμβάσεις οι οποίες δεν έχουν εκχωρηθεί) να δοθεί στον Ανάδοχο ο αναλογών ΦΠΑ το αργότερο **πέντε (5) ημέρες** πριν από την υποχρέωση καταβολής του, εφόσον ο Ανάδοχος συμφωνήσει για παράταση της προθεσμίας πληρωμής του τιμήματος της τιμολογούμενης αξίας κατά **τριάντα (30) ημέρες** επιπλέον της αναφερόμενης πιο πάνω προθεσμίας.

Σε περίπτωση αργίας κατά την πιο πάνω οριζόμενη ημέρα πληρωμής, ως ημερομηνία εξόφλησης των τιμολογίων θα θεωρείται η αμέσως επομένη εργάσιμη ημέρα.

Άρθρο 16
Ασφαλιστικές Καλύψεις

16.1 Για την εκτέλεση των εργασιών ο Ανάδοχος είναι υποχρεωμένος να συνομολογήσει με ασφαλιστικές εταιρείες (Ελληνικές ή ξένες), να διατηρεί και να παρακολουθεί με δικές του δαπάνες, τις παρακάτω ασφαλίσεις:

16.1.1 Ασφάλιση Γενικής Αστικής Ευθύνης του Αναδόχου Έναντι Τρίτων και Εργοδοτικής Ευθύνης του Αναδόχου

16.1.2 Ασφάλιση του προσωπικού του Αναδόχου.

16.1.3 Ασφάλιση των οχημάτων, Μηχανημάτων Έργου κ.λ.π. του Αναδόχου.

16.1.4 Ασφάλιση υλικών χορηγουμένων από την Επιχείρηση στον Ανάδοχο, (σε όσες περιπτώσεις κριθεί αναγκαίο από τη Λιγνιτική Μεγαλόπολης Μονοπρόσωπη Α.Ε.).

16.1.5 Ασφάλιση μεταφοράς (σε όσες περιπτώσεις κριθεί αναγκαίο από τη Λιγνιτική Μεγαλόπολης Μονοπρόσωπη Α.Ε.).

16.2 Τα ασφαλιστήρια συμβόλαια για κάθε μία από τις παραπάνω ασφαλίσεις θα συντάσσονται στην **Ελληνική Γλώσσα** και θα πρέπει να περιέχουν και να καλύπτουν κατ' ελάχιστο τα καθοριζόμενα στο τεύχος «Ασφαλίσεις» πλην των προαναφερθεισών μεταβολών και εξαιρέσεων.

ΓΙΑ ΤΟΝ ΑΝΑΔΟΧΟ **ΓΙΑ ΤΗΝ ΕΠΙΧΕΙΡΗΣΗ**

ΔΙΑΚΗΡΥΞΗ : Λ.Μ. 1700000350

ΠΑΡΟΧΗ ΥΠΗΡΕΣΙΑΣ : Εκτέλεση εργασιών αποκατάστασης βλαβών του Κύριου Εξοπλισμού και των βοηθητικών συστημάτων κατά την λειτουργία και κατά τις ολιγοήμερες κρατήσεις των Μονάδων του Κλάδου Παραγωγής.

Τ Ε Χ Ν Ι Κ Η Π Ε Ρ Ι Γ Ρ Α Φ Η

ΤΕΥΧΟΣ 5

ΚΕΦΑΛΑΙΟ 1

ΑΝΤΙΚΑΤΑΣΤΑΣΗ ΦΘΑΡΜΕΝΩΝ ΕΛΑΣΜΑΤΩΝ/ΜΟΡΦΟΣΤΟΙΧΕΙΩΝ

1.1. ΑΝΤΙΚΑΤΑΣΤΑΣΗ ΕΛΑΣΜΑΤΩΝ Κ.Λ.Π. ΑΠΟ ΚΟΙΝΟ ΧΑΛΥΒΑ

Στην παρούσα κατηγορία εμπίπτει η αντικατάσταση φθαρμένων τμημάτων ελασμάτων από κοινό χάλυβα, (πάχους **≥3,0mm**) όπως:

- στα τοιχώματα των οχετών θερμών καυσαερίων (Θ/Κ), των ψυχρών καυσαερίων (Ψ/Κ), του αέρα καύσης και προωθήσεως δευτερογενούς, ασθενούς και δευτερογενούς λιγνίτη, πτώσεως λιγνίτη,
- στα τοιχώματα, των χοανών και τις οροφές Η/Φ λιγνίτη και τέφρας, στα κελύφη των ανεμιστήρων Ψ/Κ, ελκυσμού καυσαερίων (I.D.F.), στην κατάθλιψη αέρα καύσης (F.D.F.), προωθήσεως δευτερογενούς και ασθενούς λιγνίτη,
- στα τοιχώματα των οχετών αναρρόφησης Θ/Κ και
- γενικά ελασματουργικές εργασίες επισκευής, μετασκευής, ανακατασκευής, επέκτασης ή προσθήκης που αφορούν τμήματα της εγκατάστασης εσωτερικά και εξωτερικά του Λεβητοστασίου/Μηχανοστασίου ή σε οποιοδήποτε τμήμα της, εξαιρουμένων των τμημάτων υψηλής πίεσης (Υ/Π) ή των τμημάτων για τα οποία γίνεται ειδική αναφορά παρακάτω.

Επίσης περιλαμβάνεται:

- η προκατασκευή και αντικατάσταση ολοκληρωμένων τμημάτων του ανωτέρω περιγραφόμενου εξοπλισμού (οχετοί, αγωγοί, εξαρτήματα προσαρμογής οχετών διαφορετικής μορφής [στρογγυλά - τετράγωνα], σύνδεσμοι, συστολές κ.λ.π.) εξαιρουμένου του εξοπλισμού για τον οποίο γίνεται αναφορά παρακάτω (διαστολικά, αεροφράκτες κ.λ.π.).

Επιπλέον περιλαμβάνεται και η αντικατάσταση μεμονωμένων ή συνακόλουθων με τα φθαρμένα ελάσματα μορφοδοκών, ενισχύσεων, στηριγμάτων και λοιπών στοιχείων εκ μορφοσιδήρου που απαρτίζουν την εγκατάσταση εκτός αν καθορίζεται διαφορετικά παρακάτω.

Η αντικατάσταση των φθαρμένων ελασμάτων, μορφοδοκών κ.λ.π, από κοινό χάλυβα (St- 37.2), όπως αναλυτικότερα περιγράφονται παραπάνω, θα υποδεικνύονται στον Ανάδοχο από τον Εντεταλμένο Μηχανικό της Επιχείρησης.

Το υλικό αντικατάστασης των φθαρμένων τμημάτων θα παραδίδεται στον Ανάδοχο από την Επιχείρηση στην αποθήκη.

Τα υλικά που θα παραδίδονται θα είναι διαστάσεων εμπορίου, ελάσματα από **St-37.2** καταλλήλου πάχους, μορφοδοκοί (Π,Τ,Ι κ.λ.π.), μπακλαβαδωτή λαμαρίνα για τις οροφές των Η/Φ, κ.λ.π.

Τα παραπάνω υλικά θα παραδίδονται στις Αποθήκες και ο Ανάδοχος με δικά του μέσα και προσωπικό οφείλει να τα μεταφέρει στον τόπο των εργασιών.

Ο Ανάδοχος πριν από κάθε αφαίρεση των παλαιών τμημάτων (ελασμάτων ή μορφοσιδήρου κ.λ.π.) στα τοιχώματα του Η/Φ και των οχετών πρέπει να πάρει όλα τα απαραίτητα μέτρα για την στήριξη και την συγκράτηση στην θέση ευθυγράμμισης των εκατέρωθεν του αφαιρούμενου τμήματος ευρισκομένων τοιχωμάτων ή οχετών.

Ο Ανάδοχος υποχρεούται με δικά του μέσα και προσωπικό να αφαιρέσει και να απομακρύνει τα προς αντικατάσταση τεμάχια μαζί με τις τυχόν υπάρχουσες πάνω σε αυτά μονώσεις σε τόπο που θα του υποδείξει ο Εντεταλμένος Μηχανικός της Λιγνιτικής Μεγαλόπολης Μονοπρόσωπη Α.Ε., αμέσως μετά την αποξήλωσή τους.

Τα ελάσματα και λοιπά μεταλλικά τμήματα θα μεταφερθούν στο χώρο συγκέντρωσης παλαιών, προς εκποίηση, μετάλλων (σκράπ) και οι μονώσεις στο χώρο απόθεσης τέφρας της Λιγνιτικής Μεγαλόπολης Μονοπρόσωπη Α.Ε., ή όπου αλλού υποδειχθεί.

Στις υποχρεώσεις του υπάγεται και η διατήρηση της καθαριότητας του χώρου εργασίας του, η μη έμφραξη των διαδρόμων προσπέλασης, η μη παρενόχληση των εργασιών των συνεργείων Συντήρησης του Κλάδου Παραγωγής ή άλλων Αναδόχων και η μη συσσώρευση υλικών γενικά (αχρήστων ή μη) γιατί εγκυμονεί κινδύνους για το προσωπικό και την εγκατάσταση.

Η διαμόρφωση, όπου απαιτείται, και η μεταφορά των κατά περίπτωση απαιτούμενων τμημάτων θα γίνει με μέσα και προσωπικό του Αναδόχου.

Η τοποθέτηση των προκατασκευασμένων ή μη τμημάτων στην οριστική τους θέση, εφαρμογή, ευθυγράμμιση, σταθεροποίηση και συγκόλληση /σύνδεση με τα εκατέρωθεν τμήματα βαρύνουν τον Ανάδοχο.

Οι συγκολλήσεις θα γίνουν σύμφωνα με τους κανόνες της Τεχνικής, θα είναι στέρεες και στεγανές.

Η Λιγνιτική Μεγαλόπολης Μονοπρόσωπη Α.Ε., έχει το δικαίωμα να ελέγξει τις συγκολλήσεις και να απαιτήσει την επισκευή τους με δαπάνες και εργασία του Αναδόχου, αν τα αποτελέσματα του ελέγχου δεν είναι ικανοποιητικά.

Οι ραφές συγκόλλησης των ελασμάτων (πάχη ελάσματος **≥4,0mm**) θα είναι αμφίπλευρες εκτός εάν αυτό είναι αδύνατο οπότε η συγκόλληση θα γίνεται από την μια πλευρά.

Σε κάθε περίπτωση θα γίνεται κατάλληλη διαμόρφωση των προς συγκόλληση άκρων των ελασμάτων (φρεζάρισμα).

Ειδικότερα για την αντικατάσταση τμημάτων στις οροφές των Η/Φ προβλέπεται:

- Η αποξήλωση της εξωτερικής οροφής θα γίνεται με προσοχή και κατά τμήματα σύμφωνα με την υπόδειξη του Εντεταλμένου Μηχανικού ώστε να μη προξενηθεί ζημιά σε γειτονικά τμήματα της εγκατάστασης.
- Θα ακολουθήσει απομάκρυνση της παλαιάς μόνωσης μεταξύ των δύο οροφών και του, τυχόν, υφιστάμενου δικτύου θέρμανσης.
- Στη συνέχεια θα γίνει επιμελής καθαρισμός τμημάτων ή όλης κατά περίπτωση της εσωτερικής οροφής για εντοπισμό των φθορών και ακριβή προκαθορισμό της έκτασής τους.

Τα αποκοπέντα στηρίγματα των αναρτήσεων, όπως και τα αφαιρεθέντα θερμοστοιχεία και δειγματοληψίες των τοιχωμάτων και των οχετών θα επανατοποθετηθούν μερίμνει του Αναδόχου ανταποκρινόμενα στις παλιές θέσεις τους.

Η αποκατάσταση των αναρτήσεων, χωροταξικά και λειτουργικά, βαρύνει, επίσης, τον Ανάδοχο.
Ενδεχομένως κατά την εκτέλεση των εργασιών στους οχετούς πλησίον της καπνοδόχου, λόγω του υφιστάμενου φυσικού ελκυσμού, να παραστεί ανάγκη κάλυψης της εσωτερικής διατομής των οχετών (προς την πλευρά της καπνοδόχου) για την απρόσκοπτη συνέχισή τους.

Σ' αυτήν την περίπτωση ο Ανάδοχος οφείλει να μεριμνήσει για την κάλυψη της εσωτερικής διατομής των οχετών, με τα προσφορότερα κατά την κρίση του μέσα και τρόπο, υπό την προϋπόθεση της έγκρισης του Εντεταλμένου Μηχανικού της Επιχείρησης.

Όλα τα νέα τμήματα θα βαφούν εξωτερικά με **δύο** (**2**) στρώσεις αντισκωριακού χρώματος, που θα διαθέσει ο Ανάδοχος και θα εγκριθεί από την Επιχείρηση, αντοχής σε θερμοκρασία **200**°C.

Προηγουμένως θα γίνει τρόχισμα των νέων ραφών συγκόλλησης για έλεγχο και τυχόν επανασυγκόλληση και επιμελής καθαρισμός των νέων επιφανειών (με συρματόβουρτσα ή αμμοβολή – Υλικά του Αναδόχου).

✓ Το αντίτιμο της εργασίας της παρούσας παραγράφου, επιμετράται σε **χιλιόγραμμα (kg)** πλήρως τοποθετημένων τμημάτων, θεωρητικά με ειδικό βάρος **7,85**Kg/dm³, (δεν προβλέπεται προσαύξηση βάρους λόγω ηλεκτροσυγκόλλησης) με τιμή μονάδας σύμφωνα με α/α **1.1** του Τιμολογίου Προσφοράς.

Στην παραπάνω τιμή μονάδας, συμπεριλαμβάνονται οι εργασίες αποξήλωσης των παλαιών, κοπής, προκατασκευής, διαμόρφωσης, μεταφοράς, προσαρμογής, συγκόλλησης ή σύνδεσης των νέων τμημάτων, διαμόρφωσης φρεζών συγκόλλησης, τα έξοδα των αναλώσιμων υλικών, ή προμήθεια και εφαρμογή αντισκωριακού χρώματος, ο καθαρισμός των νέων τμημάτων, ή αποκομιδή αχρήστων κ.λ.π.

Τα απαιτούμενα, κατά περίπτωση, ικριώματα περιγράφονται στο Κεφάλαιο 12 της παρούσας Τεχνικής Περιγραφής και κοστολογούνται ιδιαίτερα.

✓ Η κάλυψη της εσωτερικής διατομής των οχετών, προς την πλευρά της καπνοδόχου, υπό τις ανωτέρω προϋποθέσεις, θα εκτελείται κατά Απολογιστικό τρόπο (**Ε.Ω**) με τιμή μονάδας σύμφωνα με α/α **20.1** του Τιμολογίου Προσφοράς.

Όταν στο εσωτερικό των οχετών ή/αγωγών ή σε άλλα τμήματα των εγκαταστάσεων έχουν συσσωρευτεί τέτοιες ποσότητες λιγνίτη ή/τέφρας ή /καταλοίπων καύσεως που, προφανώς, δυσχεραίνουν την εκτέλεση των επισκευαστικών εργασιών ή όταν η Επιχείρηση απαιτήσει τον καθαρισμό τους, εν γένει, ο Ανάδοχος θα διαθέτει προσωπικό, αποτελούμενο αμιγώς από εργάτες, το οποίο με τα κατάλληλα μέσα (εργαλεία, σάκους κ.λ.π.) επίσης διατιθέμενα από τον Ανάδοχο, θα προβαίνει στον καθαρισμό και την αποκομιδή των παραπάνω ποσοτήτων.

✓ Η ανωτέρω εργασία θα εκτελείται κατά **Απολογιστικό τρόπο** (**Ε.Ω**) με τιμή μονάδας σύμφωνα με α/α **20.2** του Τιμολογίου Προσφοράς.

1.2. ΑΝΤΙΚΑΤΑΣΤΑΣΗ ΕΛΑΣΜΑΤΩΝ ΑΠΟ ΑΝΟΞΕΙΔΩΤΟ ΧΑΛΥΒΑ.

Η παρούσα εργασία αφορά, κυρίως, την αντικατάσταση φθαρμένων τμημάτων της ανοξείδωτης επένδυσης των χοανών των Η/Φ λιγνίτη.

Επίσης περιλαμβάνεται και η αντικατάσταση φθαρμένων τμημάτων από ανοξείδωτο χάλυβα στη στέψη των καπνοδόχων των Η/Φ λιγνίτη καθώς και η ενδεχόμενη προσθήκη επένδυσης ή αντικατάστασης με ανοξείδωτο έλασμα υφισταμένου κοινού ελάσματος, σε οποιοδήποτε σημείο της εγκατάστασης που αφορά η παρούσα Τεχνική Περιγραφή, σύμφωνα με τις υποδείξεις του Εντεταλμένου Μηχανικού της Επιχείρησης.

Ανοξείδωτα ελάσματα σε φύλλα διαστάσεων εμπορίου και απαιτούμενου, κατά περίπτωση πάχους (από **2,0**mm και άνω), θα χορηγούνται από την Επιχείρηση.

Η μεταφορά του υλικού στο χώρο της Παρεχόμενης Υπηρεσίας θα γίνει από τον Ανάδοχο.

Όσον αφορά την αποξήλωση της ανοξείδωτης επένδυσης στις χοάνες των Η/Φ ισχύουν τα σχετικώς αναφερόμενα στην παρ.1.1. της παρούσας Τεχνικής Περιγραφής.

Επιπλέον η απομάκρυνση της τυχόν συσσωρευμένης ποσότητας λιγνίτη μεταξύ της ανοξείδωτης επένδυσης και του εξωτερικού κελύφους των χοανών αποτελεί υποχρέωση του Αναδόχου, η δε αποκομιδή της θα γίνεται σύμφωνα με τα αναφερόμενα στην παρ.1.1. της παρούσας Τεχνικής Περιγραφής.

Η τοποθέτηση και συγκόλληση της ανοξείδωτης λαμαρίνας στις χοάνες των Η/Φ θα γίνεται κατά τον εξής τρόπο:

- τα ανοξείδωτα φύλλα στις ακμές συνένωσής τους θα αφήνουν μεταξύ τους **3,0**mm κενό και στη συνέχεια θα συγκολλούνται με κατάλληλο ηλεκτρόδιο μεταξύ τους αφ' ενός και με το τοίχωμα της χοάνης αφ' ετέρου, ώστε να επέρχεται πλήρες γέμισμα του αρχικά αφαιρεθέντος κενού.

Πλην της άνω συγκόλλησης θα γίνεται συγκόλληση και σε ενδιάμεσα σημεία, των ανοξείδωτων φύλλων μετά των τοιχωμάτων των χοανών, αφού προηγουμένως ανοιχθούν σ' αυτά οπές **Φ12,0** που θα απέχουν από τις ακμές συνένωσής τους, αλλά και μεταξύ τους απόσταση **0,50**m (κατά μέγιστο).

Κατά μήκος των κεκλιμένων ακμών των χοανών και επιθεματικά στην ανοξείδωτη επένδυση θα συγκολληθούν διαμορφωμένες γωνίες (διαστ. **250,0 X 250,0 X 5,0** mm) από ανοξείδωτο έλασμα.

Η κοπή και διαμόρφωσή τους βαρύνει τον Ανάδοχο.

Οι συγκολλήσεις θα γίνουν σύμφωνα με τους κανόνες της τεχνικής, θα είναι στέρεες και στεγανές.

Η Λιγνιτική Μεγαλόπολης Μονοπρόσωπη Α.Ε., έχει το δικαίωμα να ελέγχει τις συγκολλήσεις και να απαιτήσει την επισκευή τους με δαπάνες και εργασία του Αναδόχου, αν τα αποτελέσματα του ελέγχου δεν είναι ικανοποιητικά.

Μετά το πέρας των συγκολλήσεων αυτές θα τροχίζονται για έλεγχο και εξομάλυνση.

✓ Το αντίτιμο της εργασίας αντικατάστασης των φθαρμένων τμημάτων της παρούσας παραγράφου, επιμετράται σε **χιλιόγραμμα (kg)** πλήρως τοποθετημένων τμημάτων, θεωρητικά με ειδικό βάρος **7,85**kg/dm³ (δεν προβλέπεται προσαύξηση βάρους λόγω ηλεκτροσυγκόλλησης), με τιμή μονάδας σύμφωνα με α/α **1.2** του Τιμολογίου Προσφοράς.

Στην παραπάνω τιμή μονάδας συμπεριλαμβάνονται οι εργασίες αποξήλωσης των παλαιών, κοπής, τροχίσματος, διαμόρφωσης, μεταφοράς, προσαρμογής, συγκόλλησης των νέων τμημάτων, διαμόρφωση φρεζών συγκόλλησης, τα έξοδα των αναλώσιμων υλικών, η απομάκρυνση αχρήστων κ.λ.π, πλην των απαιτούμενων πιστοποιημένων ικριωμάτων που κοστολογούνται ιδιαίτερα σύμφωνα με α/α **19** του Τιμολογίου Προσφοράς.

1.3. ΑΝΤΙΚΑΤΑΣΤΑΣΗ ΑΝΤΙΤΡΙΒΙΚΩΝ (ΕΠΙΓΟΜΩΜΕΝΩΝ) ΕΛΑΣΜΑΤΩΝ.

Η παρούσα εργασία αφορά την αντικατάσταση φθαρμένων ή την πλήρη ανακατασκευή τμημάτων της εγκατάστασης που είναι κατασκευασμένα από αντιτριβικά (επιγομωμένα) ελάσματα.

Ενδεικτικά τέτοια τμήματα είναι :

- οχετοί και καυστήρες άνω και κάτω ισχυρών,
- οχετοί ασθενούς και δευτερογενούς λιγνίτη,
- κανάλια κατάθλιψης μύλων λιγνίτη κ.λ.π.

Επιπλέον αφορά και την ενδεχόμενη προσθήκη επένδυσης ή αντικατάστασης με αντιτριβικό έλασμα υφισταμένου κοινού ελάσματος, σε οποιοδήποτε σημείο της εγκατάστασης, σύμφωνα με τις υποδείξεις του Εντεταλμένου Μηχανικού της Επιχείρησης.

Τα προς αντικατάσταση φθαρμένα τμήματα ή πλήρεις ανακατασκευές τμημάτων οχετών, αγωγών, μορφοτεμαχίων κ.λ.π, θα καθορίζονται από την Επιχείρηση.

Ο Ανάδοχος υποχρεούται να διαθέσει τον, κατά περίπτωση, απαιτούμενο κατάλληλο εξοπλισμό (π.χ. μηχανές πλάσματος κ.λ.π.) και αναλώσιμα υλικά για την αποξήλωση των παλαιών, κοπή, διαμόρφωση, μεταφορά, τοποθέτηση, συγκόλληση/σύνδεση των νέων τμημάτων.

Η Επιχείρηση θα χορηγεί αντιτριβικά ελάσματα (επιγομωμένα ή τύπου Hardox) του κατάλληλου, κάθε φορά, πάχους (**5,0** + **3,0**mm, **8,0** + **5,0**mm κ.λ.π.) σε φύλλα διαστάσεων εμπορίου, μορφοδοκούς (γωνίες, λάμες κ.λ.π.) σε μήκη εμπορίου καθώς και κοχλίες, περικόχλια, κορδόνι στεγανοποίησης στις περιπτώσεις σύνδεσης φλαντζωτών τμημάτων.

Κατά τα λοιπά (αποξήλωση, αποκομιδή αχρήστων, προκατασκευή, τοποθέτηση, συγκόλληση, βαφή κ.λ.π.) ισχύουν τα αναγραφόμενα στην παρ. 1.1. της παρούσας Τεχνικής Περιγραφής.

✓ Το αντίτιμο της εργασίας της παρούσας παραγράφου επιμετράται σε **χιλιόγραμμα** (**kg**) πλήρως τοποθετημένων τμημάτων, θεωρητικά με ειδικό βάρος **7,85**kg/dm³ (δεν

προβλέπεται προσαύξηση βάρους λόγω ηλεκτροσυγκόλλησης), με τιμή μονάδας σύμφωνα με α/α **1.3** του Τιμολογίου Προσφοράς.

Η ενσωμάτωση, με ηλεκτροσυγκόλληση επί των επιγομωμένων ελασμάτων, υλικών από κοινό χάλυβα (γωνίες ενίσχυσης ακμών, λάμες ενίσχυσης τοιχωμάτων κ.λ.π.) δεν συμπεριλαμβάνεται στην προαναφερόμενη επιμέτρηση, αλλά επιμετράται σύμφωνα με τα διαλαμβανόμενα στην παράγραφο 1.1 της παρούσας Τεχνικής Περιγραφής.

Η πιθανόν, απαιτούμενη αποξήλωση, προσωρινή απομάκρυνση, επανατοποθέτηση εξοπλισμού της εγκατάστασης για την εκτέλεση των υπόψη εργασιών επιμετράται σύμφωνα με το Κεφάλαιο 9 της παρούσας Τεχνικής Περιγραφής.

✓ Στην τιμή μονάδας, με α/α **1.3** του Τιμολογίου Προσφοράς, συμπεριλαμβάνονται οι εργασίες αποξήλωσης των παλαιών, κοπής, προκατασκευής, τροχίσματος, διαμόρφωσης, τοποθέτησης, συγκόλλησης των νέων τμημάτων, τα έξοδα των αναλώσιμων υλικών, η προμήθεια και εφαρμογή βαφής, η απομάκρυνση αχρήστων κ.λ.π, πλην των απαιτούμενων ικριωμάτων που κοστολογούνται ιδιαίτερα σύμφωνα με α/α **19** του Τιμολογίου Προσφοράς.

1.4. ΑΝΤΙΚΑΤΑΣΤΑΣΗ ΠΥΡΙΜΑΧΩΝ ΕΛΑΣΜΑΤΩΝ.

Η παρούσα εργασία αφορά την αντικατάσταση φθαρμένων τμημάτων ή την πλήρη ανακατασκευή των στομίων καυστήρων λιγνίτη που είναι διαμορφωμένα από ειδικά πυρίμαχα ελάσματα.

Επιπλέον αφορά και την ενδεχόμενη προσθήκη επένδυσης ή αντικατάστασης με πυρίμαχο έλασμα υφισταμένου κοινού ελάσματος σε οποιοδήποτε σημείο της εγκατάστασης, (όπως καπέλα θερμών καυσαερίων, κ.λπ.) σύμφωνα με τις υποδείξεις του Εντεταλμένου Μηχανικού της Επιχείρησης.

Τα προς αντικατάσταση φθαρμένα τμήματα ή πλήρεις ανακατασκευές θα καθορίζονται από την Επιχείρηση.

Ο Ανάδοχος υποχρεούται να διαθέσει τον, κατά περίπτωση, απαιτούμενο κατάλληλο εξοπλισμό και αναλώσιμα υλικά για την αποξήλωση των παλαιών, κοπή, διαμόρφωση, μεταφορά, τοποθέτηση, συγκόλληση των νέων τμημάτων.

Επιπλέον, και δεδομένου ότι οι παραπάνω εργασίες εκτελούνται στο στόμιο των καυστήρων προς την εστία του Λέβητα, θα λάβει όλα τα απαιτούμενα μέτρα (κατασκευή κατάλληλου ικριώματος ή ιδιοκατασκευής, πρόσδεση εργαζομένων μέσω ιμάντων από σταθερά σημεία της εγκατάστασης κ.λ.π.) για την ασφαλή και έντεχνη εκτέλεση των υπόψη εργασιών.

Η Επιχείρηση θα χορηγεί πυρίμαχα ελάσματα καταλλήλου πάχους σε φύλλα διαστάσεων εμπορίου.

Κατά τα λοιπά (αποξήλωση, αποκομιδή αχρήστων, προκατασκευή, τοποθέτηση, συγκόλληση κ.λ.π.) ισχύουν τα αναγραφόμενα στην παρ. 1.1. της παρούσας Τεχνικής Περιγραφής.

✓ Το αντίτιμο των παραπάνω εργασιών επιμετράται σε **χιλιόγραμμα** (**kg**) πλήρως τοποθετημένων τμημάτων, θεωρητικά με ειδικό βάρος **7,85**kg/dm³ (δεν προβλέπεται προσαύξηση βάρους λόγω ηλεκτροσυγκόλλησης), με τιμή μονάδας σύμφωνα με α/α **1.4** του Τιμολογίου Προσφοράς.

1.5. ΑΝΤΙΚΑΤΑΣΤΑΣΗ ΑΓΩΓΩΝ ΔΙΑΝΟΜΗΣ ΑΕΡΑ ΚΑΥΣΗΣ ΚΑΙ ΨΥΧΡΩΝ ΚΑΥΣΑΕΡΙΩΝ.

Η παρούσα εργασία αφορά την αντικατάσταση των αγωγών διανομής αέρα καύσης (κανόνια), στα στόμια των καυστήρων λιγνίτη, καθώς και τους αγωγούς διανομής ψυχρών καυσαερίων, στην διασύνδεση των οχετών αναρρόφησης θερμών καυσαερίων, από την εστία του Λέβητα, με τους οχετούς ψυχρών καυσαερίων.

Οι παραπάνω αγωγοί είναι σωλήνες κατάλληλου μήκους (**200,0** έως **1.000,0** mm), διαμέτρου (**200,0** έως **400,0** mm), πάχους (**10,0** έως **12,0** mm) από πυρίμαχο υλικό και θα χορηγούνται προκατασκευασμένοι από την Επιχείρηση.

Ο Ανάδοχος υποχρεούται να διαθέσει τον κατάλληλο εξοπλισμό και αναλώσιμα υλικά για την αποξήλωση των παλαιών, μεταφορά, τοποθέτηση, συγκόλληση των νέων αγωγών διανομής αέρα καύσης και ψυχρών καυσαερίων.

Εάν κατά την αντικατάσταση των υπόψη αγωγών απαιτείται η προσθήκη (π.χ, για την μεταξύ τους ή με τα τοιχώματα στερέωση) ή αντικατάσταση (π.χ, φθαρμένης έδρασης) αντιτριβικών, πυριμάχων ή ελασμάτων από κοινό χάλυβα, η επιμέτρησή τους θα γίνεται με τα οικεία, κατά περίπτωση, κονδύλια του παρόντος Τιμολογίου.

Όσον αφορά την αντικατάσταση των αγωγών διανομής αέρα καύσης στα στόμια των καυστήρων λιγνίτη θα λαμβάνονται τα κατάλληλα μέτρα προστασίας και ασφαλείας που αναφέρονται στην παρ.1.4. της παρούσας Τεχνικής Περιγραφής.

✓ Το αντίτιμο της εργασίας αντικατάστασης αγωγών διανομής αέρα καύσης και ψυχρών καυσαερίων επιμετράται σε πλήρως τοποθετημένα **τεμάχια** (**τεμ**) με τιμή μονάδας σύμφωνα με α/α **1.5** του Τιμολογίου Προσφοράς.

1.6. ΣΥΓΚΟΛΛΗΣΗ ΜΕ ΡΑΦΗ ΣΧΙΣΜΩΝ / ΦΘΑΡΜΕΝΩΝ ΣΥΓΚΟΛΛΗΣΕΩΝ ΑΝΤΙΤΡΙΒΙΚΩΝ / ΠΥΡΙΜΑΧΩΝ / ΑΝΟΞΕΙΔΩΤΩΝ ΕΛΑΣΜΑΤΩΝ.

Ο Ανάδοχος θα προβαίνει στη συγκόλληση με ραφή σχισμών ή φθαρμένων συγκολλήσεων των αντιτριβικών - πυριμάχων - ανοξείδωτων ή τύπου "Hardox" ελασμάτων που συνιστούν τους οχετούς και καυστήρες λιγνίτη ή άλλα σημεία των εγκαταστάσεων που έχουν τοποθετηθεί τα προαναφερόμενα ελάσματα αφού προηγουμένως γίνει έλεγχος, διαπιστωθούν τα σημεία που χρήζουν επισκευής και υποδειχθούν από τον Εντεταλμένο Μηχανικό της Επιχείρησης.

Η συγκόλληση με ραφή θα γίνεται με τα κατάλληλα ηλεκτρόδια ανάλογα με το είδος ελάσματος (αντιτριβικό – πυρίμαχο – ανοξείδωτο ή τύπου "Hardox") που πρόκειται να επισκευασθεί, αφού προηγουμένως γίνει καλό τρόχισμα και απομάκρυνση της παλαιάς συγκόλλησης ή στην περίπτωση των σχισμών δημιουργηθεί φρέζα καταλλήλου βάθους και πλάτους για την σωστή εφαρμογή της συγκόλλησης.

Ως νέα ραφή θεωρείται χορδή διαστάσεων **10,00 x 6,00** mm (πλάτος x ύψος) κατ' ελάχιστον σε τρέχον μέτρο.

Εάν απαιτηθούν πλέον της μίας εφαρμογής (κορδονιού) για τυχόν επισκευή φθαρμένης ραφής ώστε να επιτευχθεί το επιθυμητό αποτέλεσμα (**10,00 x 6,00** mm τουλάχιστον σε τρέχον μέτρο) δεν θα υπάρχει επιπλέον χρέωση.

Στο παρόν Άρθρο εντάσσεται και η αναγόμωση φθαρμένων επιφανειών ελασμάτων με χρήση κατάλληλου ηλεκτροδίου (κοινό ή/και σκληρής επιγόμωσης), σύμφωνα με τις υποδείξεις του Εντεταλμένου Μηχανικού.

Το πάχος της αναγόμωσης δεν μπορεί να είναι μικρότερο από **8,00** mm.

Όλα τα αναλώσιμα υλικά, εργαλεία και εξοπλισμός βαρύνουν τον Ανάδοχο.

✓ Το αντίτιμο της παραπάνω εργασίας επιμετράται σε **μέτρα μήκους** (**m**) συγκόλλησης, ανεξαρτήτως των "πάσων" που θα εφαρμοσθούν, με τιμή μονάδας σύμφωνα με α/α **1.6** του Τιμολογίου Προσφοράς.

1.7. ΕΙΔΙΚΕΣ ΠΑΡΑΤΗΡΗΣΕΙΣ ΣΤΟ ΚΕΦΑΛΑΙΟ 1.

1. Η συμβατική τιμή αντικατάστασης φθαρμένων ελασμάτων, σύμφωνα με την παράγραφο 1.1 της παρούσας Τεχνικής Περιγραφής, προκύπτει από το συνολικό βάρος ελασματουργικών εργασιών της ίδιας κατηγορίας πάχους ελασμάτων.
2. Η συμβατική τιμή, ειδικά και μόνο, για την πλήρη αντικατάσταση (αποξήλωση, προκατασκευή, διαμόρφωση, τοποθέτηση) αυτοτελών τμημάτων των κελυφών των ανεμιστήρων Ψ/Κ, αέρα προώθησης δευτερογενούς, ασθενούς καθώς και η αντικατάσταση (αποξήλωση, κοπή, διάνοιξη οπών ή/ κοχλιοτόμηση, τοποθέτηση) φλαντζών προσαυξάνεται κατά ποσοστό **πενήντα τοις εκατό** (**50%**) της τιμής που προκύπτει από το συνολικό βάρος όλων των ποσοτήτων της ίδιας κατηγορίας, όσον

αφορά το πάχος, ελασματουργικών εργασιών όπως καθορίζονται στον α/α **1.1** του Τιμολογίου Προσφοράς.

Σε περίπτωση χορήγησης έτοιμων προκατασκευασμένων αυτοτελών τμημάτων εξοπλισμού όπως ανεμιστήρων (κελυφών κ.λ.π. μερών τους) από την Επιχείρηση στον Ανάδοχο για αντικατάσταση η τιμολόγηση γίνεται σύμφωνα με το άρθρο με α/α **16** του Τιμολογίου Προσφοράς.

3. Τα ενσωματούμενα με ηλεκτροσυγκόλληση μορφοστοιχεία, ανεξαρτήτως διατομής τους, επιμετρούνται με τιμή μονάδας αντίστοιχη της κατηγορίας των εκάστοτε ελασμάτων επί των οποίων ενσωματώνονται, εκτός της αντίστοιχης ηλεκτροσυγκόλλησης επί επιγομωμένων εξαρτημάτων για την οποία ισχύουν τα διαλαμβανόμενα στην παραγρ. 1.3 της παρούσας Τεχνικής Περιγραφής.

   Διευκρινίζεται ότι η ενσωμάτωση με ηλεκτροσυγκόλληση φλαντζών από κοινό χάλυβα επί επιγομωμένων εξαρτημάτων, επιμετράται και κοστολογείται με την συμβατική τιμή αντικατάστασης ελασμάτων κοινού χάλυβα, πλέον προσαύξησης **πενήντα τοις εκατό** (**50%**), σύμφωνα με τα διαλαμβανόμενα στην προαναφερόμενη παρατήρηση 2.

4. Οι αυξημένες τιμές μονάδας των ελασματουργικών εργασιών που καθορίζονται στον α/α **1.1** του Τιμολογίου Προσφοράς, εφαρμόζονται μόνο όταν στις διάφορες κατηγορίες ειδών και πάχους ελασμάτων (**3,0 -5,0** mm, **6,0 -14,0** mm, επιγομωμένα κ.λ.π.) οι εκτελεσθείσες ποσότητες, στον συμβατικό χρόνο εκτέλεσης της Παρεχόμενης Υπηρεσίας, είναι μικρότερες για κάθε κατηγορία και πάχος των καθοριζομένων ορίων (**1.500,00** ή **2.000,00** kg).

   Σε κάθε άλλη περίπτωση, αλλά εντός του συμβατικού χρόνου, ισχύουν οι αντίστοιχες τιμές για ποσότητες μεγαλύτερες των προαναφερομένων ορίων.

5. Για την πλήρη αντικατάσταση, με ελάσματα από αντιτριβικό χάλυβα, στρογγυλών - τετραγώνων και κώνων, η τιμή μονάδας, που καθορίζεται στον α/α **1.3** του Τιμολογίου Προσφοράς, προσαυξάνεται κατά ποσοστό **πενήντα τοις εκατό** (**50%**).

6. Για την πλήρη αντικατάσταση, με ελάσματα από αντιτριβικό χάλυβα, κυλινδρικών τεμαχίων / τμημάτων διαμέτρου **Φ ≤ 400,0** mm η τιμή μονάδας, που καθορίζεται στον α/α **1.3** του Τιμολογίου Προσφοράς, προσαυξάνεται κατά ποσοστό **είκοσι πέντε τοις εκατό** (**25%**).

7. Διευκρινίζεται ότι οι προσαυξήσεις των συμβατικών τιμών που καθορίζονται στα παραπάνω εδάφια 2, 5 & 6 της παρούσας παραγράφου, δεν εφαρμόζονται:

   α) σε προγραμματισμένες προκατασκευές του εξοπλισμού που διενεργούνται σε χρόνο μεγαλύτερο του **ενός (1)** ημερολογιακού μηνός, ο οποίος θα προκύπτει από τη χορήγηση υλικών στον Ανάδοχο για την έναρξη των υπόψη προκατασκευών, από το χρόνο κράτησης των Μονάδων, για συντήρηση.

      Σημειώνεται ότι όταν η ανάγκη εκτέλεσης προκατασκευών διαπιστώνεται κατά τη φάση εξέλιξης του εκάστοτε τμήματος εργασιών, τότε, ισχύουν οι προκαθοριζόμενες προσαυξήσεις.

   β) στις περιπτώσεις επιθεματικής τοποθέτησης ελασμάτων για την αντιμετώπιση φθορών καθώς και για την επισκευή επί μέρους τμημάτων του εξοπλισμού που εμπίπτει στις υπόψη προσαυξήσεις.

8. Η Επιχείρηση διατηρεί το αποκλειστικό δικαίωμα για την επιλογή του τρόπου και του χρόνου εκτέλεσης προγραμματισμένων προκατασκευών για τις ανάγκες του εξοπλισμού των εγκαταστάσεων της.

9. Η εργασία ανοίγματος/κλεισίματος υπαρχόντων θυρίδων επιθεώρησης επιμετράται σε **χιλιόγραμμα** (**kg**) βάρος των αντίστοιχων τεμαχίων σύμφωνα με τον α/α **16.1** του Τιμολογίου Προσφοράς.

10. Η εργασία ανοίγματος/κλεισίματος "παραθύρων" για την πρόσβαση σε διάφορα τμήματα των οχετών, επιμετράται σε **χιλιόγραμμα** (**kg**) βάρος των αντίστοιχων τεμαχίων σύμφωνα με τα οικεία άρθρα του Κεφαλαίου 1.

11. Ο Ανάδοχος είναι υποχρεωμένος να εκτελεί όλες τις υποδεικνυόμενες από τον Εντεταλμένο Μηχανικό της Επιχείρησης, εργασίες αντικατάστασης φθαρμένων ελασμάτων της εγκατάστασης, ανεξάρτητα τυχόν μικρού μεγέθους του προς αντικατάσταση

τμήματος, το δε αντίτιμο της εργασίας θα επιμετράται σύμφωνα με τα οικεία άρθρα του Κεφαλαίου 1.

12. Η μέθοδος συγκόλλησης επιγομωμένων ελασμάτων με επιγομωμένα ή κοινά ελάσματα θα ακολουθεί την παρακάτω αλληλουχία, όπως φαίνεται και στο συνημμένο **ΣΧΕΔΙΟ Σ-448**:

1η ΣΤΡΩΣΗ (πάσο)

- ΗΛΕΚΤΡΟΔΙΟ κλάσης DIN 8556. E299 LR26.
  (AWS E312 – 16/SFA 5.4)
  ΕΝΔΕΙΚΤΙΚΗ ΕΜΠΟΡΙΚΗ ΟΝΟΜΑΣΙΑ : THERMANIT 30/10W (THYSSEN)
  ΠΡΟΘΕΡΜΑΝΣΗ : αντιτριβικής επένδυσης στους 150º - 200º C.

2η ΣΤΡΩΣΗ (πάσο)

- ΗΛΕΚΤΡΟΔΙΟ κλάσης DIN 8556. E199 LR23.
  (AWS E308L – 16/SFA 5.4)
  ΕΝΔΕΙΚΤΙΚΗ ΕΜΠΟΡΙΚΗ ΟΝΟΜΑΣΙΑ : THERMANIT JEW 308L – 16 (THYSSEN).

3η ΣΤΡΩΣΗ (πάσο)

- ΗΛΕΚΤΡΟΔΙΟ κλάσης DIN 1913. E5154810 ή E5155810.
  (E7018/AWS A5.1)

ΤΕΛΙΚΗ ΕΣΩΤΕΡΙΚΗ ΣΤΡΩΣΗ

- ΗΛΕΚΤΡΟΔΙΟ κλάσης DIN 8555. E10-UM-65-G (60±2 HRC)
  ΕΝΔΕΙΚΤΙΚΗ ΕΜΠΟΡΙΚΗ ΟΝΟΜΑΣΙΑ : EVERIT 65 W240 (THYSSEN).

ΠΡΟΘΕΡΜΑΝΣΗ :

- Αντιτριβικής επένδυσης στους **150º - 200º** C.

ΚΕΦΑΛΑΙΟ 2

ΑΝΤΙΚΑΤΑΣΤΑΣΗ ΜΕΤΑΛΛΙΚΩΝ ΚΑΙ ΥΦΑΣΜΑΤΙΝΩΝ ΔΙΑΣΤΟΛΙΚΩΝ

2.1. ΓΕΝΙΚΑ.

Η παρούσα εργασία περιλαμβάνει την αντικατάσταση (αποξήλωση παλαιών, κατασκευή, μεταφορά, τοποθέτηση, συγκόλληση / σύνδεση νέων) τμημάτων ή ολόκληρων μεταλλικών διαστολικών καθώς και την αντικατάσταση φθαρμένων υφασμάτινων διαστολικών που υφίστανται στους οχετούς και αγωγούς των εγκαταστάσεων και αποτελούν αντικείμενο της Παρεχόμενης Υπηρεσίας.

Ενδεικτικά τέτοια διαστολικά υφίστανται στους οχετούς Θ/Κ, Ψ/Κ, αέρα καύσης και προωθήσεως δευτερογενούς, ασθενούς και δευτερογενούς λιγνίτη, καυστήρων λιγνίτη κ.λ.π.

Στις εργασίες αντικατάστασης εκάστου τεμαχίου μεταλλικού ή υφασμάτινου διαστολικού περιλαμβάνεται και η αντικατάσταση, εφόσον απαιτείται, τμήματος οχετού, σε μήκος **0,30**m εκατέρωθεν του κάθε αντικαθιστώμενου διαστολικού, με την σχετική φλάντζα, όπου υφίσταται, στο άκρο του για την σύνδεσή του με την αντίστοιχη φλάντζα του διαστολικού καθώς και η διάνοιξη των αντίστοιχων οπών για την σύνδεση, μέσω κοχλιών, των **δύο (2)** φλαντζών.

Οι παραπάνω ελασματουργικές εργασίες επιμετρώνται σύμφωνα με τα αναφερόμενα στο Κεφάλαιο 1 της παρούσας Τεχνικής Περιγραφής.

Τα εν λόγω τμήματα των οχετών αφού προκατασκευασθούν και συνδεθούν, μέσω των αντιστοίχων φλαντζών με τα υπόψη διαστολικά, στη συνέχεια θα συγκολληθούν τα ελεύθερα άκρα τους με τα παραμένοντα άκρα του οχετού της εγκατάστασης αφού θα έχει προηγηθεί η σχετική ευθυγράμμιση και στερέωση του όλου συστήματος.

Τα απαιτούμενα ελάσματα και λάμες προκατασκευής οχετών, φλαντζών και διαστολικών καθώς και οι κοχλίες και κορδόνι στεγανοποίησης θα χορηγούνται από την Επιχείρηση.

2.2. ΑΝΤΙΚΑΤΑΣΤΑΣΗ ΜΕΤΑΛΛΙΚΩΝ ΔΙΑΣΤΟΛΙΚΩΝ.

Τα προς αντικατάσταση τμήματα ή ολόκληρα μεταλλικά διαστολικά (από έλασμα **St-37.2** πάχους **2,0 – 3,0** mm) μονής, διπλής ή τριπλής κυμάτωσης ορθογωνικής ή κυκλικής διατομής θα υποδειχθούν από τον Εντεταλμένο Μηχανικό της Επιχείρησης.

Τα νέα διαστολικά θα κατασκευασθούν σύμφωνα με τα αποξηλωθέντα καθώς και τα σχετικά σχέδια που θα χορηγεί η Επιχείρηση.

Την κατασκευή των κυματώσεων (φυσούνων) αναλαμβάνει να κατασκευάσει, με δικά του μέσα και προσωπικό, ο Ανάδοχος με υλικά που θα χορηγούνται από την Επιχείρηση.

Ιδιαίτερη προσοχή πρέπει να δίδεται στις συγκολλήσεις των κυματώσεων ώστε να είναι στέρεες, στεγανές και λείες.

Εσωτερικά θα τοποθετείται υαλοβάμβακας (υλικό της Επιχείρησης).

Εάν κάποιο διαστολικό αντικαθίσταται εξ ολοκλήρου, μετά την κατασκευή του θα προεντείνεται σύμφωνα με το σχετικό σχέδιο και θα συγκρατείται στη θέση προέντασής του με τις προβλεπόμενες λάμες ή γωνίες οι οποίες θα αφαιρούνται μετά το τέλος της προσαρμογής του επί του οχετού.

Ο Ανάδοχος πριν αποξηλώσει το υπό αντικατάσταση διαστολικό οφείλει να λάβει όλα τα απαραίτητα μέτρα για την στήριξη και συγκράτηση σε θέση ευθυγράμμισης των εκατέρωθεν, του αφαιρούμενου διαστολικού, τμημάτων της εγκατάστασης.

Επίσης υποχρεούται με δικά του μέσα και προσωπικό να αφαιρέσει και απομακρύνει τα προς αντικατάσταση διαστολικά μαζί με τις τυχόν υπάρχουσες πάνω σ' αυτά μονώσεις σε χώρο, εντός του Σταθμού, που θα υποδειχθεί από τον Εντεταλμένο Μηχανικό της Επιχείρησης, αμέσως μετά την αποξήλωσή τους.

Τα νέα τμήματα ή ολόκληρα μεταλλικά διαστολικά θα βαφούν εξωτερικά με **δύο (2)** στρώσεις αντισκωριακού χρώματος, που θα διαθέσει ο Ανάδοχος και θα τύχει της έγκρισης της Επιχείρησης, αντοχής σε θερμοκρασία ≥**200,0**° C.

Προηγουμένως θα γίνει τρόχισμα των ραφών συγκόλλησης για έλεγχο και τυχόν επανασυγκόλληση και επιμελής καθαρισμός των νέων επιφανειών (με συρματόβουρτσα ή αμμοβολή).

- ✓ Η εργασία αντικατάστασης μεταλλικών διαστολικών επιμετράται σε **μέτρα μήκους** (**m**) εξωτερικής περιμέτρου της κυμάτωσης (στην κορυφή της κυμάτωσης), ανάλογα με το είδος του διαστολικού, με τιμή μονάδας σύμφωνα με α/α **2** του Τιμολογίου Προσφοράς.
- ✓ Η εργασία αντικατάστασης έτοιμων προκατασκευασμένων μεταλλικών διαστολικών που θα παραδίδει η Επιχείρηση επιμετράται σε **χιλιόγραμμα** (**kg**) βάρους και κοστολογείται σύμφωνα με το Κεφάλαιο 9 της παρούσας Τεχνικής Περιγραφής.

Οι συνακόλουθες, κατά περίπτωση, ελασματουργικές εργασίες (ποδιές, φλάντζες, λάμες διαστολικού) επιμετρώνται σύμφωνα με το Κεφάλαιο 1 της παρούσας Τεχνικής Περιγραφής.

Τα δε απαιτούμενα ικριώματα κοστολογούνται ιδιαίτερα σύμφωνα με το Κεφάλαιο **12** της υπόψη Τεχνικής Περιγραφής.

2.3. ΑΝΤΙΚΑΤΑΣΤΑΣΗ ΥΑΛΟΫΦΑΣΜΑΤΙΝΩΝ ΔΙΑΣΤΟΛΙΚΩΝ

Ο Ανάδοχος πριν αποξηλώσει το υπό αντικατάσταση διαστολικό οφείλει να λάβει όλα τα απαραίτητα μέτρα για την στήριξη και συγκράτηση σε θέση ευθυγράμμισης των εκατέρωθεν, του αφαιρούμενου διαστολικού, τμημάτων της εγκατάστασης.

Επίσης υποχρεούται με δικά του μέσα και προσωπικό να αφαιρέσει και απομακρύνει τα προς αντικατάσταση υφασμάτινα διαστολικά μαζί με τις τυχόν υπάρχουσες πάνω σ' αυτά μονώσεις σε χώρο, εντός του Σταθμού, που θα υποδειχθεί από τον Εντεταλμένο Μηχανικό της Επιχείρησης, αμέσως μετά την αποξήλωσή τους.

Ο Κλάδος Παραγωγής θα παραδίδει το ύφασμα (πολλαπλές στρώσεις υαλοϋφάσματος και "τεφλόν") σε ταινίες **25,0m** περίπου και αναλόγου πλάτους από τις οποίες ο Ανάδοχος θα αποκόπτει τα απαιτούμενα μήκη με τρόπο ώστε να προκύπτει το μικρότερο δυνατό ποσοστό αποκομμάτων.

Επίσης ο Κλάδος Παραγωγής θα παραδίδει στον Ανάδοχο την απαραίτητη κόλλα και τις κατάλληλες οδηγίες για την συγκόλληση των ακρών του υφάσματος σε κάθε διαστολικό καθώς και τα αντίστοιχα υλικά (κοχλίες, περικόχλια) για την στερέωση των φλαντζών συγκράτησης του υαλοϋφάσματος επί των εκατέρωθεν τμημάτων της εγκατάστασης.

Η παραλαβή του υφάσματος, η μεταφορά του από την Αποθήκη των Μονάδων 3 & 4, στον τόπο τοποθέτησης, η διάνοιξη των απαραίτητων οπών (με την χρήση ειδικού εργαλείου) για την σύνδεση μέσω κοχλιών με τις προαναφερόμενες φλάντζες, η ραφή των ακρών του υφάσματος σε κάθε διαστολικό και η πλήρης τοποθέτηση του (προσαρμογή, σύνδεση μέσω κοχλιών των αντιστοίχων φλαντζών) επί της εγκατάστασης θα γίνεται με μέσα και προσωπικό του Αναδόχου.

Το υαλοϋφασμα θα διευθετείται (στρώνεται) ομαλά, χωρίς πτυχώσεις και διάκενα, επί των αντιστοίχων φλαντζών ώστε να επιτυγχάνεται πλήρης στεγανοποίηση.

Η εργασία επιμετράται:

- ➢ σε **τεμάχια** (**τεμ**) αντικατασταθέντων διαστολικών, με τιμή μονάδας σύμφωνα με α/α **3.1** του Τιμολογίου Προσφοράς, όταν η περίμετρος σύνδεσης είναι μέχρι και **1.000** mm.
- ➢ σε **μέτρα μήκους** (**m**) αντικατασταθέντος υφασμάτινου διαστολικού, υπολογιζόμενα στον άξονα των οπών των φλαντζών σύνδεσης, με τιμή μονάδας σύμφωνα με α/α **3.2** του Τιμολογίου Προσφοράς, όταν η περίμετρος σύνδεσης είναι >**1.000** mm.

Ελασματουργικές εργασίες που τυχόν απαιτούνται (π.χ. αντικατάσταση, επισκευή ή μετασκευή φθαρμένων φλαντζών κ.λ.π.) επιμετρώνται σύμφωνα με το Κεφάλαιο 1 της παρούσας Τεχνικής Περιγραφής.

Τα δε συνακόλουθα ικριώματα κοστολογούνται ιδιαίτερα σύμφωνα με το Κεφάλαιο **12** της υπόψη Τεχνικής Περιγραφής.

ΚΕΦΑΛΑΙΟ 3

3.1. ΑΝΤΙΚΑΤΑΣΤΑΣΗ ΑΕΡΟΦΡΑΚΤΩΝ (ΤΑΜΠΕΡ) ΚΥΚΛΩΜΑΤΟΣ ΛΙΓΝΙΤΗ

Η παρούσα εργασία περιλαμβάνει την αντικατάσταση των αεροφρακτών (τάμπερ), ταχείας ενεργείας, απομονωτικών ή ρυθμιστικών, του κυκλώματος διακίνησης λιγνίτη, με καινούργια ή επισκευασμένα που θα χορηγεί η Επιχείρηση.

Στις εργασίες αντικατάστασης εκάστου τεμαχίου "τάμπερ" περιλαμβάνεται και η αντικατάσταση, εφόσον απαιτείται, τμήματος οχετού, σε μήκος **0,30**m εκατέρωθεν του αντικαθιστώμενου "τάμπερ", με τη σχετική φλάντζα στο άκρο του για την σύνδεσή του με την αντίστοιχη φλάντζα του "τάμπερ" καθώς και η διάνοιξη των αντίστοιχων οπών για την σύνδεση, μέσω κοχλιών, των **δύο (2)** φλαντζών.

Οι παραπάνω ελασματουργικές εργασίες επιμετρώνται σύμφωνα με τα αναφερόμενα στο Κεφάλαιο 1 της παρούσας Τεχνικής Περιγραφής.

Τα εν λόγω τμήματα των οχετών αφού προκατασκευασθούν και συνδεθούν, μέσω των αντιστοίχων φλαντζών με τα υπόψη "τάμπερ", στη συνέχεια θα συγκολληθούν τα ελεύθερα άκρα τους με τα παραμένοντα άκρα του οχετού της εγκατάστασης αφού θα έχει προηγηθεί η σχετική ευθυγράμμιση και στερέωση του όλου συστήματος.

Τα απαιτούμενα ελάσματα και λάμες προκατασκευής οχετών και φλαντζών καθώς και οι κοχλίες και κορδόνι στεγανοποίησης θα χορηγούνται από την Επιχείρηση.

Τα καινούργια ή επισκευασμένα "τάμπερ" θα παραδίδονται στο Μηχανουργείο ή την Αποθήκη των Μονάδων και ο Ανάδοχος υποχρεούται με δικά του μέσα και προσωπικό να τα προσκομίζει στον τόπο της Παρεχόμενης Υπηρεσίας.

Επίσης και η μεταφορά στο Μηχανουργείο, μετά την εξάρμωσή του, **ενός (1)** εκάστου παλαιού "τάμπερ" εμπίπτει στις υποχρεώσεις του.

- ✓ Η εργασία αντικατάστασης αεροφρακτών επιμετράται σε **μέτρα μήκους** (**m**), υπολογιζόμενα στον άξονα των οπών των φλαντζών σύνδεσης, με τιμή μονάδας σύμφωνα με α/α **4** του Τιμολογίου Προσφοράς.

Τα κατά περίπτωση απαιτούμενα ικριώματα κοστολογούνται ιδιαίτερα σύμφωνα με το Κεφάλαιο 12 της παρούσας Τεχνικής Περιγραφής.

3.2. ΕΠΙΣΚΕΥΗ - ΑΝΑΚΑΤΑΣΚΕΥΗ ΑΕΡΟΦΡΑΚΤΩΝ (ΤΑΜΠΕΡ) ΟΧΕΤΩΝ Θ/Κ, Ψ/Κ ΚΑΙ ΑΕΡΑ ΚΑΥΣΗΣ.

Η παρούσα εργασία αφορά την αφαίρεση, επισκευή ή ανακατασκευή και επανατοποθέτηση των αεροφρακτών (τάμπερ) των οχετών Θ/Κ, Ψ/Κ και αέρα καύσης της εγκατάστασης εσωτερικά και εξωτερικά του Λεβητοστασίου.

Ο Ανάδοχος πριν την αφαίρεση των προς επισκευή αεροφρακτών θα λαμβάνει όλα τα απαραίτητα μέτρα για την στήριξη και συγκράτηση στη θέση ευθυγράμμισης των εκατέρωθεν των αεροφρακτών τμημάτων των οχετών ή του εν γένει εξοπλισμού.

Αν κριθεί αναγκαίο η Επιχείρηση έχει δικαίωμα να απαιτήσει, μέσω του Εντεταλμένου Μηχανικού της, από τον Ανάδοχο την τοποθέτηση επιπλέον στηριγμάτων και ενισχύσεων για την ευστάθεια του όλου συστήματος μετά την απομάκρυνση του προς επισκευή αεροφράκτη.

Ο Ανάδοχος αρχικά θα αποσυναρμολογήσει με προσοχή τους μηχανισμούς ή τις τροχαλίες κίνησης, τα διασυνδετικά τμήματα των βραχιόνων και τους βραχίονες ή συρματόσχοινα κίνησης των αξόνων τα οποία θα επαναχρησιμοποιήσει στους επισκευασμένους αεροφράκτες εφόσον είναι σε κατάσταση που επιτρέπει την απρόσκοπτη λειτουργία του όλου συστήματος.

Σε αντίθεση περίπτωση όσα εξ αυτών εμπίπτουν στην δυνατότητα μηχανουργικής επεξεργασίας (βραχίονες, διασυνδετικά τμήματα βραχιόνων) θα ανακατασκευασθούν από τον Ανάδοχο, τα δε υπόλοιπα (τροχαλίες, συρματόσχοινα κ.λ.π.) θα χορηγηθούν από την Επιχείρηση.

Η αφαίρεση, αποσυναρμολόγηση, επισκευή, συναρμολόγηση και επανατοποθέτηση των αεροφρακτών θα γίνεται κατά τρόπο αποδεκτό από την Επιχείρηση, κατόπιν συνεννόησης και λήψης της σχετική έγκρισης από τον Εντεταλμένο Μηχανικό της.

Τα διάφορα άχρηστα υλικά (φθαρμένα ελάσματα, μονώσεις κ.λ.π.) που θα προκύπτουν κατά τις διάφορες φάσεις της εν λόγω εργασίας θα μεταφέρονται με μέσα και προσωπικό του Αναδόχου σε χώρους που θα έχουν υποδειχθεί από τον εκπρόσωπο της Επιχείρησης.

Στην υποχρέωση του Αναδόχου εμπίπτει και η κατασκευή με δικά του μέσα και προσωπικό των βραχιόνων, των πτερυγοφόρων αξόνων, των εδράνων και των βάσεων στήριξης τους, των εξωτερικών πλαισίων, των φλαντζών σύνδεσης και εν γένει των διαφόρων τμημάτων του εξοπλισμού των αεροφρακτών που δεν απαιτούν χύτευση ή ειδική μηχανουργική/θερμική επεξεργασία από υλικά, που σε τυποποιημένες διαστάσεις εμπορίου, θα χορηγεί η Επιχείρηση.

Όλες οι παραπάνω κατασκευές θα γίνονται σύμφωνα με τα κατά περίπτωση σχέδια και τις οδηγίες του Εντεταλμένου Μηχανικού της Επιχείρησης.

Οι εργασίες που προβλέπονται για την επισκευή των αεροφρακτών, μετά την αποσυναρμολόγηση των κινητηρίων μηχανισμών τους, είναι οι ακόλουθες :

- Αφαίρεση από τους οχετούς και μεταφορά τους σε κατάλληλο χώρο εντός του Σταθμού.
- Εξάρμοση των απομονωτικών πτερυγίων, καθαρισμός τους και αντικατάσταση όσων εξ' αυτών είναι φθαρμένα.
- Αφαίρεση των παλαιών αξόνων, των εδράνων και των στυπιοθλιπτών τους.
- Συναρμολόγηση των απομονωτικών πτερυγίων επί των νέων αξόνων, τοποθέτηση νέων εδράνων αξόνων και συγκόλληση τόσο των νέων στυπιοθλιπτών όσο και των νέων βάσεων των εδράνων επί των πλαισίων τους.
- Επανατοποθέτηση των αεροφρακτών στους οχετούς, συγκράτηση - σύσφιξη αυτών στην οριστική τους θέση, μοντάρισμα των βραχιόνων κίνησης των πτερυγίων, των διασυνδετικών τμημάτων τους και των τροχαλιών κίνησης των βραχιόνων και τέλος αποκατάσταση της λειτουργικότητάς τους.

Μετά το τέλος όλων των εργασιών συναρμολόγησης - ρύθμισης ο Εντεταλμένος Μηχανικός θα προβαίνει στην τελική επιθεώρηση για την εξασφάλιση της απρόσκοπτης λειτουργίας των αεροφρακτών και ο Ανάδοχος θα οριοθετεί τις διαδρομές των βραχιόνων κίνησης στις θέσεις «ανοικτό - κλειστό».

Τα κατά περίπτωση ανταλλακτικά (έδρανα, ρουλεμάν, χυτά πτερύγια κ.λ.π.) καθώς και τα υλικά, σε διαστάσεις εμπορίου, που απαιτούνται για την εκτέλεση των προαναφερόμενων εργασιών χορηγούνται από την Επιχείρηση.

Από το σύνολο των παραπάνω εργασιών είναι δυνατόν, ανάλογα με το μέγεθος και το είδος των φθορών, να εκτελείται μέρος αυτών σύμφωνα με την κρίση της Επιχείρησης.

Επιπλέον στην παρούσα παράγραφο εντάσσονται και οι εργασίες επισκευής ή ανακατασκευής αεροφρακτών (τάμπερ) του κυκλώματος λιγνίτη (παρ. 3.1.) όταν η Επιχείρηση δεν τα χορηγεί καινούργια ή επισκευασμένα αναγόμενες στα κατωτέρω καθοριζόμενα κονδύλια.

Ως εκ τούτου η επιμέτρηση των εργασιών καθορίζεται ως εξής:

- Συγκράτηση - στερέωση οχετών, πλήρης αποξήλωση - μεταφορά προς επισκευή - επανατοποθέτηση - στερέωση αεροφρακτών:
- τιμή μονάδας ανά **χιλιόγραμμο** (**kg**) βάρους πλήρους αεροφράκτη σύμφωνα με α/α **5.1** του Τιμολογίου προσφοράς.
- Αντικατάσταση (αποξήλωση - διαμόρφωση - τοποθέτηση - συγκόλληση /στερέωση) ελασμάτων, πλαισίων, μορφοδοκών, πτερυγίων από κοινό χάλυβα, αξόνων, εδράνων, βάσεων εδράνων, βραχιόνων, φλαντζών σύνδεσης :
- ανά **χιλιόγραμμο** βάρους (**kg**) σύμφωνα με τα εκάστοτε κατασκευαστικά σχέδια ή την υπάρχουσα κατασκευή με τιμή μονάδας σύμφωνα με α/α **5.2** του Τιμολογίου Προσφοράς.
- Καθαρισμός / προσαρμογή χυτών πτερυγίων, αντικατάσταση τυποποιημένων στοιχείων (εδράνων, τροχαλιών, ρουλεμάν, κ.λ.π.) τοποθέτηση παρεμβυσμάτων (σαλαμαστρών) στεγανοποίησης, κατασκευή στυπιοθλιπτών ή άλλων τμημάτων που απαιτούν ειδική μηχανουργική επεξεργασία, αποσυναρμολόγηση - συναρμολόγηση - ρύθμιση κινητηρίων μηχανισμών:

- κατά **απολογιστικό** τρόπο με (**Τ.Ω.**) τιμή μονάδας σύμφωνα με α/α **20.1** του Τιμολογίου Προσφοράς.
- Τα κατά περίπτωση απαιτούμενα ικριώματα κοστολογούνται με τιμή μονάδας σύμφωνα με α/α **19** του Τιμολογίου Προσφοράς.

3.3. ΑΝΤΙΚΑΤΑΣΤΑΣΗ ΕΓΧΥΤΗΡΩΝ (ΤΖΙΦΑΡΙΩΝ) ΔΕΥΤΕΡΟΓΕΝΟΥΣ

Η παρούσα εργασία φορά την αντικατάσταση των εγχυτήρων (τζιφαριών) δευτερογενούς λιγνίτη με καινούργιους ή επισκευασμένους που θα χορηγούνται από την Επιχείρηση.

Ο Ανάδοχος θα προβαίνει στην ανέγερση των απαιτούμενων ικριωμάτων, στη στερέωση των εκατέρωθεν των εγχυτήρων τμημάτων των αγωγών δευτερογενούς, στην αποξήλωση και μεταφορά των εγχυτήρων στο Ελασματουργείο ή άλλο χώρο εντός του Σταθμού που θα του υποδεικνύεται από τον Εντεταλμένο Μηχανικό.

Στη συνέχεια θα προσκομίζει τα καινούργια ή επισκευασμένα τζιφάρια στον τόπο της Παρεχόμενης Υπηρεσίας και θα προβαίνει στην τοποθέτησή τους στις αντίστοιχες θέσεις.

Τα τζιφάρια συνδέονται μέσω φλαντζών με τους αγωγούς, οι δε εργασίες προσαρμογής των αντιστοίχων φλαντζών για την διέλευση των κοχλιών σύνδεσης βαρύνουν τον Ανάδοχο.

Όλα τα απαιτούμενα υλικά, (πλην των αναλώσιμων), **θα χορηγούνται από την Επιχείρηση**.

- ✓ Η εργασία αντικατάστασης εγχυτήρων επιμετράται σε **τεμάχια** (**τεμ**) πλήρως τοποθετημένων τζιφαριών, με τιμή μονάδας σύμφωνα με α/α **6** του Τιμολογίου Προσφοράς.
- ✓ Τα κατά περίπτωση απαιτούμενα ικριώματα κοστολογούνται με τιμή μονάδας (**m^2**) σύμφωνα με α/α **19** του Τιμολογίου Προσφοράς.

Τυχόν επισκευή, εκ μέρους του Αναδόχου, των παραπάνω εγχυτήρων ή εκτέλεση ελασματουργικών εργασιών (κατασκευή φλαντζών κ.λ.π.) θα κοστολογείται ανάλογα με το είδος τους (π.χ. αντικατάσταση αντιτριβικών ελασμάτων, συγκόλληση με ραφή κ.λ.π.) εντασσομένων στα αντίστοιχα κονδύλια του Τιμολογίου της παρούσης Τεχνικής Περιγραφής.

ΚΕΦΑΛΑΙΟ 4

ΕΠΙΣΚΕΥΗ Η/Φ (ΛΙΓΝΙΤΗ - ΤΕΦΡΑΣ)

4.1. ΑΝΤΙΚΑΤΑΣΤΑΣΗ ΗΛΕΚΤΡΟΔΙΩΝ (ΠΛΑΚΕΣ - ΕΛΑΤΗΡΙΑ) Η/Φ

Στην παρούσα εργασία εντάσσεται η αντικατάσταση:

- ✓ των ηλεκτροδίων εκπομπής (ελατήρια),
- ✓ των πλακών συγκράτησης κονιοποιημένου λιγνίτη / τέφρας (πλάκες),
- ✓ των μπαρών σύνδεσης των πλακών,
- ✓ των ειδικά διαμορφωμένων λαμών ανάρτησης πλακών,
- ✓ των στραντζαριστών πλαισίων με τους γάντζους ανάρτησης των ελατηρίων των Η/Φ λιγνίτη / τέφρας,
- ✓ των ελασμάτων κρούσης.

Οι ειδικές απαιτήσεις αποξήλωσης, προσαγωγής, εφαρμογής, συγκράτησης-στερέωσης των ηλεκτροδίων μαζί με τα κατά περίπτωση σχέδια και οδηγίες θα εμπεριέχονται σε Ειδική Τεχνική Περιγραφή η οποία θα δίδεται στον Ανάδοχο ταυτόχρονα με το Πρόγραμμα Εκτέλεσης της Παρεχόμενης Υπηρεσίας (άρθρο 5, παραγρ. 2 του "Συμφωνητικού" της Σύμβασης).

Τα καινούργια ηλεκτρόδια (πλάκες και ελατήρια), οι μπάρες σύνδεσης των πλακών, οι ειδικά διαμορφωμένες λάμες ανάρτησης πλακών, και τα στραντζαριστά πλαίσια με τους γάντζους ανάρτησης των ελατηρίων, τα ελασμάτων κρούσης, θα παραδίδονται στις Αποθήκες των Μονάδων και ο Ανάδοχος με δικά του μέσα και προσωπικό θα τα μεταφέρει στον τόπο των εργασιών.

Ειδικότερα η ανύψωση των πλακών από την στάθμη του εδάφους στην οροφή του Λεβητοστασίου θα γίνεται εντός ακάμπτου σιδήρου κλωβού, όπου θα τοποθετούνται καθ' ομάδες οι πλάκες, κατά τρόπο που να εξασφαλίζεται σε όλες τις φάσεις της ανύψωσης η πλήρης προστασία τους έναντι κάμψεων και στρεβλώσεων.

Επιπλέον κατά την φάση της τοποθέτησης κάθε πλάκας στην οριστική της θέση θα λαμβάνονται όλα τα κατάλληλα μέτρα (ενδεικνυόμενη πρόσδεση- προσεκτική μετακίνηση) για την αποφυγή στρεβλώσεων λόγω του μεγάλου μήκους και λεπτού πάχους των.

Γενικά η πορεία εργασιών αντικατάστασης των ηλεκτροδίων των Η/Φ είναι η ακόλουθη:

- Απομάκρυνση/αποξήλωση/αποσυναρμολόγηση στοιχείων οροφής Η/Φ (κιβώτια μονωτήρων, δονητές, ηλεκτρομειωτήρες, σύστημα στεγανοποίησης, αεραγωγοί κ.λ.π.) που εμποδίζουν την εκτέλεση των εργασιών, μεταφορά και προσωρινή αποθήκευσή τους.
- Αποξήλωση εξωτερικής οροφής Η/Φ, απομάκρυνση μονώσεων, αποξήλωση (εφόσον υφίσταται) δικτύου θέρμανσης, αποξήλωση τμημάτων εσωτερικής οροφής (με ιδιαίτερη προσοχή και κατόπιν υπόδειξης).
- Επισκευή ή αντικατάσταση στοιχείων ανάρτησης πλακών (λάμες, δοκοί ανάρτησης κ.λ.π.), εφόσον απαιτείται.
- Εισαγωγή και ανάρτηση πλακών, σύνδεση πλακών με αντίστοιχες μπάρες σύνδεσης.
- Επισκευή ή αντικατάσταση πλαισίων συγκράτησης ελατηρίων, εφόσον απαιτείται.
- Εισαγωγή, προένταση, αγκύρωση ελατηρίων επί των πλαισίων συγκράτησής τους.
- Επανατοποθέτηση / συγκόλληση εσωτερικής οροφής, αποκατάσταση δικτύου θέρμανσης, τοποθέτηση νέου υαλοβάμβακα, επανατοποθέτηση / συγκόλληση εξωτερικής οροφής, αποκατάσταση των προσωρινά απομακρυνθέντων στοιχείων της οροφής.

Ο Ανάδοχος υποχρεούται να παραδώσει τα Η/Φ, μετά το πέρας των προαναφερόμενων εργασιών, σε λειτουργική ετοιμότητα (απαλλαγμένα βραχυκυκλωμάτων).

Αν κατά το χρονικό διάστημα της συμβατικής εγγύησης διαπιστωθούν βραχυκυκλώματα από υπαιτιότητα του Αναδόχου (κακοτεχνίες, πλημμελής συγκράτηση - στερέωση κ.λ.π.) υποχρεούται με δικές του δαπάνες να λάβει όλα τα απαιτούμενα μέτρα για την άρση των ανωμαλιών που προκαλούν το βραχυκύκλωμα.

Η επιμέτρηση των ανωτέρω εργασιών καθορίζεται ως εξής :

- Ανέγερση, αποξήλωση πιστοποιημένων ικριωμάτων σύμφωνα με το Κεφάλαιο 12 της παρούσας Τεχνικής Περιγραφής.

  Διευκρινίζεται ότι στα ικριώματα εντάσσεται και η ειδική, εξ υλικών ικριωμάτων, κατασκευή στην οροφή των Η/Φ για την αντικατάσταση των πλακών/ελατηρίων.
- Αποξήλωση, προσωρινή απομάκρυνση, επανατοποθέτηση εξοπλισμού οροφής Η/Φ σύμφωνα με το Κεφάλαιο 9.
- Ελασματουργικές εργασίες (αντικατάσταση τμημάτων εσωτερικής / εξωτερικής οροφής, αντικατάσταση υποστυλωμάτων εξωτερικής οροφής) σύμφωνα με το Κεφάλαιο 1.

  Αν τα παραπάνω δεν ανακατασκευασθούν τότε επιμετρώνται σύμφωνα με το Κεφάλαιο 9.
- Αντικατάσταση μόνωσης οροφής σύμφωνα με το Κεφάλαιο 11.
- Αντικατάσταση δικτύου θέρμανσης οροφής σύμφωνα με το Κεφάλαιο 4, παρ.4.4 άλλως υπάγεται στο Κεφάλαιο 9.
- Πλήρης αντικατάσταση Η/Φ λιγνίτη / τέφρας (πλακών, ελατηρίων, μπαρών σύνδεσης), με τιμή μονάδας **ανά (Η/Φ**) σύμφωνα με α/α **7.1,** του Τιμολογίου Προσφοράς, στα οποία συμπεριλαμβάνονται και όλες οι απαιτούμενες εργασίες και μέσα μεταφοράς/ανύψωσής/τοποθέτησής τους.

  Σημειώνεται ότι στο άρθρο αυτό εμπίπτει και η μερική αντικατάσταση ολόκληρων πεδίων ενός φίλτρου και όχι ολόκληρου του φίλτρου.

  Χαρακτηριστικά αναφέρεται ότι σε κάθε φίλτρο λιγνίτη υπάρχουν εγκατεστημένα **τέσσερα (4)** αυτόνομα πεδία.

  Στην περίπτωση πλήρους αντικατάστασης ενός μόνο πεδίου σύμφωνα με τα παραπάνω αναφερόμενα, η αποζημίωση του Αναδόχου θα αντιστοιχεί στο **¼** της τιμής με α/α **7.1** του Τιμολογίου Προσφοράς.
- Για αντικαταστάσεις μόνο ελατηρίων ή πλακών (ανεξαρτήτως αριθμού), ισχύει η τιμή μονάδας **ανά (τεμάχιο),** σύμφωνα με τα άρθρα α/α **7.5** και **7.6**, του Τιμολογίου Προσφοράς, στα οποία συμπεριλαμβάνονται και όλες οι απαιτούμενες εργασίες και μέσα μεταφοράς/ανύψωσής/τοποθέτησή τους.

  Στην περίπτωση αντικατάστασης μόνο πλακών, είναι δυνατόν οι προς τοποθέτηση πλάκες με εντολή της Επιβλέπουσας υπηρεσίας, για εξοικονόμηση χρόνου με την αποφυγή αποξήλωσης της οροφής του Η/Φ ή εξαιτίας άλλων παραγόντων όπως οι καιρικές συνθήκες ή για οποιοδήποτε άλλο λόγο κατά την κρίση της Επιχείρησης, για την αποφυγή αποξήλωσης της οροφής για την διέλευση για την τοποθέτησή τους εντός του φίλτρου, οι πλάκες δύναται να κοπούν από τον Ανάδοχο σε δύο ή περισσότερα τμήματα και η είσοδος τους να γίνει από οπές κατάλληλης διάστασης, είτε στα πλαϊνά, είτε στις χοάνες των φίλτρων.

  Σ' αυτή την περίπτωση σε όλα τα σημεία κοπής θα τοποθετούνται επιθέματα από το ίδιο υλικό της πλάκας μήκους **ενός (1)** μέτρου περίπου, το οποίο θα βιδώνεται εκατέρωθεν από τα σημεία κοπής της πλάκας με **δέκα πέντε (15)** κοχλίες, κατ' ελάχιστον σε κάθε πλευρά κοπής.

  Οι κομμένες πλάκες θα προκατασκευάζονται, κοχλιοτομούνται και θα μοντάρονται εκτός του φίλτρου.

  Στην συνέχεια θα αποσυναρμολογούνται, αφού μαρκαριστούν τα επιμέρους τεμάχια τους και θα συναρμολογούνται εντός του Η/Φ στην θέση εγκατάστασής τους.

  Σε αυτή την περίπτωση για την αντικατάσταση μεμονωμένων πλακών (ανεξαρτήτως του αριθμού τους), ισχύει η τιμή του Τιμολογίου με α/α **7.6 ανά τεμάχιο** πλάκας (ανεξαρτήτως αριθμού σημείων κοπής της), εμπεριέχοντας όλες τις παραπάνω αναφερόμενες εργασίες κοπής πλακών και επιθεμάτων τους, κοχλιοτομήσεις, μεταφορές και γενικά όλες τις εργασίες αποξήλωσης των φθαρμένων και πλήρους τοποθέτησης νέων πλακών.

  Εάν για την αντικατάσταση των πλακών απαιτηθεί και η αφαίρεση ηλεκτροδίων αυτά θα τιμολογούνται με την τιμή με α/α **7.5** του τιμολογίου (για την αφαίρεση και επανατοποθέτηση τους).
- Αντικατάσταση μόνο των μπαρών σύνδεσης / κρούσης πλακών, ανά **μέτρο μήκους (m)** σύμφωνα με α/α **7.2**. του Τιμολογίου Προσφοράς.

- Αντικατάσταση στραντζαριστών πλαισίων συγκράτησης ελατηρίων, ανά **μέτρο μήκους (m)** σύμφωνα με α/α **7.3** του Τιμολογίου Προσφοράς.
- Αντικατάσταση αποστατικών στοιχείων πλαισίων συγκράτησης ελατηρίων, ανά **μέτρο μήκους (m)** σύμφωνα με α/α **7.4** του Τιμολογίου Προσφοράς.
- Αντικατάσταση μονωτήρων στήριξης με τιμή μονάδας **ανά (τεμάχιο)** σύμφωνα με α/α **7.7,** του Τιμολογίου Προσφοράς.
- Αντικατάσταση φθειρόμενων ελασμάτων κρούσης εγκατεστημένων επί των μπαρών σύνδεσης των ηλεκτροδίων συλλογής (πλάκες) με νέα χορηγούμενα από τη Λιγνιτική Μεγαλόπολης Μονοπρόσωπη Α.Ε., και με χρήση ειδικών πριτσινιών αντοχής σε κρούσεις που επίσης χορηγούνται από την Επιχείρηση με τη χρήση ειδικού εξοπλισμού απεγκατάστασης – εγκατάστασης (Μονάδα Υ.Π. και εργαλεία που διατίθενται από την Επιχείρηση) επιμετρώνται ανά (**τεμάχιο)** πλήρως αντικατασταθέντος ελάσματος που απεγκαθίσταται και εγκαθίσταται σύμφωνα με **α/α Τιμολογίου 7.8.**
- Επισκευή/αντικατάσταση λαμών ανάρτησης πλακών, ενίσχυση ή τοπική αντικατάσταση δοκών ανάρτησης πλακών ή φερόντων στοιχείων των Η/Φ κατά **απολογιστικό τρόπο (Ε.Ω)** σύμφωνα με α/α **20** του Τιμολογίου Προσφοράς.

4.2. Αντικατάσταση διαφραγμάτων, ελασμάτων κατανομής ροής Η/Φ, και επισκευή αγωγών (καναλιών) ανεμών τέφρας.

Στην παρούσα κατηγορία εντάσσεται:

- η αποξήλωση, η διαμόρφωση, η τοποθέτηση, η στερέωση/ συγκόλληση των οδηγητικών διαφραγμάτων (κουρτινών),
- η αποξήλωση, η διαμόρφωση, η τοποθέτηση, η στερέωση/ συγκόλληση των διάτρητων ελασμάτων κατανομής της ροής στην είσοδο ή και έξοδο των Η/Φ.
- η επισκευή αγωγών (καναλιών) μεταφοράς τέφρας, ανεμών Η/Φ προς ενδιάμεσες δεξαμενές Η/Φ τέφρας.

Τα διαφράγματα, εξ' ελάσματος **St-37.2** ή **15Mo3** ή άλλου τύπου υλικού πάχους **1,0 -2,0**mm, θα διαμορφώνονται σύμφωνα με τα υπάρχοντα ή και τα σχετικά σχέδια με μέσα και προσωπικό του Αναδόχου από υλικά που σε διαστάσεις εμπορίου θα χορηγεί η Επιχείρηση.

Τα διάτρητα ελάσματα κατανομής της ροής θα χορηγούνται στον Ανάδοχο σε φύλλα διαστάσεων εμπορίου.

Γενικά η πορεία εργασιών επισκευής αγωγών (καναλιών) μεταφοράς τέφρας, ανεμών Η/Φ προς ενδιάμεσες δεξαμενές Η/Φ είναι η ακόλουθη:

- στήριξη αγωγών κάτω από τις ανέμες (που δεν θα εξαρμωθούν),
- εξάρμωση αγωγών (καναλιών), μεταλλικών προστατευτικών καπακιών, αεραγωγών
- αφαίρεση & καθαρισμός των μεταλλικών σχαρών (οι σχάρες βρίσκονται κάτω από το υαλοϋφασμα, στο χώρο παροχής αέρα),
- εξάρμωση υαλοϋφασμάτων & ανοξείδωτων σιτών
- επισκευή αγωγών (φθαρμένων μεταλλικών τμημάτων από την ροή τέφρας & αέρα),
- καθαρισμός όλων των φλαντζών από επικαθήσεις σκουριάς & κόλες φλαντζών & τυχόν άλλες επικαθήσεις.
- έλεγχος & καθαρισμός όλων των αεραγωγών από επικαθήσεις τέφρας κ.λ.π.
- προκατασκευή & τοποθέτηση νέων φλαντζών,
- κοπή (στις απαιτούμενες διαστάσεις) νέας ανοξείδωτης σίτας και υαλοϋφάσματος στους αγωγούς (Υλικά της Λιγνιτικής Μεγαλόπολης Μονοπρόσωπη Α.Ε.),
- επανατοποθέτηση των μεταλλικών σχαρών στο χώρο παροχής αέρα,
- τοποθέτηση των σιτών (παλαιών ή νέων) & των υαλοϋφασμάτων με στεγανοποίηση σιλικόνης (υλικό της Λιγνιτικής Μεγαλόπολης Μονοπρόσωπη Α.Ε.), μοντάρισμα όλων των μεταλλικών αγωγών και διάτρηση των σιτών & των υαλοϋφασμάτων για να τοποθετηθούν οι απαιτούμενες βίδες,

- επανατοποθέτηση (παλαιών ή νέων) αεραγωγών & των μεταλλικών προστατευτικών καπακιών,
- καθαρισμός χώρου & μεταφορά των αχρήστων στους κάδους του κάθε Σταθμού,
- αφαίρεση των στηριγμάτων από τους αγωγούς.

Η παραπάνω εργασίες επιμετρούντα:

- σε μέτρα μήκους (m) τοποθετημένων, διαφραγμάτων με τιμή μονάδας σύμφωνα με α/α **8.1** του Τιμολογίου Προσφοράς, στα οποία συμπεριλαμβάνονται και όλες οι απαιτούμενες εργασίες (κύριες & βοηθητικές) για την εγκατάσταση αυτών στα Η/Φ, συμπεριλαμβανόμενων των απαιτούμενων ικριωμάτων – ιδιοκατασκευών.
- σε μέτρα μήκους (m) συγκόλλησης τοποθετημένων διάτρητων ελασμάτων με τιμή μονάδας σύμφωνα με α/α **8.2** του Τιμολογίου Προσφοράς, στα οποία συμπεριλαμβάνονται και όλες οι απαιτούμενες εργασίες (κύριες & βοηθητικές) για την εγκατάσταση αυτών στα Η/Φ, συμπεριλαμβανόμενων των απαιτούμενων ικριωμάτων – ιδιοκατασκευών.

  Στο ίδιο άρθρο εμπίπτει η επισκευή φθαρμένων ραφών συγκόλλησης κοινών ελασμάτων (ανεξαρτήτως των "πάσων" που θα εφαρμοσθούν).

  Ο Ανάδοχος θα προβαίνει στη συγκόλληση με ραφή σχισμών ή φθαρμένων συγκολλήσεων των ελασμάτων που συνιστούν τους οχετούς και καυστήρες λιγνίτη ή άλλα σημεία των εγκαταστάσεων που έχουν τοποθετηθεί τα προαναφερόμενα ελάσματα αφού προηγουμένως γίνει έλεγχος, διαπιστωθούν τα σημεία που χρήζουν επισκευής και υποδειχθούν από τον Εντεταλμένο Μηχανικό της Επιχείρησης.

  Η συγκόλληση με ραφή θα γίνεται με τα κατάλληλα ηλεκτρόδια ανάλογα με το είδος ελάσματος (από ελατό χάλυβα ή χυτοχάλυβα) που πρόκειται να επισκευασθεί, αφού προηγουμένως γίνει καλό τρόχισμα και απομάκρυνση της παλαιάς συγκόλλησης ή στην περίπτωση των σχισμών δημιουργηθεί φρέζα καταλλήλου βάθους και πλάτους για την σωστή εφαρμογή της συγκόλλησης.

  Όλα τα αναλώσιμα υλικά, εργαλεία και εξοπλισμός βαρύνουν τον Ανάδοχο.
- σε **μέτρα μήκους** (**m**) τοποθετημένων επισκευασμένων αγωγών (καναλιών) μεταφοράς τέφρας, ανεμών Η/Φ προς ενδιάμεσες δεξαμενές Η/Φ τέφρας σύμφωνα με α/α **8.3** του Τιμολογίου Προσφοράς στα οποία συμπεριλαμβάνονται και όλες οι απαιτούμενες εργασίες (κύριες & βοηθητικές) για την εγκατάσταση αυτών, συμπεριλαμβανόμενων των απαιτούμενων ικριωμάτων – ιδιοκατασκευών.

Η επισκευή αγωγών (φθαρμένων μεταλλικών τμημάτων από την ροή τέφρας & αέρα), επιμετράτε σύμφωνα με το Κεφάλαιο 1, ενώ η αντικατάσταση φθαρμένων με νέους έτοιμους αγωγούς σύμφωνα με το Κεφάλαιο 16 (άρθρο 16.1) της παρούσας Τεχνικής Περιγραφής.

4.3. ΕΠΙΣΚΕΥΗ ΑΝΘΡΩΠΟΘΥΡΙΔΩΝ ΚΑΙ ΑΝΤΙΚΑΤΑΣΤΑΣΗ ΚΙΓΚΛΙΔΩΜΑΤΩΝ.

4.3.1 ΕΠΙΣΚΕΥΗ ΑΝΘΡΩΠΟΘΥΡΙΔΩΝ

Η παρούσα εργασία αφορά την επισκευή των ανθρωποθυρίδων πλευρικών ή οροφής των Η/Φ λιγνίτη και τέφρας.

Για την επισκευή της ανθρωποθυρίδας θα γίνεται εξάρμοση της θύρας και του αντίστοιχου πλαισίου και μεταφορά τους σε κατάλληλο δάπεδο εργασίας όπου ο Ανάδοχος θα αντικαθιστά όλα τα μεταλλικά τους στοιχεία καθώς και τα παρελκόμενα (λάστιχο στεγανοποίησης, μόνωση κ.λ.π.) σύμφωνα με την υπάρχουσα κατασκευή.

Όλα τα μεταλλικά τμήματα θα υποβάλλονται σε αμμοβολή και στη συνέχεια θα εφαρμόζεται διπλή στρώση αντισκωριακού χρώματος ανθεκτικού σε θερμοκρασία **200**° C.

Μετά την ανακατασκευή της θύρας θα γίνεται συνάρμοση δια των σχετικών αρθρώσεων στην επισκευασμένη βάση της.

Η όλη ανθρωποθυρίδα κατόπιν των πιο πάνω θα τοποθετείται στην προβλεπόμενη θέση του Η/Φ απ' όπου αφαιρέθηκε.

Αναφορικά με τις ανθρωποθυρίδες οροφής στις υποχρεώσεις του Αναδόχου υπάγεται και η αντικατάσταση του μεταλλικού καλύμματός τους (εφόσον απαιτείται).

Όλα τα απαιτούμενα υλικά, πλην αναλωσίμων, για την επισκευή των ανθρωποθυρίδων θα χορηγούνται από την Επιχείρηση.

✓ Η εργασία επιμετράται **απολογιστικά** με τιμή μονάδας (**Τ.Ω**) σύμφωνα με α/α **20.1** του Τιμολογίου Προσφοράς.

4.3.2 ΑΝΤΙΚΑΤΑΣΤΑΣΗ ΚΙΓΚΛΙΔΩΜΑΤΩΝ (οροφής Η/Φ, διαδρόμων πρόσβασης & κλιμακοστασίων κ.λ.π.).

Η παρούσα εργασία αφορά την αντικατάσταση φθαρμένων κιγκλιδωμάτων:

- οροφών στα Η/Φ λιγνίτη και τέφρας,
- μεταλλικών διαδρόμων πρόσβασης &
- κλιμακοστασίων,

Η αντικατάσταση των φθαρμένων κιγκλιδωμάτων (αποξήλωση - αποκομιδή παλαιών, κοπή, διαμόρφωση, μεταφορά, προσαρμογή, συγκόλληση νέων) θα γίνεται σύμφωνα με την υπάρχουσα κατασκευή ή/ σύμφωνα με τις υποδείξεις του Εντεταλμένου Μηχανικού από υλικά που σε διαστάσεις εμπορίου θα χορηγούνται από την Επιχείρηση.

Στις υποχρεώσεις του Αναδόχου περιλαμβάνεται και η βαφή των νέων κατασκευών, αφού προηγηθεί επιμελής καθαρισμός των επιφανειών, με **μία (1)** στρώση αντισκωριακού και **δύο (2)** στρώσεις τελική βαφής (εποξειδικού ή αλκυδικού χρώματος) που επίσης θα χορηγεί η Επιχείρηση.

Το συνολικό πάχος ξηρού υμένα των στρώσεων δεν πρέπει να είναι μικρότερο από **150**μm.

✓ Η εργασία επιμετράται σε **μέτρα μήκους** (**m**) πλήρως αντικατασταθέντων κιγκλιδωμάτων με τιμή μονάδας σύμφωνα με α/α **9** του Τιμολογίου Προσφοράς.

Οι απαιτούμενες, κατά περίπτωση, αμμοβολές επιμετρώνται σύμφωνα με το Κεφάλαιο 7 της παρούσας Τεχνικής Περιγραφής.

4.4. ΑΝΤΙΚΑΤΑΣΤΑΣΗ ΔΙΚΤΥΩΝ (θέρμανσης, ατμού κατάκλισης και πλύσης Η/Φ λιγνίτη, ύδατος πυρόσβεσης, ψύξεως και γενικής χρήσης & γραμμών μεταφοράς ιπτάμενης τέφρας).

Η παρούσα εργασία περιλαμβάνει αποξήλωση, απομάκρυνση, διαμόρφωση, τοποθέτηση, συγκόλληση και πραγματοποίηση υδραυλικής δοκιμής σε τμήματα των δικτύων, των οποίων η αντικατάσταση θα υποδειχθεί από τον Εντεταλμένο Μηχανικό της Επιχείρησης & ενδεικτικά είναι τα παρακάτω:

- των **δικτύων θέρμανσης** (ατμός συνοδείας) **των αγωγών δευτερογενούς,** των **κυκλώνων λιγνίτη** καθώς επίσης και των **δικτύων ύδατος πυρόσβεσης, ψύξης** και **γενικής χρήσης** με εξωτερική διάμετρο των σχετικών αγωγών ≥ **Φ 360,0** mm.
- των **γραμμών μεταφοράς ιπτάμενης τέφρας** με εξωτερική διάμετρο των σχετικών αγωγών έως **Φ 360,0** mm.
- των **Ανοξείδωτων αγωγών** (γαλακτώματος της εγκατάστασης Αποθείωσης) ή ST κ.λ.π. με εξωτερική διάμετρο των σχετικών αγωγών έως **Φ 1.400,0 mm**.

Οι κατά περίπτωση απαιτούμενοι σωλήνες, σε ευθύγραμμα μήκη εμπορίου, καθώς επίσης και τα τυποποιημένα εξαρτήματα σύνδεσης (καμπύλες, τάφ, συστολοδιαστολές κ.λ.π.) θα παραδίδονται στην Αποθήκη των Μονάδων και ο Ανάδοχος με δικά του μέσα και προσωπικό θα τους μεταφέρει στον τόπο της Παρεχόμενης Υπηρεσίας.

Η διαμόρφωση των συλλεκτών και των σερπαντίνων (ευθύγραμμης, κυκλικής, ελλειψοειδούς μορφής) θα γίνεται σύμφωνα με τα αντικαθιστώμενα.

Ο Ανάδοχος θα κόψει τα τμήματα των παλαιών σωληνώσεων, που θα του υποδειχθούν, με τροχό ή πριόνι και στα άκρα των εναπομεινάντων τμημάτων θα δημιουργηθεί φρέζα ώστε να είναι έτοιμα για συγκόλληση των νέων σωλήνων.

Οι παλαιές τομές, προσωρινά και έως ότου τοποθετηθούν τα νέα τμήματα, θα ταπώνονται προκειμένου να αποφευχθεί η είσοδος ξένων σωμάτων στο δίκτυο.

Επιπλέον για τον ίδιο λόγο θα ταπώνονται προσωρινά και τα άκρα των νέων προκατασκευασμένων τμημάτων.

Ο Ανάδοχος θα προβεί στην τοποθέτηση των διαμορφωμένων σωληνώσεων στη σταθεροποίηση και συγκόλληση με τα εκατέρωθεν τμήματα.

Οι συγκολλήσεις θα γίνουν σύμφωνα με τους κανόνες της Τεχνικής, θα είναι στέρεες και στεγανές.

Οι συγκολλήσεις θα γίνουν από **αδειούχους συγκολλητές** (τα ονόματά τους & οι άδειες τους θα έχουν κατατεθεί εκ το προτέρων στην Επιχείρηση) και η ποιότητα συγκολλήσεων των οποίων θα ελεγχθεί προηγουμένως.

Μετά το πέρας της εγκατάστασης εκάστου δικτύου σωληνώσεων ο Ανάδοχος με δικά του μέσα θα πραγματοποιήσει υδραυλική δοκιμή παρουσία του Εντεταλμένου Μηχανικού της Λιγνιτικής Μεγαλόπολης Μονοπρόσωπη Α.Ε.

Το κάθε δίκτυο ξεχωριστά θα πρέπει να δοκιμαστεί με υπερπίεση **10** bar για **τρεις** (**3**) **συνεχείς ώρες** τουλάχιστον.

Στην περίπτωση που παρουσιαστεί διαρροή ο Ανάδοχος είναι υποχρεωμένος να προβεί στην αποκατάστασή της με δικά του μέσα και έξοδα.

Μετά την αποκατάσταση θα πραγματοποιηθεί νέα υδραυλική δοκιμή για άλλες **τρεις** (**3**) **συνεχείς ώρες**, που θα πρέπει να είναι επιτυχής.

Όλα τα νέα τμήματα (που στη συνέχεια θα μονωθούν) θα βάφουν εξωτερικά με **δύο (2)** στρώσεις αντισκωριακού χρώματος, που θα διαθέσει ο Ανάδοχος και θα εγκριθεί από την Επιχείρηση, αντοχής σε θερμοκρασία ≤**200**°C αφού προηγουμένως γίνει επιμελής καθαρισμός των νέων επιφανειών (με συρματόβουρτσα ή αμμοβολή).

Τα νέα τμήματα που δεν πρόκειται να μονωθούν (π.χ. δίκτυο ύδατος πυρόσβεσης και γενικής χρήσης) θα αμμοβοληθούν και βαφούν σύμφωνα με τα προδιαγραφόμενα στο Κεφάλαιο 7 της παρούσης Τεχνικής Περιγραφής.

- ✓ Η εργασία της αποξήλωσης και αποκομιδής των παλαιών, μεταφοράς, διαμόρφωσης, βαφής (των τμημάτων που στη συνέχεια θα μονωθούν) και στερέωσης των νέων δικτύων επιμετράται σε **μέτρα μήκους** (**m**), ανάλογα με την εξωτερική διάμετρο των αντικαθιστωμένων σωληνώσεων, με τιμή μονάδος σύμφωνα με α/α **10.1.1, 10.1.2, 10.1.3, 10.1.4, & 10.1.5** του Τιμολογίου Προσφοράς.

  Οι Συμβατικές τιμές με α/α **10.1.1, 10.1,2, 10.1.3, 10.1.4 & 10.1.5** προσαυξάνονται κατά **30%** όταν οι αγωγοί είναι Ανοξείδωτοι.

- ✓ Η εργασία της αποξήλωσης και αποκομιδής των παλαιών, μεταφοράς, διαμόρφωσης και στερέωσης Ανοξείδωτων αγωγών γαλακτώματος της εγκατάστασης Αποθείωσης επιμετράται σε **χιλιόγραμμο** (**kg**) βάρους του ανοξείδωτου προς τοποθέτηση αγωγού με τιμή μονάδος σύμφωνα με α/α **10.1.6,** του Τιμολογίου Προσφοράς.

- ✓ Οι εργασίες κοπής, δημιουργίας φρέζας και συγκόλλησης των αγωγών επιμετρούνται σε (**αριθμό συγκολλήσεων)** σύμφωνα με την εξωτερική διάμετρο των αγωγών, με τιμές μονάδας σύμφωνα με α/α **10.2.1, 10.2.2, 10.2.3, 10.2.4 & 10.2.5** του Τιμολογίου Προσφοράς.

- ✓ Οι Συμβατικές τιμές **10.2.1, 10.2.2, 10.2.3, 10.2.4 & 10.2.5** προσαυξάνονται κατά **30%** όταν οι αγωγοί είναι Ανοξείδωτοι.

Οι εργασίες αμμοβολής - βαφής (των νέων τμημάτων που δεν πρόκειται να μονωθούν), μόνωσης και ανέγερσης/αποξήλωσης των κατά περίπτωση απαιτούμενων ικριωμάτων, εκτελούνται και επιμετρούνται σύμφωνα με το Κεφάλαιο 7 της παρούσας Τεχνικής Περιγραφής.

1. Η εργασία της **κοπής αγωγών** (**ανοξείδωτων ή κοινών**) περιλαμβάνει την διαμόρφωση τομής κάθετου προς τον νοητό γεωμετρικό άξονα του αγωγού ή του συλλέκτη με τη χρήση τροχού ή πριονιού.

Η εργασία επιμετράται σε **mm²** εμβαδού διατομής καθέτου προς τον νοητό γεωμετρικό άξονα του αγωγού, με τιμή μονάδας σύμφωνα με το άρθρο με α/α **10.2.6.1** του Τιμολογίου Προσφοράς.

2. Η εργασία της **διαμόρφωσης φρέζας αγωγών** (**ανοξείδωτων ή κοινών**) περιλαμβάνει την εκτέλεση της προβλεπόμενης λοξοτομής, με τη χρήση κατάλληλου τροχού.

Η εργασία αυτή θα ολοκληρώνεται με ομαλοποίηση της εξωτερικής ή εσωτερικής διαμέτρου του κάθε τμήματος, εκτελώντας κατάλληλη κατεργασία εξωτερικής τόρνευσης κλίσης **15°**

Η εργασία επιμετράται σε mm^2 εμβαδού διατομής καθέτου προς τον νοητό γεωμετρικό άξονα του αγωγού, συνολικού εμβαδού φρεζών, με τιμή μονάδας σύμφωνα με το άρθρο με α/α 10.2.6.2 του Τιμολογίου Προσφοράς.

3. Η εργασία της αποξήλωσης – ανέγερσης περιλαμβάνει την αποξήλωση και απομάκρυνση του κομμένου με μηχανικό τρόπο τμήματος ή τμημάτων.

Αυτονόητο είναι ότι θα έχει κατασκευασθεί το απαιτούμενο ενδεχόμενα ικρίωμα εργασίας (σκαλωσιά).

Κατ' αρχήν απαιτείται ασφάλιση εκατέρωθεν των προς αποκοπή τμημάτων έναντι μετακινήσεως και μπλοκάρισμα (εφ' όσον υφίστανται) των διαφόρων αναρτήσεων, με διαδικασία σύμφωνα με τις προβλεπόμενες κατά περίπτωση οδηγίες του κατασκευαστή Οίκου και του Εντεταλμένου Μηχανικού του Κλάδου Παραγωγής.

Μετά την απομάκρυνση των προς αντικατάσταση τεμαχίων σε χώρο που θα υποδείξει ο Εντεταλμένος Μηχανικός της Επιχείρησης, εντός της ιδιοκτησίας του Κλάδου Παραγωγής, αρχίζουν οι εργασίες για την ανέγερση των νέων τμημάτων.

Ο Ανάδοχος θα λάβει όλα τα απαιτούμενα μέτρα για να διασφαλίσει την πλήρη προστασία των νέων τμημάτων και των συγκολλημένων σε αυτά εξαρτημάτων, τόσο κατά τη μεταφορά, όσο και κατά τη διάρκεια των λοιπών κυρίως εργασιών (ανυψώσεις, μοντάρισμα κ.λ.π.).

Ιδιαίτερη επίσης προσοχή θα δοθεί στα διαμορφωμένα έτοιμα προς συγκόλληση άκρα των τμημάτων, προκειμένου να αποφευχθεί οποιαδήποτε ζημιά από κτυπήματα και η είσοδος ξένων σωμάτων.

Τα διάφορα τμήματα των νέων τμημάτων πρέπει να ανυψωθούν και να γίνει η αρχική τους τοποθέτηση με προσωρινές ιδιοσυσκευές σύσφιξης – στήριξης που θα κατασκευάσει για τον σκοπό αυτό ο Ανάδοχος με δικά του μέσα και υλικά (κολλάρα, μορφοσίδηροι κ.λ.π.) χωρίς ιδιαίτερη αποζημίωση.

Απαγορεύεται οποιαδήποτε συγκόλληση εξαρτημάτων επί των νέων τμημάτων για στήριξη.

Σε περίπτωση που απαιτείται ανέγερση εν σειρά περισσότερων του ενός τεμαχίου σε κλάδο αγωγού, τα υψόμετρα τοποθέτησης οι απαιτούμενες κλίσεις κ.λ.π, θα καθορισθούν βάσει των υπαρχόντων ισομετρικών σχεδίων του Σταθμού και σε κάθε περίπτωση μετά από συνεννόηση με την Επιχείρηση.

Ο Ανάδοχος είναι υποχρεωμένος να διαθέτει σε κάθε περίπτωση το εξειδικευμένο προσωπικό για την εκτέλεση των εργασιών ανέγερσης.

Η εργασία επιμετράται σε **kg** συνολικού καθαρού βάρους αγωγών και συλλεκτών προς ανέγερση, όπως θα προκύπτουν από το θεωρητικά υπολογιζόμενο βάρος των τεμαχίων σε διαστάσεις έτοιμα προς συγκόλληση με ειδικό βάρος **7,85 kg/dm³** και τιμή μονάδας σύμφωνα με το Άρθρο με α/α **10.1.6** του Τιμολογίου Προσφοράς.

4. Η εργασία της **συγκόλλησης αγωγών** (**ανοξείδωτων ή κοινών**) περιλαμβάνει την εκτέλεση **και ελέγχους αν κριθεί απαραίτητο από την Επιχείρηση**.

Προϋπόθεση για να δοθεί άδεια εκτέλεσης συγκόλλησης είναι να έχουν απομακρυνθεί οποιαδήποτε ξένα σώματα από τα εσωτερικά μέρη των αγωγών**.**

Όλες οι συγκολλήσεις και οι απαιτούμενοι κατόπιν έλεγχοι αν απαιτηθεί θα εκτελούνται σύμφωνα με τις νεότερες προδιαγραφές κατά τα αναφερόμενα στο Κεφ. 10.

Οι συγκολλήσεις θα γίνουν από **αδειούχους – πιστοποιημένους ηλεκτροσυγκολλητές** (τα ονόματά τους & οι άδειες τους θα έχουν κατατεθεί στην Επιχείρηση πριν την έναρξη των εργασιών).

Η εργασία επιμετράται σε **mm^2** συνολικού εμβαδού διατομής αγωγού καθέτου προς το νοητό γεωμετρικό άξονά του, όλων των συγκολλήσεων, με τιμή μονάδας σύμφωνα με το Άρθρο με α/α **10.6.2.3** του Τιμολογίου Προσφοράς.

Τα απαιτούμενα σύρματα και ηλεκτρόδια θα διατίθενται από τον Ανάδοχο.

ΚΕΦΑΛΑΙΟ 5

ΣΥΝΤΗΡΗΣΗ ΑΝΑΡΤΗΣΕΩΝ ΑΤΜΑΓΩΓΩΝ

5.1. ΑΠΟΜΑΚΡΥΝΣΗ (ΠΡΟΣ ΣΥΝΤΗΡΗΣΗ)/ ΕΠΑΝΑΤΟΠΟΘΕΤΗΣΗ ΑΝΑΡΤΗΣΕΩΝ.

Η παρούσα εργασία περιλαμβάνει την απομάκρυνση (εξάρμωση) από τη θέση εγκατάστασης τους, μεταφορά προς συντήρηση/ρύθμιση, επανατοποθέτηση των αναρτήσεων σταθερού φορτίου των ατμαγωγών των εγκαταστάσεων, που βρίσκονται στο Λεβητοστάσιο ή και στο Μηχανοστάσιο του κάθε Σταθμού, κατόπιν υπόδειξης του Εντεταλμένου Μηχανικού της Επιχείρησης.

Επιπλέον στην παρούσα κατηγορία είναι δυνατόν να ενταχθούν, κατά την κρίση της Επιχείρησης, και ορισμένες αναρτήσεις αναλογικού φορτίου (ελατήρια) οι οποίες επίσης θα υποδειχθούν στον Ανάδοχο.

Οι προαναφερόμενες εργασίες θα γίνονται με εξοπλισμό, μέσα και προσωπικό του Αναδόχου, σύμφωνα με τις παρακάτω απαιτήσεις :

- Η αφαίρεση των προς συντήρηση αναρτήσεων και η επανατοποθέτηση των θα γίνεται με τον αγωγό σε κρύα κατάσταση, αφού έχουν αφαιρεθεί οι μονώσεις του.

  Κατά συνέπεια δεν θα γίνεται αφαίρεση αναρτήσεων από τον Ανάδοχο, άνευ προηγούμενης εγκρίσεως του Εντεταλμένου Μηχανικού της Λιγνιτικής Μεγαλόπολης Μονοπρόσωπη Α.Ε.
- Η αφαίρεση και η επανατοποθέτηση των αναρτήσεων θα γίνεται τμηματικά.
- Προ της αφαιρέσεως κάθε αναρτήσεως, θα γίνεται κατάλληλη στήριξη (αρμάτωση) του αγωγού από την σταθερά σιδηροκατασκευή του Λέβητα ή του Μηχανοστασίου, θα σημειώνεται το μήκος του ελατηρίου της αναρτήσεως, τα μήκη των ντιζών και η δύναμη ρύθμισης της ανάρτησης, όπως αυτή φαίνεται από την πινακίδα επάνω στην ανάρτηση (εφ' όσον υφίσταται).
- Στη συνέχεια η ανάρτηση θα ακινητοποιείται (μπλοκάρεται), είτε με τον πείρο μπλοκαρίσματός της (εφ' όσον υφίσταται), είτε με συγκόλληση, καταλλήλως, λαμών μεταξύ άνω και κάτω πλαισίων συγκράτησης των ελατηρίων της, και κατόπιν θα γίνεται η αφαίρεσή της.

Ιδιαίτερη προσοχή πρέπει να δοθεί στη συγκράτηση του ατμαγωγού στην περίπτωση των κατακόρυφων αναρτήσεων όπου θα αφαιρεθεί και ο δακτύλιος (τσεμπέρι) σύσφιξής τους επί του ατμαγωγού.

Σ' αυτήν την περίπτωση ο Ανάδοχος υποχρεούται στην κατασκευή βοηθητικού δακτυλίου σύσφιξης (τσεμπέρι) που θα εφαρμοσθεί σε σημείο υποκείμενο ή υπερκείμενο του σημείου όπου πρόκειται να αφαιρεθεί η αντίστοιχη ανάρτηση του ατμαγωγού.

Ακολούθως η ανάρτηση θα μεταφέρεται, με μέσα και προσωπικό του Αναδόχου στο Μηχανουργείο ή άλλο κατάλληλο χώρο.

Σκοπός της συντήρησης των αναρτήσεων είναι ο καθαρισμός τους για την εξάλειψη σκουριών και ακαθαρσιών ώστε να αποκατασταθεί η απρόσκοπτη λειτουργία τους και η εξακρίβωση της χαρακτηριστικής καμπύλης λειτουργίας τους.

Οι επί πάγκου εργασίες συντήρησης και ρύθμισης των αναρτήσεων δεν εμπίπτουν στις υποχρεώσεις του Αναδόχου που απορρέουν από τις περιγραφόμενες στην παρούσα παράγραφο εργασίες.

Στη συνέχεια θα επακολουθήσει, εκ μέρους του Αναδόχου, μεταφορά και πλήρης τοποθέτηση στην αντίστοιχη θέση του ατμαγωγού, επιπλέον δε, σε κάθε σκέλος της ανάρτησης, θα τοποθετηθεί μεταλλικός δείκτης και αριθμημένη κλίμακα, σε σημεία που θα υποδειχθούν (εφόσον δεν υφίστανται).

Η συντήρηση και ρύθμιση των αναρτήσεων θα γίνεται υπό την επίβλεψη ειδικού τεχνικού από Οίκο κατασκευής αναρτήσεων ατμαγωγών ή από διεθνή οργανισμό επιθεώρησης ή της Επιχείρησης.

Η μετάκληση του τεχνικού θα γίνεται με μέριμνα και δαπάνες της Λιγνιτικής Μεγαλόπολης Μονοπρόσωπη Α.Ε.

Οι αναρτήσεις μετά την συντήρησή τους επί του πάγκου θα επανατοποθετηθούν μπλοκαρισμένες και θα ξεμπλοκαριστούν μετά την πλήρη άρμοση της όλης κατασκευής που στηρίζει τον ατμαγωγό (ντίζες, τραβέρσα κ.λ.π.), οπότε και θα αφαιρεθεί η πρόσθετη στήριξη του αγωγού (παλάγκα κ.λ.π.).

Κατά την φάση αυτή, τα μήκη των ντιζών θα ρυθμιστούν στις τιμές που είχαν προς της εξάρμωσής τους ή θα επαναρυθμιστούν σύμφωνα με τη (νέα) ρύθμιση της ανάρτησης.

Λαμβανομένου υπόψη ότι η εξάρμωση - συντήρηση και επανατοποθέτηση των αναρτήσεων αυτών θα γίνεται τμηματικά, ο Ανάδοχος θα πρέπει να διαθέτει επαρκές προσωπικό και μέσα για την εξάρμωση κ.λ.π. τουλάχιστον **τεσσάρων** (**4**) αναρτήσεων ημερησίως ή σύμφωνα με τον προγραμματισμό της Επιχείρησης, ώστε να μην καθυστερούν οι εργασίες ρυθμίσεώς τους.

Το προσωπικό που θα απασχοληθεί στην φάση αυτή της Παρεχόμενης Υπηρεσίας, πρέπει να αποτελείται από πεπειραμένους μανουβραδόρους και εφαρμοστές, ενώ η Λιγνιτική Μεγαλόπολης Μονοπρόσωπη Α.Ε., διατηρεί το δικαίωμα να απαιτήσει από τον Ανάδοχο την αντικατάσταση του προσωπικού του που κρίνεται ανεπαρκές.

Ο απαιτούμενος εξοπλισμός και τα υλικά, πλην των αριθμημένων κλιμάκων, που απαιτούνται για την εκτέλεση των εργασιών του παρόντος Κεφαλαίου βαρύνουν τον Ανάδοχο.

✓ Η παραπάνω εργασία επιμετράται σε **χιλιόγραμμα** (**kg**) βάρους των αναρτήσεων, μετά των παρελκομένων τους, πλήρως εξαρμοσθέντων - ρυθμισμένων - επανατοποθετημένων με τιμή μονάδας σύμφωνα με α/α **11** του Τιμολογίου Προσφοράς,

Τα δε απαιτούμενα, κατά περίπτωση ικριώματα, σύμφωνα με το Κεφάλαιο 12 της παρούσας Τεχνικής Περιγραφής.

5.2. ΣΥΝΤΗΡΗΣΗ ΑΝΑΡΤΗΣΕΩΝ ΣΤΑΘΕΡΟΥ ΦΟΡΤΙΟΥ

Η παρούσα εργασία αφορά την επί πάγκου συντήρηση αναρτήσεων σταθερού ή και αναλογικού φορτίου, το είδος και ο αριθμός των οποίων θα καθορίζεται από τον Εντεταλμένο Μηχανικό της Επιχείρησης.

Η επί πάγκου συντήρηση των αναρτήσεων περιλαμβάνει τις ακόλουθες εργασίες :

- Χρησιμοποιώντας κατάλληλους μηχανισμούς έλξης (παλάγκα) και δυναμόμετρο ακριβείας τουλάχιστον **10,0**kgr θα αναρτηθεί κατακόρυφα η ανάρτηση για να μετρηθεί και καταγραφεί η χαρακτηριστική καμπύλη λειτουργίας της.
- (Σχέση αναρτώμενου φορτίου και θέσης λειτουργίας από **0** έως **100%** και αντίστροφα).
- Πλήρης αποσυναρμολόγηση της ανάρτησης και των ελατηρίων της. Θα προηγηθεί μέτρηση του σημείου φόρτισης των ελατηρίων.
- Επιμελής καθαρισμός όλων των εσωτερικών και εξωτερικών επιφανειών.
- Απελευθέρωση όλων των αρθρώσεων από επικαθίσεις και λίπανσή των με ειδικό αντιδιαβρωτικό-λιπαντικό (antiseize compound spray) κατάλληλο για αρθρώσεις της έγκρισης του Σταθμού.
- Βαφή των εσωτερικών και εξωτερικών επιφανειών με χρώματα της έγκρισης της Επιχείρησης.
- Εξαιρούνται οι πινακίδες με τα τεχνικά χαρακτηριστικά.
- Επίσης θα αναγραφούν με ευκρινή γράμματα οι κωδικοί αναγνώρισης καθ' υπόδειξη του Εντεταλμένου Μηχανικού της Λιγνιτικής Μεγαλόπολης Μονοπρόσωπη Α.Ε.
- Συναρμολόγηση της ανάρτησης και φόρτιση των ελατηρίων στις ίδιες τιμές.
- Μέτρηση και καταγραφή της νέας χαρακτηριστικής λειτουργίας της.
- Η εργασία θα θεωρηθεί ολοκληρωμένη εφόσον εγκριθεί από τον Εντεταλμένο Μηχανικό ότι η προκύψασα χαρακτηριστική έχει ικανοποιητική μορφή και ανεκτό βαθμό υστέρησης.

✓ Η παραπάνω εργασία επιμετράται σε **χιλιόγραμμα** (**kg**) βάρους των αναρτήσεων πλήρως συντηρημένων με τιμή μονάδας σύμφωνα με α/α **12** του Τιμολογίου Προσφοράς.

ΚΕΦΑΛΑΙΟ 6

ΠΡΟΕΤΟΙΜΑΣΙΑ ΕΠΙΦΑΝΕΙΑΣ ΑΤΜΑΓΩΓΩΝ Κ.Λ.Π.

ΓΙΑ ΕΚΤΕΛΕΣΗ ΜΗ ΚΑΤΑΣΤΡΕΠΤΙΚΩΝ ΕΛΕΓΧΩΝ

Η παρούσα εργασία φορά την προετοιμασία την επιφάνειας τμημάτων **Υψηλής Πίεσης** της εγκατάστασης για την εκτέλεση μη καταστρεπτικών ελέγχων.

Η προετοιμασία της επιφάνειας θα γίνεται με μέσα και προσωπικό του Αναδόχου ενώ οι μη καταστρεπτικοί έλεγχοι από Συνεργεία της Επιχείρησης ή τρίτων.

Συγκεκριμένα θα ελέγχονται οι περιοχές εκατέρωθεν των συγκολλήσεων στους ατμαγωγούς και τους συλλέκτες, οι περιοχές στην έξοδο διαφόρων μορφοτεμαχίων, η εξωτερική και εσωτερική επιφάνεια των καμπυλών, οι περιοχές συγκόλλησης μαστών, επιστομίων κ.λ.π, εξοπλισμού επί των ατμαγωγών, η συγκόλληση στηριγμάτων και κάθε άλλη περιοχή που θα καθορίζεται από την Επιχείρηση.

Τις περιοχές αυτές οφείλει ο Ανάδοχος να καθαρίσει από κάθε ακαθαρσία, είτε είναι υπολείμματα μονώσεων είτε είναι σκουριές, με τρόχισμα ώστε οι επιφάνειες να είναι απόλυτα καθαρές και γυαλιστερές, για να είναι δυνατή η εκτέλεση μη καταστρεπτικών ελέγχων επ' αυτών.

Κάθε ραφή συγκόλλησης που πρόκειται να ελεγχθεί θα τροχισθεί στο πλάτος **100,0**mm εκατέρωθεν της ραφής.

Το αυτό ισχύει και για τα στηρίγματα ή τους μαστούς επί των ατμαγωγών.

Η έξω επιφάνεια των καμπυλών (EXTRADOS) θα τροχισθεί σε όλο το μήκος αυτών και σε πλάτος **200,0mm.**

Το αυτό ισχύει και για την εσωτερική επιφάνεια των καμπυλών στις οποίες θα γίνουν μη καταστρεπτικοί έλεγχοι.

Σημειώνεται ότι τα τροχίσματα θα γίνουν σύμφωνα με τις οδηγίες και απαιτήσεις των Συνεργείων της Λιγνιτικής Μεγαλόπολης Μονοπρόσωπη Α.Ε., που θα εκτελέσουν τους ελέγχους, η τελική δε προς έλεγχο επιφάνεια πρέπει να έχει τύχει της έγκρισης αυτών άλλως ο καθαρισμός θα επαναληφθεί με δαπάνη του Αναδόχου, ώστε η τελική επιφάνεια που θα προκύψει να ικανοποιεί τις απαιτήσεις της Λιγνιτικής Μεγαλόπολης Μονοπρόσωπη Α.Ε.

Ο καθαρισμός - τροχίσματα δεν θα γίνεται σε βάθος αλλά μόνο για την αφαίρεση της σκουριάς και της τυχόν «καλαμίνας».

Η εργασία πρέπει να γίνεται από τεχνίτες με πείρα σε τέτοιου είδους εργασίες, διότι στην φάση αυτή των εργασιών δεν επιτρέπεται κανένα σφάλμα.

Ο Ανάδοχος είναι υποχρεωμένος να προβεί στην εργασία προετοιμασίας των επιφανειών (τροχίσματα) με μεγάλη επιμέλεια, έτσι ώστε να αποφευχθεί ο τραυματισμός της τροχιζόμενης επιφάνειας ή η αφαίρεση υλικών σε μεγάλο βάθος, επειδή οι κακοτεχνίες αυτές επηρεάζουν τη διάρκεια ζωής των υπό έλεγχο ατμαγωγών ή ακόμη μπορεί να τους καταστρέψουν με αποτέλεσμα να επιβάλλεται η αντικατάσταση αυτών, γεγονότα το κόστος των οποίων είναι μεγάλο.

Για τον λόγο αυτό σε κάθε τέτοια περίπτωση ο Ανάδοχος θα υποχρεωθεί να αποζημιώσει τη Λιγνιτική Μεγαλόπολης Μονοπρόσωπη Α.Ε., σύμφωνα με τους Όρους της Σύμβασης της υπόψη Παρεχόμενης Υπηρεσίας.

Τεχνίτες που θα κρίνονται από τη Λιγνιτική Μεγαλόπολης Μονοπρόσωπη Α.Ε., ανεπαρκείς για την εργασία αυτή θα αντικαθίστανται αμέσως από τον Ανάδοχο.

Επίσης τα εργαλεία και τα υλικά που θα χρησιμοποιηθούν για το τρόχισμα πρέπει να είναι του ενδεδειγμένου τύπου, η δε Λιγνιτική Μεγαλόπολης Μονοπρόσωπη Α.Ε., έχει το δικαίωμα σε περίπτωση κατά την οποία κρίνει αυτά ακατάλληλα να τα απορρίψει, χωρίς όμως αυτό να απαλλάσσει τον Ανάδοχο από τις προαναφερθείσες ευθύνες του, έστω και αν τόσο τα υλικά όσο και το προσωπικό του δεν έχουν απορριφθεί από τη Λιγνιτική Μεγαλόπολης Μονοπρόσωπη Α.Ε.

- ✓ Η παραπάνω εργασία επιμετράται σε **τετραγωνικά μέτρα** (**m²**) και αφορά μόνο τις επιφάνειες που καθαρίσθηκαν (τροχίσθηκαν) σύμφωνα με τις απαιτήσεις της Επιχείρησης, με τιμή μονάδας σύμφωνα με α/α **13** του Τιμολογίου Προσφοράς,

Τα δε απαιτούμενα, κατά περίπτωση ικριώματα, σύμφωνα με το Κεφάλαιο 12 της παρούσας Τεχνικής Περιγραφής.

ΚΕΦΑΛΑΙΟ 7

ΑΜΜΟΒΟΛΗ ΚΑΙ ΒΑΦΗ ΟΧΕΤΩΝ/ΑΓΩΓΩΝ/ΤΜΗΜΑΤΩΝ ΤΩΝ ΕΓΚΑΤΑΣΤΑΣΕΩΝ

7.1. ΑΜΜΟΒΟΛΗ ΕΓΚΑΤΑΣΤΑΣΕΩΝ.

Η παρούσα εργασία αφορά αφενός την αμμοβολή αντικατασταθέντων οχετών, αγωγών ή τμημάτων της εγκατάστασης τα οποία, μετά την βαφή τους, υπόκεινται στις επιδράσεις του περιβάλλοντος (δεν πρόκειται να επικαλυφθούν με μονώσεις), αφετέρου μη αντικατασταθέντων τμημάτων των εγκαταστάσεων τα οποία στην συνέχεια θα βαφούν και μονωθούν.

Δεν περιλαμβάνονται οι δεξαμενές πετρελαίου και το σύστημα διακίνησής του.

Η αμμοβολή θα εκτελείται επί τόπου όταν πρόκειται για επαναβαφή ή και ελασματουργικές εργασίες μικρής έκτασης, είτε στο πέρας της προκατασκευής και πριν την τοποθέτηση των προκατασκευασμένων τμημάτων στην εγκατάσταση, είτε με συνδυασμό των παραπάνω.

Η αμμοβολή των νέων επιφανειών θα γίνεται κατά **Sa 2½** των Σουηδικών κανονισμών ενώ των μη αντικατασταθέντων επιφανειών κατά **Sa 2** των ίδιων κανονισμών.

Η άμμος, τα μηχανήματα, ο εξοπλισμός και το προσωπικό που απαιτούνται θα διατίθενται από τον Ανάδοχο**.**

Μετά την αμμοβολή οι επιφάνειες πρέπει να είναι τελείως καθαρές, να έχει απομακρυνθεί κάθε σκουριά ή υπόλειμμα παλαιάς βαφής και να ανταποκρίνονται στις απαιτήσεις των παραπάνω προδιαγραφών.

Μετά το πέρας των εργασιών ο Ανάδοχος είναι υποχρεωμένος να συγκεντρώσει και να απομακρύνει όλα τα χρησιμοποιηθέντα υλικά και προϊόντα αμμοβολής, ή αποκομιδή των οποίων θα γίνεται σε χώρους που θα υποδεικνύονται από την Επιχείρηση.

Επιπλέον υποχρεούται στον επιμελή καθαρισμό όλων των χώρων της εγκαταστάσεων όπου συσσωρεύτηκαν υλικά και άχρηστα λόγω της εκτέλεσης των προαναφερόμενων εργασιών.

7.2. ΒΑΦΗ

7.2.1. Βαφή των νέων επιφανειών

Η βαφή των εν λόγω επιφανειών θα γίνεται με πιστολέτο AIRLESS ή με μαλακή βούρτσα και θα περιλαμβάνει **μία (1)** στρώση ασταριού ψευδάργυρου πάχους ξηρού υμένα **100,0**μm και **δύο (2)** στρώσεις χρώματος συνολικού πάχους ξηρού υμένα **200**,**0**μm στην αρχική απόχρωση της εγκατάστασης.

- Τονίζεται ιδιαίτερα ότι η πρώτη στρώση βαφής με αστάρι θα εκτελείται αμέσως μετά την αμμοβολή (αυθημερόν), εφόσον προηγουμένως διαπιστώνεται από τον Εντεταλμένο Μηχανικό της Λιγνιτική Μεγαλόπολης Μονοπρόσωπη Α.Ε., ότι η επιφάνεια είναι κατάλληλα προετοιμασμένη για βαφή.
- Τα χρώματα (εποξειδικά ή αλκυδικά) για την βαφή θα χορηγούνται από τη Λιγνιτική Μεγαλόπολης Μονοπρόσωπη Α.Ε., στις αποθήκες του Κλάδου Παραγωγής.
- Η βαφή θα εκτελείται με μέσα και προσωπικό του Αναδόχου.
- Ιδιαίτερα μέριμνα πρέπει να ληφθεί κατά την ανάμειξη των χρωμάτων, ώστε να μην υπάρχουν αδιάλυτα στερεά σε αιώρηση.

Η εργασία αυτή πρέπει να γίνεται παρουσία του Εντεταλμένου Μηχανικού και σε ποσότητες που θα αποφασίζονται κατά περίπτωση.

Κατά την βαφή πρέπει να τηρούνται αυστηρά όλες οι οδηγίες των κατασκευαστών των χρωμάτων σε ότι αφορά την διάλυση, την ανάμειξη, την εφαρμογή και τον χρόνο ξήρανσης μεταξύ επαλλήλων στρώσεων.

Η στρώση του χρώματος πρέπει να είναι ομοιόμορφη συνεχώς, χωρίς πόρους.

Για κάθε ασυνέχεια ή λέπτυνση του υμένα, η επιφάνεια θα πρέπει να ξαναβαφεί μετά το στέγνωμα.

- Θα υπάρχει συνεχής έλεγχος της βαφής σε όλες τις φάσεις εφαρμογής της από τον Εντεταλμένο Μηχανικό της Λιγνιτική Μεγαλόπολης Μονοπρόσωπη Α.Ε.
- Σε κάθε φάση θα γίνεται έλεγχος ποιότητας (πρόσφυση χρώματος κ.λ.π.) και πάχους ξηρού υμένα της στρώσης.

Ως πάχος **μιας (1)** στρώσης θεωρείται ο μέσος όρος **δώδεκα** (**12)** διαφορετικών μετρήσεων **ανά τ.μ**. με το ελκόμετρο ή άλλο αντίστοιχο όργανο.

Αν εντοπίζεται απόκλιση της τάξης του **-10%,** θα προστίθεται νέα στρώση του ίδιου χρώματος.

Ο Εντεταλμένος Μηχανικός της Λιγνιτικής Μεγαλόπολης Μονοπρόσωπη Α.Ε., έχει δικαίωμα να διακόπτει την εκτέλεση της εργασίας εφόσον διαπιστώσει ότι αυτή εκτελείται χωρίς να τηρούνται οι παραπάνω όροι.

Για την εξασφάλιση της πρόσφυσης της επαναβαφής θα πρέπει :

- Στις περιοχές που απαιτείται επαναβαφή να γίνει «αγρίεμα» της επιφάνειας με χονδρό γυαλόχαρτο, ώστε να φύγει η γυαλάδα του χρώματος και να εξασφαλισθεί η πρόσφυση της νέας στρώσης του χρώματος μετά την πλήρη ξήρανση.
- Να γίνει λεπτομερής και σχολαστικός καθαρισμός της περιοχής προς επαναβαφή από σκόνες ή άλλες ξένες ουσίες.
- Να γίνει έλεγχος ανυπαρξίας υγρασίας και αμέσως χρωματισμός.

  Σε περίπτωση μη δυνατότητας επαναβαφής για οποιοδήποτε λόγο, ο Ανάδοχος υποχρεούται σε εκ νέου αμμοβολή και βαφή της αναφερθείσας επιφάνειας.

Κάθε στρώση βαφής θα παραλαμβάνεται από τον Εντεταλμένο Μηχανικό της Λιγνιτικής Μεγαλόπολης Μονοπρόσωπη Α.Ε., προτού ο Ανάδοχος προχωρήσει στην επόμενη στρώση.

Για κάθε στρώση βαφής θα ακολουθείται η διαδικασία που περιγράφεται παραπάνω (δηλαδή έλεγχος πάχους ξηρού υμένα, πρόσφυσης, αποκατάσταση κακοτεχνιών κ.λ.π.) και στη συνέχεια θα γίνεται από τον Ανάδοχο σχολαστικός καθαρισμός της χρωματισθείσης και παραληφθείσης επιφάνειας προ της εφαρμογής της επόμενης στρώσης.

Μετά την αποπεράτωση όλως των στρώσεων, θα επακολουθήσει ο τελικός έλεγχος πάχους ξηρού υμένα που δεν πρέπει να είναι μικρότερο από **300,0**μm.

✓ Οι παραπάνω εργασίες επιμετρώνται σε **τετραγωνικά μέτρα** (**m²**) πλήρως αμμοβολημένων και βαμμένων επιφανειών με τιμή μονάδας σύμφωνα με α/α **14.1** του Τιμολογίου Προσφοράς.

Τα απαιτούμενα, κατά περίπτωση, ικριώματα επιμετρώνται σύμφωνα με το Κεφάλαιο 12 της παρούσας Τεχνικής Περιγραφής.

7.2.2. Βαφή μη αντικατασταθέντων επιφανειών

Η παρούσα εργασία αφορά την βαφή, αμμοβολημένων κατά **Sa 2** των Σουηδικών Κανονισμών, επιφανειών μη αντικατασταθέντων τμημάτων των εγκαταστάσεων (Λεβητοστασίων, Μηχανοστασίων, Χημείων και Αποθείωσης κ.λ.π.) τα οποία έχουν υποστεί διάβρωση από τις καιρικές ή άλλες συνθήκες (υγρασία κ.λ.π.) των χώρων εγκατάστασής τους και στη συνέχεια θα είναι δυνατόν να μονωθούν εάν απαιτηθεί.

Η βαφή των εν λόγω επιφανειών θα γίνεται με πιστολέτο "AIRLESS" ή με μαλακή βούρτσα και θα περιλαμβάνει **μία (1)** στρώση εποξειδικού ασταριού πάχους ξηρού υμένα **100,0**μm και **δύο (2)** στρώσεις χρώματος συνολικού πάχους ξηρού υμένα **200**,**0**μm στην αρχική απόχρωση της εγκατάστασης.

Επιπλέον, αφορά και την βαφή αμμοβολημένων κατά **Sa 2** εσωτερικών επιφανειών ανεμιστήρων της εγκατάστασης, οι οποίες θα καθορίζονται μετά από υπόδειξη των Εντεταλμένου Μηχανικού της Επιχείρησης.

Η βαφή των εν λόγω επιφανειών θα γίνεται με πιστολέτο ή με μαλακή βούρτσα και θα περιλαμβάνει **δύο (2)** στρώσεις αντιοξειδοτικού χρώματος αντοχής σε θερμοκρασία **200**°C.

Η προμήθεια του χρώματος, που υπόκειται στην έγκριση της Επιχείρησης, βαρύνει τον Ανάδοχο.

- ✓ Οι παραπάνω εργασίες επιμετρούνται σε **τετραγωνικά μέτρα** (**m²**) πλήρως αμμοβολημένων και βαμμένων επιφανειών με τιμή μονάδας σύμφωνα με α/α **14.2** του Τιμολογίου Προσφοράς.

Τα απαιτούμενα, κατά περίπτωση, ικριώματα επιμετρούνται σύμφωνα με το Κεφάλαιο **12** της παρούσας Τεχνικής Περιγραφής.

7.2.3. Ειδική παρατήρηση επί του Κεφαλαίου 7

Για τον υπολογισμό των επιμετρούμενων επιφανειών ειδικών τμημάτων του εξοπλισμού της εγκατάστασης (π.χ. κιγκλιδώματα, κλίμακες κ.λ.π.) θα χρησιμοποιούνται τα οικεία άρθρα του ΑΤΟΕ (όπου και όταν έχουν εφαρμογή).

ΚΕΦΑΛΑΙΟ 8

ΑΝΤΙΚΑΤΑΣΤΑΣΗ ΣΧΑΡΩΝ ΟΔΗΓΗΣΗΣ ΗΛΕΚΤΡΙΚΩΝ ΔΙΚΤΥΩΝ

Η παρούσα εργασία αφορά, κυρίως, την αντικατάσταση των φθαρμένων σχαρών οδήγησης του ηλεκτρικού δικτύου των Η/Φ που βρίσκονται στερεωμένες επί των πλευρών και, κυρίως, επί των εξωτερικών οροφών των Η/Φ.

Επιπλέον εντάσσεται και η αντικατάσταση, αν απαιτείται, φθαρμένων σχαρών οδήγησης ηλεκτρικών δικτύων και σε άλλα σημεία των εγκαταστάσεων.

Οι νέες σχάρες μορφής ανεστραμμένου **Πι** θα διαμορφώνονται από τον Ανάδοχο στις απαιτούμενες κατά περίπτωση διαστάσεις από γαλβανισμένο ή προβαμμένο πλέγμα κατάλληλου βρόγχου και πάχους σύρματος που θα χορηγείται από την Επιχείρηση.

Εναλλακτικά, και κατά την κρίση της, η Επιχείρηση δύναται να χορηγεί προς τοποθέτηση σχάρες διαμορφωμένες από γαλβανισμένο έλασμα σε τυποποιημένα μήκη εμπορίου.

Στις υποχρεώσεις του Αναδόχου υπάγονται η αποξήλωση των παλαιών, η πρόχειρη συγκράτηση των καλωδίων, η τοποθέτηση και στερέωση / συγκόλληση των νέων σχαρών (μέσω κατάλληλων στηριγμάτων) και η επανατοποθέτηση του ηλεκτρικού δικτύου.

- ✓ Η παραπάνω εργασία επιμετράται σε **μέτρα μήκους** (**m**) αντικατασταθείσης σχάρας με τιμή μονάδας σύμφωνα με α/α **15** του Τιμολογίου Προσφοράς.

Τα απαιτούμενα, κατά περίπτωση, ικριώματα επιμετρώνται σύμφωνα με το Κεφάλαιο 12 της παρούσας Τεχνικής Περιγραφής.

ΚΕΦΑΛΑΙΟ 9

ΑΠΟΞΗΛΩΣΗ - ΠΡΟΣΩΡΙΝΗ ΑΠΟΜΑΚΡΥΝΣΗ - ΕΠΑΝΑΤΟΠΟΘΕΤΗΣΗ ΕΞΟΠΛΙΣΜΟΥ ΤΗΣ ΕΓΚΑΤΑΣΤΑΣΗΣ ΚΑΙ ΑΝΤΙΚΑΤΑΣΤΑΣΗ ΤΜΗΜΑΤΩΝ ΧΟΡΗΓΟΥΜΕΝΩΝ ΑΠΟ ΤΗΝ ΕΠΙΧΕΙΡΗΣΗ

1. Σε ορισμένες περιπτώσεις και προκειμένου να εκτελεσθούν εργασίες της παρούσας σε παρακείμενα ή υποκείμενα τμήματα της εγκατάστασης, απαιτείται η αποξήλωση, προσωρινή απομάκρυνση, παραπλήσια αποθήκευση και επανατοποθέτηση στοιχείων του εξοπλισμού των οποίων η παρουσία παρεμποδίζει την εκτέλεση των εν λόγω εργασιών.

   Ειδικότερα τέτοια στοιχεία είναι:

   - αεραγωγοί διασύνδεσης καυστήρων άνω και κάτω ισχυρού,
   - Αντικατάσταση αλυσίδας / ξυστρών μεταλλικής ταινίας αποκομιδής υγρής τέφρας πυθμένα λέβητα,
   - ανεμόσκαλες και στοιχεία του εξοπλισμού στις οροφές των Η/Φ λιγνίτη και τέφρας (μεταλλικά κιβώτια προστασίας μονωτήρων, διάφορες μεταλλικές κατασκευές επί της οροφής κ.λ.π.).

   Αίτημα του Αναδόχου για υπαγωγή της παρούσας ρύθμισης και σε άλλες περιπτώσεις απομάκρυνσης / επανατοποθέτησης εξοπλισμού των εγκαταστάσεων θα υποβάλλεται και εγκρίνεται από την Επιβλέπουσα Υπηρεσία.

   Εξαιρούνται ηλεκτροκινητήρες, ηλεκτρομειωτήρες και ειδικά στοιχεία του εξοπλισμού, η απομάκρυνση-επανατοποθέτηση των οποίων είναι υποχρέωση της Επιχείρησης.

   Σε περίπτωση που απαιτηθεί η αποξήλωση / επανατοποθέτηση κινητήρων ή ηλεκτρομειωτήρων:

   ✓ βάρους από **500** έως **1.000** Kgr οι εργασίες θα εμπίπτουν στο υπόψη άρθρο με **απομειωμένη τιμή κατά 25%,**

   ✓ βάρους ≥**1.000** Kgr, οι εργασίες θα εμπίπτουν στο υπόψη άρθρο με **απομειωμένη τιμή κατά 50%,**

   σε σχέση με την ισχύουσα τιμή μονάδας του Τιμολογίου Προσφοράς (α/α **16** του Τιμολογίου).

   Επιπλέον η αποξήλωση, προσωρινή στερέωση και επανατοποθέτηση των σχαρών οδήγησης του ηλεκτρικού δικτύου των Η/Φ, προκειμένου να εκτελεσθούν οι ελασματουργικές εργασίες που περιγράφονται στο Κεφάλαιο 1 της παρούσας Τεχνικής Περιγραφής, δεν εμπίπτουν στις εργασίες της παρούσας παραγράφου και δεν κοστολογούνται ιδιαίτερα εφ' όσον δεν θα αντικαθίστανται.

   Οι παραπάνω εργασίες θα εκτελούνται κατόπιν συνεννόησης και λήψης της σχετικής αδείας από τον Εντεταλμένο Μηχανικό της Επιχείρησης.

   ✓ Οι εργασίες του παρόντος Κεφαλαίου επιμετρώνται σε **χιλιόγραμμα** (**kg**) μεταλλικής κατασκευής με τιμή μονάδας σύμφωνα με α/α **16** του Τιμολογίου Προσφοράς.

2. Στο παρόν Κεφάλαιο εντάσσονται και οι εργασίες αντικατάστασης μεταλλικών τμημάτων εξοπλισμού της εγκατάστασης με έτοιμα προκατασκευασμένα που θα χορηγούνται από την Επιχείρηση.

   Τέτοια τμήματα δυνατόν να είναι στρογγυλά - τετράγωνα, αυτοτελή τμήματα οχετών και αγωγών, αλυσίδες & σκάφες μεταλλικής ταινίας υγράς τέφρας, ειδικές μεταλλικές κατασκευές κ.λ.π, εξαιρουμένου του εξοπλισμού για τον οποίο γίνεται ρητή αναφορά στην παρούσα (π.χ. αεροφράκτες, εγχυτήρες δευτερογενούς, σωληνώσεις διαφόρων διαμέτρων κ.λ.π.) και για τον οποίο ισχύουν τα αναφερόμενα σε αντίστοιχα σχετικά Κεφάλαια.

   Στις υποχρεώσεις του Αναδόχου περιλαμβάνονται η αποξήλωση και αποκομιδή του παλαιού, η μεταφορά, από την Αποθήκη των Μονάδων, στον τόπο της Παρεχόμενης Υπηρεσίας, προσαρμογή, τοποθέτηση και ενσωμάτωση του νέου τμήματος στην εγκατάσταση.

   Αναφορικά με τις εργασίες προσαρμογής, συγκόλλησης / στερέωσης του νέου τμήματος με τον υπάρχοντα εξοπλισμό και τις εν γένει ελασματουργικές εργασίες, στις οποίες εμπίπτουν τα προαναφερόμενα, ισχύουν τα αναφερόμενα στο Κεφάλαιο 1 της παρούσας Τεχνικής Περιγραφής.

Τα πάσης φύσεως αναλώσιμα για την εκτέλεση των προαναφερομένων εργασιών βαρύνουν τον Ανάδοχο.

Οι εργασίες αντικατάστασης τμημάτων του εξοπλισμού της εγκατάστασης με έτοιμα προκατασκευασμένα που χορηγούνται από την Επιχείρηση, επιμετρώνται ως ακολούθως:

- Σε **χιλιόγραμμα** (**kg**) βάρους της προκατασκευασμένης μεταλλικής κατασκευής με τιμή μονάδας σύμφωνα με α/α **16.1** του Τιμολογίου Προσφοράς, ανεξαρτήτως είδους και πάχους των μεταλλικών στοιχείων της υπόψη κατασκευής (κοινός ή ανοξείδωτος χάλυβας, αντιτριβικά ή πυρίμαχα ελάσματα).

- Σε τρέχοντα **μέτρα** (**m**) συγκόλλησης του νέου τμήματος με τα εκατέρωθεν παραμένοντα τμήματα του εξοπλισμού της εγκατάστασης, σύμφωνα με α/α **1.6** του Τιμολογίου Προσφοράς για κατασκευές από αντιτριβικά και πυρίμαχα μεταλλικά στοιχεία και σύμφωνα με α/α **8.2** του Τιμολογίου Προσφοράς για κατασκευές από ελάσματα / μορφοστοιχεία κοινού χάλυβα.

Τα απαιτούμενα, κατά περίπτωση, ικριώματα, εργασίες μονώσεων και λοιπές εργασίες που τυχόν απαιτηθούν για την ολοκλήρωση των προαναφερομένων εργασιών, εκτελούνται και επιμετρώνται σύμφωνα με τα οικεία Κεφάλαια της παρούσης Τεχνικής Περιγραφής.

3. Στο αντικείμενο του παρόντος Κεφαλαίου περιλαμβάνεται η κατ' επιλογή της Επιχείρησης ολική ή μερική αντικατάσταση των εγκατεστημένων φθαρμένων ξυστρών καθώς και των αντίστοιχων φθαρμένων αλυσίδων κρικωτού τύπου της Μεταλλικής Ταινίας με αντίστοιχα ανταλλακτικά μέρη από την Αποθήκη των Μονάδων.

   Στις υποχρεώσεις του Αναδόχου περιλαμβάνονται:

   - Η αποτάνυση της εγκατεστημένης φθαρμένης αλυσίδας
   - Η αφαίρεση των τμημάτων της φθαρμένης αλυσίδας μέσω λυσίματος των υπαρχόντων διαιρούμενων συνδέσμων (ή με άλλο τρόπο κατόπιν έγκρισης της Επιβλέπουσας Υπηρεσίας) καθώς και των αντίστοιχων εμπλεκομένων ξυστρών στο αντίστοιχο τμήμα μήκους αυτής.

     Επίσης, η διαλογή τμημάτων του αφαιρεθέντος εξοπλισμού (ξύστρες και αλυσίδα) προς εκτίμηση της δυνατότητας επαναχρησιμοποίησής του.
   - Η αποκομιδή των φθαρμένων μερών της αλυσίδας, των φθαρμένων ξυστρών καθώς και των επαναχρησιμοποιήσιμων μερών τους σε χώρο που θα υποδειχθεί αρμοδίως.
   - Η μεταφορά από την Αποθήκη των νέων προς εγκατάσταση τμημάτων (αλυσίδων και ξυστρών και λοιπού εξοπλισμού εγκατάστασής τους)
   - Η τοποθέτηση - εγκατάσταση των τμημάτων της αλυσίδας μετά των εμπλεκομένων στα τμήματα αυτής ξυστρών
   - Η εγκατάσταση, η σύνδεση και η σύσφιξη των νέων διαιρούμενων συνδέσμων αυτής
   - Η σταδιακή εκκίνηση του κινητήριου συστήματος προς διευκόλυνση της προόδου των εργασιών ύστερα από διαδοχικές διαδικασίες τανύσεων-αποτανύσεων που πιθανόν απαιτηθούν
   - Η τάνυση – ρύθμιση μετά το τέλος της εργασίας των νέων αλυσίδων και ξυστρών και η θέση σε δοκιμαστική λειτουργία του όλου συστήματος
   - Η παροχή των απαραίτητων πόρων (μέσων, προσωπικού, εργαλείων, ανυψωτικών, μηχανημάτων έργου, συστημάτων οξυγονοκοπής, συγκόλλησης και λοιπού απαιτούμενου εξοπλισμού) καθώς και η παροχή οποιασδήποτε βοηθητικής τεχνικής εργασίας ή εργασίας μεταφοράς, ανύψωσης, καθαρισμού, κ.λ.π. για την τεχνικώς ορθή ολοκλήρωση των εργασιών του παρόντος άρθρου.
   - Η περισυλλογή εργαλείων, υλικών, κ.λ.π. καθώς και ο καθαρισμός του χώρου εργασίας.

   Οι παραπάνω εργασίες θα εκτελούνται κατόπιν συνεννόησης και λήψης της σχετικής αδείας από τον Εντεταλμένο Μηχανικό της Επιχείρησης.

   ✓ Οι εργασίες του παρόντος Κεφαλαίου επιμετρώνται σε **χιλιόγραμμα** (**kg**) μεταλλικής κατασκευής με τιμή μονάδας σύμφωνα με α/α **16.1** του Τιμολογίου Προσφοράς.

- ✓ Σε περίπτωση ολικής ή μερικής αντικατάστασης **(≥50%**) της αλυσίδας ή σκαφών με την Μονάδα εκτός λειτουργίας (λόγω συντήρησης ή βλάβης), η παραπάνω τιμή μονάδος θα εφαρμόζεται **με απομείωση 40%.**

ΚΕΦΑΛΑΙΟ 10

ΣΥΝΤΗΡΗΣΗ ΚΑΙ ΕΠΙΣΚΕΥΗ ΠΡΟΘΕΡΜΑΝΤΩΝ ΑΕΡΑ ΜΕ ΚΑΥΣΑΕΡΙΑ (LUVO)

Στην παρούσα κατηγορία εντάσσονται οι εργασίες επισκευής - συντήρησης των προθερμαντών (Π/Θ) αέρα με καυσαέρια (LUVO) οριζοντίου ή κατακόρυφου άξονα περιστροφής.

Περιλαμβάνονται, κατά περίπτωση και όπου εφαρμόζονται, οι ακόλουθες εργασίες :

- Κατασκευή πιστοποιημένων ικριωμάτων.
- Άνοιγμα υφισταμένων θυρίδων/ κοπή τμήματος του εξωτερικού κελύφους για την πρόσβαση στο εσωτερικό του Π/Θ, απομάκρυνση μονώσεων, εφόσον υφίστανται.
- Καθαρισμός εσωτερικών στοιχείων με εφαρμογή υδροβολής υψηλής πίεσης (**300** - **500** Atm).
- Αντικατάσταση κυψελών (κλωβών) ή μεμονωμένων στοιχείων εναλλαγής θερμότητας.
- Επισκευή/αντικατάσταση ελασμάτων αξονικής, ακτινικής, περιφερειακής στεγανοποίησης του Π/Θ.
- Επισκευή/αντικατάσταση διαχωριστικών πλαισίων / σχαρών στήριξης ή έδρασης κυψελών ή ελασμάτων εναλλαγής θερμότητας.
- Επισκευή/αντικατάσταση πλακών στεγανοποίησης, ενθέτων κυψελών, εξωτερικών κελυφών Π/Θ.
- Επισκευή/αντικατάσταση δικτύου σωληνώσεων εκκαπνισμού / πυρόσβεσης Π/Θ.
- Ρύθμιση διακένων Π/Θ.
- Ζυγοστάθμιση Π/Θ οριζοντίου άξονα περιστροφής.
- Κλείσιμο θυρίδων, αποκατάσταση μονώσεων.

Οι ειδικές απαιτήσεις στις παραπάνω περιγραφόμενες εργασίες μαζί με τα κατά περίπτωση σχέδια και οδηγίες θα εμπεριέχονται σε Ειδική Τεχνική Περιγραφή η οποία θα δίδεται στον Ανάδοχο ταυτόχρονα με το πρόγραμμα Εκτέλεσης της Παρεχόμενης Υπηρεσίας (άρθρο 5, παραγρ. 2 του Συμφωνητικού της Σύμβασης).

Αναφορικά με τον τρόπο επιμέτρησης των παραπάνω εργασιών καθορίζονται τα ακόλουθα:

- ✓ Ανέγερση - αποξήλωση ικριωμάτων σύμφωνα με α/α **19** του Τιμολογίου Προσφοράς.
- ✓ Άνοιγμα / κλείσιμο θυρίδων πρόσβασης, γενικώς, σύμφωνα με α/α **16.1** του Τιμολογίου προσφοράς.
- ✓ Καθαρισμός εσωτερικών στοιχείων (κυψελών κ.λ.π.) με εφαρμογή υδροβολής υψηλής πίεσης (**300 - 500** Atm) ανά (τεμάχιο Π/Θ) με τιμή μονάδας σύμφωνα με α/α **17.1** του Τιμολογίου Προσφοράς.
- ✓ Όλος ο απαιτούμενος εξοπλισμός για την εφαρμογή της υδροβολής Υ/Π. αποτελεί υποχρέωση του Αναδόχου,
- ✓ Αντικατάσταση κυψελών (κλωβών) εναλλαγής θερμότητας ανά **χιλιόγραμμο** (**kg**) πλήρως τοποθετημένων κυψελών με τιμή μονάδας σύμφωνα με α/α **17.2** του Τιμολογίου Προσφοράς.
- ✓ Κυψέλες που απομακρύνονται, προκειμένου να αντικατασταθούν υποκείμενα, παρακείμενα, ή υπερκείμενα αντίστοιχα φθαρμένα στοιχεία, και στη συνέχεια επανατοποθετούνται, επιμετρούνται ως ανωτέρω.
- ✓ Η Επιχείρηση θα χορηγεί καινούργιες κυψέλες και οι, τυχόν, απαιτούμενες εργασίες (κοπές, τροχίσματα κ.λ.π.) προκειμένου να προσαρμοσθούν στις οριστικές τους θέσεις **βαρύνουν τον Ανάδοχο** και συμπεριλαμβάνονται στις προαναφερόμενες τιμές μονάδας.
- ✓ Μεμονωμένα στοιχεία (ειδικά διαμορφωμένα ελάσματα χορηγούμενα από την Επιχείρηση) εναλλαγής θερμότητας κατά **απολογιστικό** τρόπο (**Τ.Ω.**) σύμφωνα με α/α **20.1** του Τιμολογίου προσφοράς.
- ✓ Αποξήλωση, τοποθέτηση, συγκόλληση ελασμάτων, πάχους έως και **2,0**mm, αξονικής, ακτινικής και περιφερειακής στεγανοποίησης Π/Θ ανά **μέτρο μήκους** (**m**) πλήρως

τοποθετημένων τμημάτων, με τιμή μονάδας σύμφωνα με α/α **17.3** του Τιμολογίου Προσφοράς.

- ✓ Τα παραπάνω ελάσματα στεγανοποίησης θα παραδίδονται διαμορφωμένα από την Επιχείρηση στις αποθήκες των εγκαταστάσεων,
- ✓ Αποξήλωση, διαμόρφωση, τοποθέτηση, συγκόλληση/σύνδεση διαχωριστικών πλαισίων/σχαρών στήριξης ή έδρασης στοιχείων εναλλαγής θερμότητας, πλακών στεγανοποίησης, ενθέτων κελυφών, τμημάτων των εξωτερικών κελυφών και συναφών ελασματουργικών εργασιών, ανά **χιλιόγραμμο** (**kg**) πλήρως τοποθετημένων τμημάτων θεωρητικά με ειδικό βάρος **7,85**kg/dm^3, με τιμή μονάδας σύμφωνα με α/α **17.4** του Τιμολογίου Προσφοράς.
- ✓ Επισκευή/ αντικατάσταση δικτύου σωληνώσεων εκκαπνισμού/ πυρόσβεσης Π/Θ, σύμφωνα με α/α **10** του Τιμολογίου Προσφοράς.
- ✓ Ρύθμιση διακένων Π/Θ και ζυγοστάθμιση Π/Θ οριζοντίου άξονα περιστροφής, σύμφωνα με α/α **20.1** του Τιμολογίου Προσφοράς.
- ✓ Μόνωση τοιχωμάτων Π/Θ, σύμφωνα με α/α **18** του Τιμολογίου Προσφοράς.

ΚΕΦΑΛΑΙΟ 11

ΜΟΝΩΣΕΙΣ

11.1. ΜΟΝΩΣΗ ΤΟΙΧΩΜΑΤΩΝ Η/Φ, ΟΧΕΤΩΝ, ΑΓΩΓΩΝ κ.λ.π.

Η παρούσα εργασία περιλαμβάνει:

- αφαίρεση και επανατοποθέτηση ελασμάτων και μονωτικού υλικού στα τοιχώματα των Η/Φ, στα κελύφη και τους οχετούς των ανεμιστήρων ασθενούς, στις χοάνες και τις καπνοδόχους ή καπναγωγούς των Η/Φ λιγνίτη, στα τοιχώματα των οχετών Θ/Κ, Ψ/Κ, αέρα καύσης και προωθήσεως δευτερογενούς, στα κελύφη των ανεμιστήρων Ψ/Κ, ελκυσμού καυσαερίων (IDF), κατάθλιψης αέρα καύσης (FDF), σε διάφορους αγωγούς (θέρμανσης, ατμού κατάκλισης, πλύσης Η/Φ κ.λ.π.) εξαιρουμένων των αγωγών και τμημάτων Υ/Π. (ατμαγωγοί, συλλέκτες) για τους οποίους ισχύουν οι παρ. 11.4/11.5 και
- γενικά σε οποιοδήποτε τμήμα της εγκατάστασης εμπίπτει στον αντικείμενο εργασιών της παρούσης Τεχνικής Περιγραφής.

Επίσης περιλαμβάνει την απομάκρυνση της παλαιάς μόνωσης και αχρήστων λαμαρινών σε χώρους όπου θα υποδείξει Εντεταλμένος Μηχανικός της Επιχείρησης.

Οι αφαιρούμενες λαμαρίνες, εφ' όσον βρίσκονται σε καλή κατάσταση, θα αποσυναρμολογούνται μετά μεγάλης προσοχής και με ευθύνη του Αναδόχου, ούτως ώστε να είναι επαναχρησιμοποιήσιμες.

Υλικά που θα κριθούν επαναχρησιμοποιήσιμα θα αποθηκευθούν σε παραπλήσιο σημείο του χώρου εργασίας, ώστε να μην εμποδίζονται οι εργασίες των υπολοίπων συνεργείων.

Ο Ανάδοχος για την εργασία κατασκευής των μονώσεων μπορεί να χρησιμοποιήσει τα ικριώματα που κατασκεύασε για την αντικατάσταση των φθαρμένων ελασμάτων και όπου δεν επαρκούν θα κατασκευάσει και άλλα επιπρόσθετα.

Η μεταφορά των καινούργιων υλικών μόνωσης στον τόπο εργασίας θα γίνει με μέριμνα και μέσα του Αναδόχου.

Η καινούργια μόνωση θα είναι κατάλληλα διαμορφωμένη ώστε να αποτελεί συνέχεια της υπολοίπου μόνωσης.

Η κατασκευή της μόνωσης θα γίνει σύμφωνα με τους κανόνες της Τεχνικής.

Η διαμόρφωση της μεταλλικής επένδυσης στα σημεία σύνδεσης (δηλαδή τις ενώσεις επικάλυψης των φύλλων) θα πάρει την μορφή αύλακος εντός του οποίου θα τοποθετηθεί εύπλαστη στεγανοποιητική ύλη για την στεγανότητα των συνδέσεων αυτών (ουσία κατάλληλη για υψηλές θερμοκρασίες αποδεκτή από τη Λιγνιτική Μεγαλόπολης Μονοπρόσωπη Α.Ε.).

Η τοποθέτηση εύπλαστης στεγανοποιητικής ύλης για τη στεγανότητα των συνδέσεων μεταξύ των γαλβανισμένων ελασμάτων της μόνωσης είναι υποχρεωτική για τον Ανάδοχο, ανεξάρτητα του χώρου που εγκαθίσταται η μόνωση (εσωτερική ή εξωτερικά του Λεβητοστασίου), του είδους του προς μόνωση εξοπλισμού (τοιχώματα καυστήρων ή Η/Φ, οχετοί, καυσίμων ή αέρα, κελύφη ανεμιστήρων, καπνοδόχοι κ.λ.π.) και του προσανατολισμού των συνδέσεων (κατακόρυφοι, οριζόντιοι, περιμετρικοί κ.λ.π.).

Σημειώνεται ότι ο Ανάδοχος δεν θα προχωρήσει σε επανατοποθέτηση των λαμαρινών πριν επιθεωρηθεί από τον Εντεταλμένο Μηχανικό της Επιχείρησης η σωστή τοποθέτηση της μόνωσης.

Τονίζεται ότι κατά την αφαίρεση της παλαιάς μόνωσης, ο Ανάδοχος θα πρέπει να στηρίζει κατάλληλα τις μονώσεις, που δεν προβλέπεται να αφαιρεθούν, ώστε να μην καταστραφούν.

Τα καινούργια υλικά που θα χρησιμοποιηθούν για την κατασκευή νέας μόνωσης στα τοιχώματα και τις καπνοδόχους των Η/Φ λιγνίτη, στους οχετούς, αγωγούς κ.λ.π, καθώς και η κατά περίπτωση προμήθειά τους είναι τα ακόλουθα:

- Λαμαρίνα γαλβανιζέ ή φύλλα αλουμινίου πάχους **0,8 – 1,0**mm (από την Λιγνιτική Μεγαλόπολης Μονοπρόσωπη Α.Ε.).
- Πετροβάμβακας χωρίς ξένες προσμίξεις ανθεκτικός σε θερμοκρασίες μέχρι **1000**°C ραμμένος ή όχι επί δικτυωτού γαλβανισμένου πλέγματος σε μορφή παπλώματος (πάχους

50,0 έως **120,0**mm), σε ρολά (πλάτους **600,0 – 1.000,0**mm) και μήκους ανάλογο του πάχους αυτών (Υλικό της Επιχείρησης).

- Υαλοβάμβακας χωρίς ξένες προσμίξεις πυκνότητας **60,0**kg/m³ ραμμένος επί δικτυωτού γαλβανισμένου πλέγματος, σε μορφή παπλώματος (πάχους **50,0 – 100,0**mm - βιομηχανικό ενισχυμένο πάπλωμα και ραμμένο κοτετσόσυρμα - Υλικό της Επιχείρησης).
- Στηρίγματα (καρφίδια) συγκράτησης πετροβάμβακα - υαλοβάμβακα, βελόνες "NELSON" ή παρόμοιες **Φ3,0**mm σε κατάλληλο μήκος μεγαλύτερο από το πάχος της μόνωσης (Υλικό του Αναδόχου).
- Τσιγκοπλακίδια τύπου "PRESTOLE" που θα προσαρμοσθούν στο άκρο των καρφιδίων για την μηχανική στερέωση του υαλοβάμβακα (Υλικό του Αναδόχου).
- Στηρίγματα μορφής Πι για την συγκράτηση της λαμαρίνας επένδυσης στους οχετούς ορθογωνικής διατομής (διαστ. **30,0 Χ 50,0 Χ 30,0**mm) από γαλβανισμένη λαμαρίνα (πάχους **2,0**mm) και αναλόγου μήκους (γαλβανισμένη λαμαρίνα σε φύλλα εμπορίου Υλικό της Επιχείρησης, - κοπή, διαμόρφωση των στηριγμάτων από τον Ανάδοχο).
- Σιδερένια λάμα (διαστ. **30,0 Χ 3,0**mm) για την στήριξη των προηγούμενων στηριγμάτων **Πι** στους οχετούς σε σχήμα **Γ** με πλευρές (**30,0 Χ 100,0**mm ή **30,0 Χ 200,0**mm) ή αντίστοιχες λαμβανομένου υπόψη του πάχους της μόνωσης (λάμα σε μήκη εμπορίου – Υλικό της Επιχείρησης).
- Δακτύλιος στήριξης εξωτερικής επένδυσης για τους οχετούς κυκλικής διατομής από σιδηρόλαμα (διαστ. **30,0 Χ 2,0**mm - λάμα σε μήκη εμπορίου – Υλικό της Επιχείρησης).
- Στήριγμα δακτυλίων σχήματος **Γ** από σιδηρόλαμα, (διαστ. **30,0 Χ 3,0**mm, με πλευρές **30,0 Χ 100,0**mm ή **30,0 Χ 200,0**mm) λαμβανομένου υπόψη του πάχους της μόνωσης (λάμα σε μήκη εμπορίου – Υλικό της Επιχείρησης).
- Μεταξύ των στηριγμάτων της εξωτερικής επένδυσης και των στηριγμάτων σχήματος **Γ** παρεμβάλλεται τεμάχιο από ειδικό θερμομονωτικό υλικό χωρίς προσμίξεις αμιάντου (διαστ. **30,0 Χ 30,0 Χ 3,0**mm).

  Τα τεμάχια αυτά συνδέονται μεταξύ τους με πιρτσίνι σφυριού (θερμομονωτικό υλικό και πιρτσίνια σφυριού – Υλικά του Αναδόχου).
- Εύπλαστη στεγανοποιητική ύλη για την στεγανότητα των συνδέσεων μεταξύ των γαλβανισμένων ελασμάτων αντοχής σε θερμοκρασία τουλάχιστον **80**°C (Υλικό του Αναδόχου).
- Λαμαρινόβιδες γαλβανισμένες **Φ4,0mm** κατάλληλου μήκους για την συγκράτηση της γαλβανισμένης λαμαρίνας επί των αντιστοίχων στηριγμάτων (Υλικό του Αναδόχου).
- Γαλβανισμένα στριφώνια και ροδέλλες **Φ6,0mm**, ειδικά για την συγκράτηση της γαλβανισμένης λαμαρίνας επένδυσης των πλευρικών τοιχωμάτων των Η/Φ λιγνίτη. Τοποθέτηση **έξη** (**6**) τεμ. ανά φύλλο ελάσματος (στριφώνια και ροδέλλες - Υλικό του Αναδόχου).
- Μεταλλικό πλέγμα "δάρινγκ" **Φ6,0**mm και βρόγχου (**200,0 Χ 200,0**mm) τοποθετούμενου μεταξύ πλευρικών τοιχωμάτων Η/Φ λιγνίτη και πετροβάμβακα - υαλοβάμβακα καθώς επίσης και μεταξύ των τοιχωμάτων των καπνοδόχων και του υαλοβάμβακα (Υλικό της Επιχείρησης).

Σημειώνεται ότι βασική υποχρέωση του Αναδόχου αποτελεί η άμεση, κατά το δυνατόν, απομάκρυνση των αποξηλουμένων αχρήστων μονωτικών υλικών και κυρίως η περισυλλογή και κατάλληλη αποκομιδή του παλαιού υαλοβάμβακα από τα διάφορα επίπεδα, θέσεις και τμήματα των εγκαταστάσεων που καταπίπτει μετά την αποξήλωσή του.

✓ Οι παραπάνω εργασίες επιμετρώνται σε **τετραγωνικά μέτρα** (**m²**) τοποθετημένης εξωτερικής επιφάνειας μόνωσης με τιμή μονάδας σύμφωνα με α/α **18.1** του Τιμολογίου Προσφοράς. ενώ τα απαιτούμενα ικριώματα σύμφωνα με το Κεφάλαιο 12 της παρούσης Τεχνικής Περιγραφής.

✓ Ειδικά η μόνωση αγωγών, με εξωτερική διάμετρο μόνωσης έως και **Φ350,0mm**, επιμετράται σε **μέτρα μήκους** (**m**) τοποθετημένης μόνωσης με τιμή μονάδας σύμφωνα με α/α **18.5** του Τιμολογίου Προσφοράς, ενώ η μόνωση μεμονωμένων καμπυλών και ειδικών τεμαχίων (τάφ, επιστόμια, κ.λ.π.) με επίσης εξωτερική διάμετρο μόνωσης έως και

Φ350,0mm επιμετράται σε μονωμένα **τεμάχια** (**τεμ**) σύμφωνα με α/α **18.6** του Τιμολογίου Προσφοράς.

11.2. ΜΟΝΩΣΗ ΟΡΟΦΗΣ Η/Φ ΛΙΓΝΙΤΗ-ΤΕΦΡΑΣ ΚΑΙ ΝΕΚΡΟΥ ΧΩΡΟΥ ΛΕΒΗΤΑ.

Η παρούσα εργασία αφορά την απομάκρυνση και τον επιμελή καθαρισμό από υπολείμματα μόνωσης του χώρου μεταξύ εσωτερικής και εξωτερικής οροφής των Η/Φ λιγνίτη και την τοποθέτηση **δύο (2)** επάλληλων στρώσεων πετροβάμβακα - υαλοβάμβακα (πάχους κάθε στρώσης **100,0**mm) με την παρεμβολή αλουμινόφυλλου (πάχους **0,10**mm).

Επιπλέον αφορά την εκτέλεση παρόμοιας εργασίας στο νεκρό χώρο του Λέβητα των Μονάδων.

Τα απαιτούμενα υλικά, σε ρολά εμπορίου, θα χορηγούνται από την Επιχείρηση.

✓ Η εν λόγω εργασία επιμετράται σε **τετραγωνικά μέτρα** (**m²**) τοποθετημένης, σύμφωνα με τα παραπάνω, μόνωσης με τιμή μονάδας σύμφωνα με α/α **18.2** του Τιμολογίου Προσφοράς

11.3. ΤΟΠΟΘΕΤΗΣΗ ΑΝΟΞΕΙΔΩΤΗΣ ΤΑΙΝΙΑΣ ΣΤΙΣ ΚΑΠΝΟΔΟΧΟΥΣ ΤΩΝ Η/Φ ΛΙΓΝΙΤΗ.

Τα ελάσματα μόνωσης καθ' ύψος των καπνοδόχων των Η/Φ λιγνίτη επιπλέον της στερέωσής τους με γαλβανισμένες λαμαρινόβιδες θα συγκρατηθούν-συσφιχθούν περιμετρικά με ανοξείδωτη ταινία (τσέρκι) κατάλληλης διατομής και χρήση ειδικών συνδετήρων (κλίπς).

Η τοποθέτηση της παραπάνω ταινίας θα γίνεται ανά ένα μέτρο καθ' ύψος της καπνοδόχου.

Η προμήθεια της ανοξείδωτης ταινίας (διαστ. **16,0 Χ 0,45**mm) καθώς και τα αντίστοιχα ανοξείδωτα "κλιπς" αποτελούν υποχρέωση του Αναδόχου.

Ο Ανάδοχος υποχρεούται επίσης να διαθέτει την ειδική μηχανή (τσερκομηχανή) καθώς και το αναγκαίο προσωπικό για την εκτέλεση της υπόψη εργασίας.

✓ Η παραπάνω εργασία επιμετράται σε **μέτρα μήκους** (**m**) τοποθετημένης ανοξείδωτης ταινίας με τιμή μονάδας σύμφωνα με α/α **18.3** του Τιμολογίου προσφοράς.

11.4. ΑΦΑΙΡΕΣΗ ΚΑΙ ΕΠΑΝΑΤΟΠΟΘΕΤΗΣΗ ΜΟΝΩΣΕΩΝ ΑΤΜΑΓΩΓΩΝ

Α. ΓΕΝΙΚΑ

Η εργασία αυτή περιλαμβάνει αφαίρεση και επανατοποθέτηση ελασμάτων (γαλβανισμένων ή αλουμινόφυλλων) και μονωτικού υλικού σε αγωγούς, καμπύλες, ειδικά τεμάχια (ταύ, γάμμα), επιστόμια κ.λ.π, των εγκαταστάσεων Υ/Π. που εμπεριέχονται στο ειδικότερο αντικείμενο εργασιών της παρούσας (συντήρηση αναρτήσεων, προετοιμασία επιφανειών ατμαγωγών κ.λ.π, για την εκτέλεση μη καταστρεπτικών ελέγχων).

Επίσης περιλαμβάνει και την απομάκρυνση της παλαιάς μόνωσης και αχρήστων λαμαρινών σε χώρους όπου θα υποδείξει ο Εντεταλμένος Μηχανικός της Επιχείρησης.

Οι αφαιρούμενες λαμαρίνες, εφ' όσον βρίσκονται σε καλή κατάσταση, θα αποσυναρμολογούνται μετά μεγάλης προσοχής και με ευθύνη του Αναδόχου, ούτως ώστε να είναι επαναχρησιμοποιήσιμες.

Υλικά που θα κριθούν επαναχρησιμοποιήσιμα θα αποθηκευθούν σε παραπλήσιο σημείο του χώρου εργασίας, ώστε να μην εμποδίζονται οι εργασίες των υπολοίπων συνεργείων.

Ο Ανάδοχος για την εργασία κατασκευής των μονώσεων μπορεί να χρησιμοποιήσει τα ικριώματα που κατασκεύασε για την εκτέλεση των λοιπών εργασιών της παρούσας Τεχνικής Περιγραφής και όπου δεν επαρκούν θα κατασκευάσει και άλλα επιπρόσθετα.

Η μεταφορά των καινούργιων υλικών μόνωσης στον τόπο εργασίας θα γίνει με μέριμνα και μέσα του Αναδόχου.

Η καινούργια μόνωση θα είναι κατάλληλα διαμορφωμένη ώστε να αποτελεί συνέχεια της υπολοίπου μόνωσης.

Η κατασκευή της μόνωσης θα γίνει σύμφωνα με τους κανόνες της Τεχνικής.

Η διαμόρφωση της μεταλλικής επένδυσης στα σημεία σύνδεσης (δηλαδή στις ενώσεις επικάλυψης των φύλλων) θα πάρει την μορφή αύλακος εντός του οποίου θα τοποθετηθεί εύπλαστη στεγανοποιητική ύλη για την στεγανότητα των συνδέσεων αυτών (ουσία κατάλληλη για υψηλές θερμοκρασίες αποδεκτή από τη Λιγνιτική Μεγαλόπολης Μονοπρόσωπη Α.Ε.).

Σημειώνεται ότι ο Ανάδοχος δεν θα προχωρήσει σε επανατοποθέτηση των λαμαρινών πριν επιθεωρηθεί από τον Εντεταλμένο Μηχανικό της Επιχείρησης η σωστή τοποθέτηση της μόνωσης.

Τονίζεται ότι κατά την αφαίρεση της παλαιάς μόνωσης, ο Ανάδοχος θα πρέπει να στηρίζει κατάλληλα τις μονώσεις, που δεν προβλέπεται να αφαιρεθούν, ώστε να μην καταστραφούν.

Τυχόν εξοπλισμός (σωλήνες - καλώδια - σωληνώσεις αέρος - στηρίγματα κ.λ.π.) που στηρίζεται ή και οδεύει παράλληλα με τις μονώσεις, εάν και εφόσον επιτραπεί η αποξήλωσή του από τον Ανάδοχο, θα επανατοποθετείται ως είχε αρχικά από τον ίδιο, μετά το πέρας των εργασιών μόνωσης, χωρίς να δικαιούται ιδιαιτέρας αποζημιώσεως.

Εάν η αποξήλωση αυτών δεν είναι εφικτή ο Ανάδοχος οφείλει να λάβει μέτρα ώστε ο εξοπλισμός αυτός να μην καταστραφεί με την αφαίρεση των μονώσεων ή σε περίπτωση ζημιών αυτές θα αποκατασταθούν με μέσα, υλικά και προσωπικό που θα διατεθούν από τον Ανάδοχο χωρίς καμία επιβάρυνση της Επιχείρησης.

Για την απομάκρυνση των παλαιών και μη επαναχρησιμοποιήσιμων υλικών επισημαίνεται ότι η Λιγνιτική Μεγαλόπολης Μονοπρόσωπη Α.Ε., έχει την απαίτηση να απομακρύνονται αυθημερόν από τους χώρους εργασία, ώστε να μην παρεμποδίζεται η εκτέλεση των εργασιών του Αναδόχου ή άλλων συνεργείων και να ελαχιστοποιούνται τυχόν κίνδυνοι από την συσσώρευση αυτών στους χώρους εργασίας.

Ο τόπος αποκομιδής τους θα καθορίζεται από τον Εντεταλμένο Μηχανικό της Επιχείρησης.

Η κατασκευή της καινούργιας μόνωσης θα γίνει με μέσα και προσωπικό του Αναδόχου τα δε νέα υλικά που θα χρησιμοποιηθούν για την κατασκευή της καθώς και η κατά περίπτωση προμήθειά τους είναι τα ακόλουθα :

- Λαμαρίνα γαλβανιζέ (πάχος **0,8** έως **1,0**mm) σε φύλλα (διαστ. **1.000,0 X 2.000,0**mm) ή σε ρολό πλάτους **1.000,0**mm (Υλικό της Επιχείρησης)
- Αλουμίνιο πάχους **1,0** mm σε φύλλα ή σε ρολό πλάτους **1.000,0**mm (Υλικό της Επιχείρησης).
- Υαλοβάμβακας χωρίς ξένες προσμίξεις πυκνότητας **60,0**kg/m³ ανθεκτικός σε θερμοκρασίες μέχρι **500**°C ραμμένος σε δικτυωτό γαλβανισμένο πλέγμα σε μορφή παπλώματος (πάχους **30,0** έως **100,0**mm) σε ρολά πλάτους **1.000,0**mm και μήκους ανάλογο του πάχους αυτών (βιομηχανικό ενισχυμένο πάπλωμα ραμμένο σε κοτετσόσυρμα - Υλικό της Επιχείρησης).
- Πετροβάμβακας χωρίς ξένες προσμίξεις ανθεκτικός σε θερμοκρασίες μέχρι **1000**°C ραμμένος ή όχι επί δικτυωτού γαλβανισμένου πλέγματος σε μορφή παπλώματος (πάχους **50,0** έως **120,0**mm), σε ρολά (πλάτους **600,0 – 1.000,0**mm) και μήκους ανάλογο του πάχους αυτών (Υλικό της Επιχείρησης).
- Πετροβάμβακας χύμα ποιότητας ως ανωτέρω (Υλικό της Επιχείρησης).
- Δακτύλιος στήριξης εξωτερικής επένδυσης των ατμαγωγών ή των σωληνώσεων ανάλογα της θέσης και του πάχους μόνωσης σύμφωνα με τις υπάρχουσες κατασκευές ή τα σχετικά σχέδια της Επιχείρησης.
- Η Επιχείρηση θα χορηγεί τα κατά περίπτωση απαιτούμενα ελάσματα, σε φύλλα διαστάσεων εμπορίου, για επισκευή ή κατασκευή νέων δακτυλίων με μέσα και προσωπικό του Αναδόχου, όπου απαιτείται.
- Μικροϋλικά που απαιτούνται για την έντεχνη κατασκευή της (μαστίχη στεγανοποίησης, θερμομονωτικό υλικό χωρίς προσμίξεις αμίαντου για την θερμική μόνωση μεταξύ δακτυλίων και στηριγμάτων τους, πριτσίνια, επιψευδαργυρωμένες λαμαρινόβιδες κ.λ.π) (Υλικό του Αναδόχου).

Από τον Ανάδοχο θα διατεθούν τα απαραίτητα εργαλεία και μηχανήματα που θα απαιτηθούν για τη διαμόρφωση των πρώτων υλών που θα δοθούν από την Λιγνιτική Μεγαλόπολης Μονοπρόσωπη Α.Ε. ή θα διαθέσει ο ίδιος (στραντζάρισμα για ενίσχυση επιπέδων φύλλων μόνωσης ατμαγωγών ή σωλήνων, κορδονιάρισμα άκρων φύλλων τοιχωμάτων ατμαγωγών ή σωληνώσεων, για σύνδεση, στεγανοποίηση κ.λ.π.).

Β. ΕΙΔΙΚΕΣ ΑΠΑΙΤΗΣΕΙΣ

Η μόνωση των ατμαγωγών, διακλαδώσεων, ειδικών τεμαχίων κ.λ.π, αποτελείται ως επί το πλείστον από **μια (1)** ή **δύο (2)** στρώσεις πετροβάμβακα ή πετροβάμβακα - υαλοβάμβακα, συνολικού πάχους καθοριζόμενου από τις απαιτήσεις της εγκατάστασης, που προστατεύονται εξωτερικά από φύλλα αλουμινίου ή φύλλα γαλβανισμένης λαμαρίνας.

Εάν η αποξήλωση της μόνωσης γίνεται διότι έχουν προγραμματισθεί εργασίες μη καταστρεπτικών ελέγχων στους ατμαγωγούς τότε η αφαίρεση των φύλλων αλουμινίου ή των λαμαρινών γαλβανιζέ θα γίνεται με προσοχή, ώστε να μην καταστραφούν, προκειμένου να επαναχρησιμοποιηθούν εφόσον είναι σε καλή κατάσταση.

Τα φύλλα που θα επαναχρησιμοποιηθούν θα μαρκάρονται κατάλληλα ώστε να είναι εύκολη η επανατοποθέτησή τους.

Σχετικά με την αντικατάσταση των μονώσεων των ατμαγωγών δίδονται στη συνέχεια ειδικές απαιτήσεις της Λιγνιτικής Μεγαλόπολης Μονοπρόσωπη Α.Ε., που πρέπει να εφαρμόζονται κατά την τοποθέτηση.

α. Φύλλα / ρολά πετροβάμβακα - υαλοβάμβακα

Τα φύλλα θα κοπούν σε κομμάτια όσο το ανάπτυγμα της εξωτερικής περιφέρειας των ατμαγωγών - εφόσον το μήκος των φύλλων επιτρέπει κάτι τέτοιο - ή θα συνδέονται τα κομμάτια μεταξύ τους σε μήκη όσο το ανάπτυγμα της εξωτερικής περιφέρειας που πρόκειται να μονωθεί ή θα αποκόπτονται τα κατάλληλα μέρη από τα ρολά.

Τα κομμάτια θα αγκαλιάζουν το προς μόνωση τμήμα και τα άκρα αυτών θα συνδέονται με άγκιστρα τουλάχιστον **έξη (6)** τεμ. στο μέτρο, ή θα ράβονται με γαλβανισμένο σύρμα έτσι ώστε να μην υπάρχουν κενά.

Τα κομμάτια θα πρέπει να ράβονται επίσης μεταξύ τους, όπως σημειώνεται παραπάνω.

Οι αρμοί σύνδεσης της δεύτερης στρώσης δεν πρέπει να συμπίπτουν με αυτούς της πρώτης αλλά να καλύπτουν αυτούς, (εναλλασσόμενη τοποθέτηση ως προς τις ραφές).

Στα καμπύλα τμήματα των σωληνώσεων τα φύλλα πετροβάμβακα / υαλοβάμβακα θα κοπούν σε πλάτος μικρότερο από το ονομαστικό τους, έτσι ώστε κατά την τοποθέτησή τους να διατηρείται βασικά το σχήμα της καμπύλης.

Στα επιστόμια, ασφαλιστικά κ.λ.π, τεμάχια όπου τα φύλλα πετροβάμβακα / υαλοβάμβακα δεν είναι δυνατόν να τοποθετηθούν, θα προστεθεί πετροβάμβακας / υαλοβάμβακας χύμα για την πλήρωση των κενών.

Νοείται ότι η συγκράτηση της μόνωσης στα τμήματα αυτά θα γίνεται με τη βοήθεια των ειδικά κατασκευασμένων αποσυναρμολογουμένων «κουτιών» από λαμαρίνα γαλβανιζέ.

β. Στηρίγματα εξωτερικής επένδυσης

Στους ατμαγωγούς και πριν την τοποθέτηση των φύλλων θερμομονωτικού υλικού, πρέπει να στερεωθούν δακτύλιοι απόστασης - στερέωσης των φύλλων αυτών και του εξωτερικού περιβλήματος.

Εάν κατά την αποξήλωση διαπιστωθεί ότι δεν υπάρχουν δακτύλιοι ή υπάρχει μικρότερος αριθμός εγκατεστημένων από τους απαιτούμενους, ο Ανάδοχος είναι υποχρεωμένος να κατασκευάσει και τοποθετήσει τον απαραίτητο αριθμό δακτυλίων όπως προδιαγράφονται αυτοί στη συνέχεια.

Η Επιχείρηση θα χορηγεί, σε διαστάσεις εμπορίου, τα απαιτούμενα υλικά (**15 Mo 3** και **St 37.2**) και ο Ανάδοχος υποχρεούται να διαθέσει τα αναγκαία μικροϋλικά (περτσίνια, θερμομονωτικά υλικά, υλικά σύνδεσης) και εξοπλισμό για την κατασκευή των προαναφερόμενων δακτυλίων σύμφωνα με τα συνημμένα σχετικά σχέδια.

<u>Για την άρμοση των δακτυλίων σημειώνονται τα παρακάτω</u> :

- <u>Οριζόντια τμήματα ατμαγωγών</u>

Η απόσταση μεταξύ των διαδοχικών δακτυλίων πρέπει να είναι περίπου **950,0** mm ώστε να συμπίπτουν με τους κατά περιφέρεια αρμούς της εξωτερικής επένδυσης.

Οι δακτύλιοι αυτοί είναι διαιρούμενοι, η δε διάμετρος αυτών θα καθορίζεται από το αντίστοιχο πάχος της θερμομόνωσης των ατμαγωγών.

Η σύνδεση των δακτυλίων με τα πέλματα αυτών πρέπει να είναι σταθερή, μεταξύ δε των τεμαχίων πρέπει να παρεμβάλλεται θερμομονωτικό υλικό (περμανίτης ή άλλο θερμομονωτικό υλικό χωρίς προσμίξεις αμιάντου) για αποφυγή θερμογέφυρας.

Λεπτομέρειες για την κατασκευή των δακτυλίων δίδονται στο συνημμένο σχέδιο **Σ 1112.**

Το ελεύθερο άκρο των πελμάτων απόστασης απλώς εφάπτεται επί της εξωτερικής επιφάνειας του ατμαγωγού.

- <u>Κατακόρυφα τμήματα ατμαγωγού</u>

Τα στηρίγματα της εξωτερικής επένδυσης, για τα κατακόρυφα τμήματα των ατμαγωγών, αποτελούνται από εσωτερικό διαιρούμενο δακτύλιο για την συγκράτηση του στηρίγματος επί του ατμαγωγού, εξωτερικό διαιρούμενο δακτύλιο για την συγκράτηση της εξωτερικής επένδυσης και αποστατικό πέλμα σύνδεσης των **δύο (2)** δακτυλίων.

Η σύνδεση των δακτυλίων με τα πέλματά τους πρέπει να είναι σταθερή μεταξύ δε εξωτερικού δακτυλίου και πέλματος θα παρεμβάλλεται θερμομονωτικό υλικό (περμανίτης ή άλλο θερμομονωτικό υλικό χωρίς προσμίξεις αμιάντου) για αποφυγή θερμογέφυρας.

Λεπτομέρειες για την κατασκευή των δακτυλίων δίδονται στο συνημμένο σχέδιο **Σ 1114.**

Η απόσταση μεταξύ **δύο (2)** διαδοχικών στηριγμάτων πρέπει να είναι περίπου **950,0**mm ώστε να συμπίπτουν με τους κατά περιφέρεια αρμούς της εξωτερικής επένδυσης.

Οι εσωτερικοί δακτύλιοι θα στερεώνονται επαρκώς επί της εξωτερικής επιφάνειας του ατμαγωγού.

γ. <u>Εξωτερική επένδυση</u>

Η εξωτερική επένδυση θα γίνει με φύλλα γαλβανισμένης λαμαρίνας ή αλουμινίου.
Θα χρησιμοποιηθούν λαμαρίνες (πάχους **0,8 - 1,0**mm) για την επικάλυψη των ατμαγωγών (πάχους **1,0**mm) για την κατασκευή των «κουτιών» για τον εξοπλισμό των ατμαγωγών (επιστόμια κ.λ.π.).

Κάθε φύλλο θα είναι κατάλληλα κυλινδρισμένο και διαμορφωμένο στα άκρα (σχηματισμός αύλακος - κορδόνι με κορδονιέρα).

Τα φύλλα θα επικαλύπτονται μεταξύ τους και θα συνδέονται / στερεώνονται με επιψευδαργυρωμένες λαμαρινόβιδες.

Οι λαμαρινόβιδες θα τοποθετούνται τόσο κατά μήκος της περιφέρειας όσο και κατά μήκος της γενέτειρας σε απόσταση περίπου **200,0**mm η μία από την άλλη.

Για τις καμπύλες σημειώνεται ότι τα κομμάτια που θα απαρτίζουν την επικάλυψη πρέπει να είναι ικανού αριθμού ώστε να διατηρείται βασικά το σχήμα του εσωτερικού αγωγού.

Για τα επιστόμια, ασφαλιστικά κ.λ.π, σημειώνεται ότι θα κατασκευασθούν από συναρμολογούμενα κουτιά **δύο (2), τριών (3)** ή και περισσοτέρων τμημάτων τα οποία θα συγκρατούνται με ειδικά «ΚΛΙΠΣ».

Σε ακραία τμήματα μονώσεων πρέπει να τοποθετηθούν ροζέτες διαιρούμενες.

Για κάθε κατασκευή ισχύει η διαμόρφωση κορδονιών στα άκρα για ενίσχυση.

Στα οριζόντια τμήματα των ατμαγωγών η εξωτερική επένδυση δεν θα στερεώνεται (ράβεται) επί των αποστατικών στηριγμάτων προκειμένου να επιτρέπεται η ελεύθερη συστολοδιαστολή τους, κατά την κατά μήκος έννοια, ακολουθώντας την αντίστοιχη μετατόπιση του ατμαγωγού.

Αντίθετα στα κατακόρυφα τμήματα των ατμαγωγών και πλησίον των στηριγμάτων των αναρτήσεων θα τοποθετείται το προδιαγραφόμενο σταθερό αποστατικό στήριγμα επί του οποίου θα ράβεται η εξωτερική επένδυση.

Το επόμενο ράψιμο θα γίνεται επί αντίστοιχου σταθερού υποκείμενου στηρίγματος σε απόσταση περίπου **4,0**m.

Τα ενδιάμεσα φύλλα της εξωτερικής επένδυσης θα είναι έτσι τοποθετημένα, με επικάλυψη του ενός σε σχέση με το επόμενό του τουλάχιστον κατά **50,0**mm, ώστε να επιτρέπεται η ελεύθερη μεταξύ τους, συστολοδιαστολή.

Επισυνάπτονται τα σχέδια **Σ 1113, 1115, ΔΕΠ/ΚΘΠ-3 & 4** για περισσότερες πληροφορίες σχετικά με τον τρόπο εφαρμογής της εξωτερικής επικάλυψης των ατμαγωγών.

Οι παραπάνω εργασίες επιμετρώνται σε ως ακολούθως :

- ✓ Αφαίρεση και επανατοποθέτηση μονώσεων ατμαγωγών, με εξωτερική διάμετρο μόνωσης >Φ**350,0**mm, σε **τετραγωνικά μέτρα** (**m²**) τοποθετημένης εξωτερικής επιφάνειας μόνωσης, ανεξαρτήτως πάχους της, με τιμή μονάδας σύμφωνα με α/α **18.4** του Τιμολογίου Προσφοράς.
- ✓ Αφαίρεση και επανατοποθέτηση μονώσεων αγωγών και ατμαγωγών, με εξωτερική διάμετρο μόνωσης ≤Φ**350,0**mm, σε **μέτρα μήκους** (**m**) τοποθετημένης μόνωσης, με τιμή μονάδας σύμφωνα με α/α **18.5** του Τιμολογίου Προσφοράς.
- ✓ Αφαίρεση και επανατοποθέτηση μονώσεων μεμονωμένων καμπυλών και ειδικών τεμαχίων (τάφ, γάμμα, επιστόμια κ.λ.π) αγωγών και ατμαγωγών με εξωτερική διάμετρο μόνωσης ≤Φ**350,0**mm, σε μονωμένα **τεμάχια (τεμ)** με τιμή μονάδας σύμφωνα με α/α **18.6** του Τιμολογίου Προσφοράς.
- ✓ Κατασκευή στηριγμάτων εξωτερικής επένδυσης ατμαγωγών, σύμφωνα με τις απαιτήσεις της Επιχείρησης, ανά **χιλιόγραμμο** (**kg)** βάρους καθαρής κατασκευής με τιμή μονάδας σύμφωνα με α/α **18.7.1** του Τιμολογίου Προσφοράς για κατασκευές σύμφωνα με το σχέδιο **Σ 1114** & **ΔΕΠ/ΚΘΠ-1** και με α/α **18.7.2** του Τιμολογίου Προσφοράς για κατασκευές σύμφωνα με το σχέδιο **Σ 1112 & ΔΕΠ/ΚΘΠ-2.**

11.5. ΑΦΑΙΡΕΣΗ ΚΑΙ ΕΠΑΝΑΤΟΠΟΘΕΤΗΣΗ ΜΟΝΩΣΕΩΝ ΣΥΛΛΕΚΤΩΝ

Η παρούσα εργασία αφορά αφαίρεση λαμαρινών, μόνωσης, κοπή λαμών στήριξης, αφαίρεση στηριγμάτων Πι, απομάκρυνση αχρήστων υλικών, επανατοποθέτηση μόνωσης, επισκευή ή πλήρης αντικατάσταση των λαμών στήριξης, επανατοποθέτηση στηριγμάτων Πι και λαμαρινών, με ενδεχόμενη μετατροπή αν χρειασθεί, προμήθεια και τοποθέτηση των ειδικών «κλίπς» (όπου υφίστανται) των συλλεκτών των κυκλωμάτων Υ/Π, των εγκαταστάσεων.

Κατά τα λοιπά ισχύουν τα αναφερόμενα στην παράγραφο 11.4.

- ✓ Η παραπάνω εργασία επιμετράται σε **τετραγωνικά μέτρα** (**m²)** τοποθετημένης εξωτερικής επιφάνειας μόνωσης με τιμή μονάδας σύμφωνα με α/α **18.8** του Τιμολογίου Προσφοράς.

11.6. ΕΙΔΙΚΕΣ ΠΑΡΑΤΗΡΗΣΕΙΣ ΣΤΟ ΚΕΦΑΛΑΙΟ 11

1. Η επιμέτρηση των εργασιών αντικατάστασης της μόνωσης καμπυλών αγωγών ή ατμαγωγών, που περιλαμβάνονται μεταξύ ευθύγραμμων τμημάτων, η μόνωση των οποίων επίσης αντικαταστάθηκε ταυτόχρονα, γίνεται με τις τιμές μονάδας των αντίστοιχων ευθύγραμμων τμημάτων.
2. Ο υπολογισμός της εξωτερικής επιφάνειας της μόνωσης καμπυλών αγωγών ή ατμαγωγών κυκλικής διατομής γίνεται βάσει της σχέσης **E=π²RDφ/180**, όπου:
   - **R** η ακτίνα καμπυλότητας του αγωγού,
   - **D** η εξωτερική διάμετρος της μόνωσης και
   - **φ** το άνοιγμα της καμπύλης σε μοίρες.
3. Ο Ανάδοχος είναι υποχρεωμένος να εκτελεί όλες τις υποδεικνυόμενες από τον Εντεταλμένο Μηχανικό της Επιχείρησης, εργασίες αντικατάστασης φθαρμένων τμημάτων μόνωσης της

εγκατάστασης, ανεξάρτητα τυχόν μικρού μεγέθους του προς αντικατάσταση τμήματος, το δε αντίτιμο της εργασίας θα επιμετράται σύμφωνα με τα οικεία άρθρα του παρόντος Τιμολογίου.

ΠΑΡΑΤΗΡΗΣΕΙΣ:

1. **Η συμβατική τιμή για μόνωση πάχους 2 x 100 mm προσαυξάνεται κατά ποσοστό 20% και για μόνωση πάχους 150 mm προσαυξάνεται κατά ποσοστό 10% των τιμών του άρθρου με α/α 18.1.**
2. **Η συμβατική τιμή των άρθρων με α/α 18.1, 18.4, 18.5, 18.6 και 19.7 απομειώνεται κατά ποσοστό 30% όταν επαναχρησιμοποιηθεί η υφιστάμενη εξωτερική επένδυση των εγκαταστάσεων.**

ΚΕΦΑΛΑΙΟ 12

ΑΝΕΓΕΡΣΗ ΚΑΙ ΑΠΟΞΗΛΩΣΗ ΙΚΡΙΩΜΑΤΩΝ

Τα προς κατασκευή ικριώματα θα είναι **πιστοποιημένα.**

Τα προς κατασκευή πιστοποιημένα ικριώματα, που θα χρησιμοποιηθούν για εκτέλεση εργασιών από συνεργεία του Αναδόχου και αν απαιτηθεί και από συνεργεία της Λιγνιτικής Μεγαλόπολης Μονοπρόσωπη Α.Ε., θα αποτελούνται από κατάλληλους σιδηροσωλήνες για κατασκευή ικριωμάτων ή από ειδικά για ικριώματα σιδηρά σωληνωτά πλαίσια, συνδεόμενα μεταξύ τους μέσω ειδικών τεμαχίων-συνδέσμων.

Η κατασκευή, η σύνδεση, η στήριξη και η αντιστήριξη των παραπάνω τμημάτων θα πραγματοποιείται έτσι ώστε η συνολική κατασκευή να είναι σταθερή, στιβαρή και ασφαλής σύμφωνα με τις προδιαγραφόμενες απαιτήσεις του προτύπου **ΕΛΟΤ-1165**, τα δε υλικά κατασκευής των ικριωμάτων θα ικανοποιούν τις απαιτήσεις του προτύπου **ΕΛΟΤ HD 1039, ΕΛΟΤ-2811-11, ΕΛΟΤ-2811-01** & **Υ.Α.16440/Φ10.4/445/93** (**ΦΕΚ756/Β28.06.93**).

Όλα τα επίπεδα εργασίας, οι διάδρομοι και τα διαζώματα, σε οποιαδήποτε ύψος επί του ικριώματος, θα καλύπτονται με μαδέρια (ξύλινα ή μεταλλικά), με τέτοιο τρόπο, ώστε να μην υπάρχουν ανοίγματα στα ικριώματα (κατά μήκος & κατά πλάτος) και να μην αφήνονται ανοίγματα μεταξύ των μαδεριών, εκτός εάν αυτό εμποδίζεται από τον εξοπλισμό της κάθε Μονάδας.

Τα μαδέρια (ξύλινα ή μεταλλικά) που θα τοποθετούνται σε κάθε επίπεδο εργασίας θα:

- δένονται τόσο μεταξύ τους όσο και με τη μεταλλική κατασκευή του ικριώματος,
- πρέπει να μην είναι σάπια,
- πρέπει να μην έχουν λερωθεί από λάδια,
- πρέπει να μην είναι ολισθηρά.

Το κενό που υφίσταται μεταξύ της εγκατάστασης ή εξοπλισμού και ικριώματος δεν πρέπει να υπερβαίνει τα **0,30**m, έτσι ώστε να υπάρχει πλήρης πλευρική προστασία των εργαζομένων.

Όλοι οι ορθοστάτες θα φέρουν πλάκες εδράσεις, εάν δεν εδράζονται σε υπόβαθρο περιορισμένης αντοχής, θα παρεμβάλλονται υποθέματα, ξύλινα ή μεταλλικά για την βελτίωση της κατανομής φορτίου.

Πριν την έναρξη της συναρμολόγησης των ικριωμάτων, εξουσιοδοτημένος Μηχανικός του Αναδόχου, θα πιστοποιεί ότι η επιφάνεια έδρασης μπορεί να δεχθεί τα φορτία (ικριωμάτων, ανθρώπων & υλικών κ.λπ.)

Σε κάθε ικρίωμα άνω των **2,00m** πρέπει να τοποθετείται:

- Περιμετρικά προστατευτικά κιγκλιδώματα ύψους **1,0m** από το δάπεδο εργασίας.
- Ράβδο μεσοδιαστήματος μεταξύ δαπέδου και κουπαστής, ύψους **0,5m**,
- Σοβατεπί από σανίδα ύψους **0,15m**, για την συγκράτηση αντικειμένων.

Η Επιθεώρηση ικριωμάτων θα τηρείται από τον κατά νόμο υπεύθυνο των εργασιών (Επιβλέποντα Μηχανικό & Τεχνικό Ασφαλείας του Αναδόχου) όπως αυτά:

- Να είναι μελετημένα, για να έχουν σταθερότητα, αντοχή σε όλα τα τμήματα τους, για τις δυσμενέστερες εργασιακές καταστάσεις.
- Να επιθεωρούνται καθημερινώς προ της χρησιμοποίησής τους.
- Μετά από κάθε επίδραση εξωγενών παραγόντων και πριν την επανάληψη των εργασιών ως προς την αντοχή τους και την σταθερότητας τους.
- Να απαγορεύεται η οποιοδήποτε εργασίας κάτω από ικριώματα όπου εκτελούνται εργασίες, εάν δεν έχουν ληφθεί προστατευτικά μέτρα ασφαλείας (προστατευτικά προστεγάσματα).
- Να απαγορεύεται η τροποποίηση χωρίς μελέτη.
- Να υπάρχει σωστή κατασκευή και λειτουργία κλιμακοστασίου (ανόδου – καθόδου) εάν απαιτείται λόγω ύψους.
- Να μην υπάρχει υπερφόρτωση των ικριωμάτων πέρα από το επιτρεπόμενο μέγιστο φορτίο που δέχονται τα δάπεδα εργασίας.
- Να απαγορεύεται η τοποθέτηση υλικών πέρα από τα αναγκαία (σύμφωνα από την μελέτη).

- Να απαγορεύεται η χρησιμοποίηση των χιαστί συνδέσμων ως στήριξη για την δημιουργία δαπέδων εργασίας.

Προστασία των εργαζομένων στα ικριώματα όπως:

- Πτώση από τους διαδρόμους εργασίας των ικριωμάτων,
- Θραύση δαπέδων,
- Πτώση από μη προστατευόμενες οπές,
- Πτώση από διέλευση εκτός διαδρόμων εργασίας,
- Υποχώρηση προστατευτικού κιγκλιδώματος,
- Πτώση λόγω στενότητας διαδρόμου εργασίας,
- Χαλάρωση των συνδέσμων των στοιχείων του ικριώματος,
- Πτώση εργαλείων ή υλικών από το δάπεδο εργασίας,
- Πτώση λόγω ολισθηρότητας του δαπέδου εργασίας ή της έδρασης του ικριώματος,
- Υποχώρηση ορθοστατών λόγω αστοχίας της έδρασης,
- Υποχώρηση λόγω υπέρβασης του επιτρεπόμενου φορτίου αποτιθεμένων υλικών ή φόρτισης περιοχής του ικριώματος που δεν έχουν μελετηθεί επαρκώς,
- Ηλεκτροπληξίας από παρακείμενα ηλεκτροφόρα καλώδια,
- Πτώση λόγω περιορισμένης ορατότητας ή δυσφορίας λόγω αιρούμενης σκόνης.

Όλα τα υλικά και εργαλεία, για την κατασκευή των ικριωμάτων, θα διαθέτουν από τον Ανάδοχο (π.χ. κλειδιά, σωληνώσεις, μαδέρια, σχοινιά κ.λ.π.), ο οποίος θα είναι υπεύθυνος και για την φύλαξή τους.

Η αποθήκευση των υλικών του Αναδόχου θα γίνεται έτσι ώστε να μην παρακωλύεται η διέλευση προσωπικού και μηχανημάτων της Επιχείρησης και του Αναδόχου.

Κατά την κατασκευή των ικριωμάτων και γενικά κατά την εκτέλεση των εργασιών από τον Ανάδοχο **απαγορεύεται** η κοπή τμημάτων της εγκατάστασης, η συγκόλληση δοκών στη φέρουσα κατασκευή καθώς και κάθε τροποποίηση στην υπάρχουσα εγκατάσταση.

Επιτρέπεται προσωρινή στήριξη στοιχείων του ικριώματος επί δοκών ή επιφανειών τμημάτων της εγκατάστασης, εφόσον αυτό επιτραπεί από τον Εντεταλμένο Μηχανικό της Επιχείρησης υπό την προϋπόθεση ότι ο Ανάδοχος θα πάρει όλα τα απαραίτητα μέτρα για την αποφυγή ατυχημάτων και ζημιών των εγκαταστάσεων του Κλάδου Παραγωγής.

Η Λιγνιτική Μεγαλόπολης Μονοπρόσωπη Α.Ε., έχει το δικαίωμα μέσω του Εντεταλμένου Μηχανικού της, να απαιτήσει από τον Ανάδοχο να λάβει πρόσθετα μέτρα ασφαλείας κατά την κατασκευή εν γένει των ικριωμάτων, εάν αυτό κριθεί σκόπιμο.

Γενικά πρέπει να λαμβάνονται υπόψη όλα τα μέτρα ασφαλείας που προβλέπονται από την υφιστάμενη νομοθεσία περί υγιεινής και ασφάλειας των εργαζομένων, όπως το **Π.Δ.788/80** ή και οποιοδήποτε νεότερο βρίσκεται σε ισχύ.

Πέραν από τα καθοριζόμενα στην παρούσα προδιαγραφή, **δικαίωμα εποπτείας ως προς την τήρηση των μέτρων ασφαλείας, πλην του Εντεταλμένου Μηχανικού της Λιγνιτικής Μεγαλόπολης Α.Ε., έχουν και οι ΤΕΧΝΙΚΟΙ ΑΣΦΑΛΕΙΑΣ της Λιγνιτικής Μεγαλόπολης Α.Ε., στις υποδείξεις των οποίων ο Ανάδοχος οφείλει επίσης να συμμορφώνεται εάν διαπιστωθούν τυχόν ελλείψεις κατά τις επιθεωρήσεις.**

Σημειώνεται, ότι λόγω της συνύπαρξης και συνεργείων της Λιγνιτικής Μεγαλόπολης Μονοπρόσωπη Α.Ε., στους ίδιους χώρους ο Ανάδοχος οφείλει να συνεργάζεται και με το προσωπικό της Λιγνιτικής Μεγαλόπολης Μονοπρόσωπη Α.Ε., που απασχολείται στους ίδιους χώρους, για την απρόσκοπτη και ασφαλή εκτέλεση όλων των εργασιών από το κάθε συνεργείο.

Ο προγραμματισμός των εργασιών σε κοινά σημεία της εγκατάστασης μεταξύ του Αναδόχου και συνεργείων της Λιγνιτικής Μεγαλόπολης Μονοπρόσωπη Α.Ε., θεωρείται δεδομένος για την απρόσκοπτη εκτέλεση όλων των εργασιών, τυχόν δε διαφορές θα πρέπει να επιλύονται με το πνεύμα της καλής συνεργασίας και πάντα με τη σύμφωνη γνώμη των Εντεταλμένων Εκπροσώπων της Λιγνιτικής Μεγαλόπολης Μονοπρόσωπη Α.Ε., για την επίβλεψη της Παρεχόμενης Υπηρεσίας.

Τα ικριώματα που θα κατασκευασθούν από τον Ανάδοχο θα μπορούν να χρησιμοποιηθούν, εκτός από το προσωπικό του Αναδόχου και από προσωπικό της Λιγνιτικής Μεγαλόπολης Μονοπρόσωπη Α.Ε., και θα παραμείνουν μέχρις ότου εκτελεσθούν όλες οι προγραμματισμένες εργασίες συντήρησης, συμπεριλαμβανομένων και των εργασιών από το προσωπικό της Επιχείρησης με την προϋπόθεση ότι αυτές θα ολοκληρωθούν εντός ευλόγου χρονικού διαστήματος (όχι μεγαλύτερο του ενός μηνός).

Η αποξήλωσή τους θα πραγματοποιείται μετά την αποπεράτωση όλων των εργασιών.

Τα παραπάνω μπορεί να γίνουν μόνο μετά από προηγούμενη συνεννόηση με τον Εντεταλμένο Μηχανικό της Λιγνιτικής Μεγαλόπολης Μονοπρόσωπη Α.Ε.

Ο Ανάδοχος οφείλει να λάβει υπόψη του ότι είναι υποχρεωμένος:

- να ανεγείρει το σύνολο των απαιτούμενων ικριωμάτων, που προβλέπονται για την Παρεχόμενη Υπηρεσία και δεν μπορεί να εκτελέσει τμηματικά τις εργασίες αυτές, εκτός και εάν υπάρχει έγγραφη εντολή από τον Εντεταλμένο Μηχανικό της Λιγνιτικής Μεγαλόπολης Μονοπρόσωπη Α.Ε.,
- κατά την κατασκευή των ικριωμάτων και γενικά κατά την εκτέλεση των εργασιών απαγορεύεται η κοπή μεταλλικών εξαρτημάτων, η συγκόλληση δοκών στη φέρουσα κατασκευή και κάθε τροποποίηση στην υπάρχουσα εγκατάσταση,
- να πάρει όλα τα απαραίτητα μέτρα ασφάλειας για την αποφυγή ατυχημάτων στο προσωπικό, και ζημιές στις εγκαταστάσεις του Σταθμού,
- να λάβει όλα τα απαραίτητα μέτρα ώστε τα υλικά και εργαλεία του να επισημανθούν ώστε να διακρίνονται εύκολα από εκείνα του Σταθμού, αποκλειομένου του κόκκινου χρώματος και αποχρώσεων αυτού,
- μετά το πέρας των εργασιών και την τελική επιθεώρηση θα αποξηλώσει τα κατασκευασθέντα απ' αυτόν ικριώματα.

Ιδιαίτερα θα ισχύσουν τα παρακάτω, επιπλέον των αναφερομένων γενικών απαιτήσεων, όσον αφορά τα ικριώματα που θα κατασκευασθούν στους ατμαγωγούς επί των οποίων πέρα από τις υπόλοιπες εργασίες θα γίνουν και μη καταστρεπτικοί έλεγχοι από συνεργεία της Λιγνιτικής Μεγαλόπολης Μονοπρόσωπη Α.Ε.

Σε κάθε περιοχή που θα ελεγχθεί, θα κατασκευασθεί διάδρομος, ή διάζωμα με **ένα (1)** ή **δυο (2)** προστατευτικά στοιχεία προς την εξωτερική πλευρά των ικριωμάτων, πλάτους ικανού και ασφαλούς για την εργασία **δύο** (**2**) τουλάχιστον ατόμων.

Θα υπάρχει σκάλα για την ευχερή και ασφαλή άνοδο των συνεργείων σε κάθε διάδρομο ή διάζωμα.

Σε καμία περίπτωση οι διάδρομοι ή τα διαζώματα δεν θα στηριχθούν επί άλλων ατμαγωγών ή σωληνώσεων ή παραπλήσιων στοιχείων ή θα κατασκευασθούν με απλή τοποθέτηση μαδεριών και μόνον σε στοιχείο ή ατμαγωγούς ή σωληνώσεις του Λεβητοστασίου ή του Μηχανοστασίου.

Όταν διάφορα συνεργεία, είτε του Αναδόχου είτε της Λιγνιτικής Μεγαλόπολης Μονοπρόσωπη Α.Ε., τυγχάνει να εργάζονται άνωθεν άλλων συνεργείων, τότε τα δάπεδα εργασίας ή τα διαζώματα προσπέλασης, θα στρωθούν σε όλη την επιφάνειά τους με μαδέρια ώστε να προστατεύονται οι εργαζόμενοι στα χαμηλότερα σημεία.

Στις υποχρεώσεις του Αναδόχου ανήκει επίσης και η επίστρωση των κενών ανοιγμάτων των σιδηρών πλαισίων που σχηματίζουν τον φέροντα σκελετό του Λέβητα, υπεράνω των οποίων οδεύουν οι Ατμαγωγοί έτσι ώστε να δημιουργηθεί κατάλληλο και ασφαλές δάπεδο επί του οποίου θα «πατάει» το ικρίωμα.

Επίσης ο Ανάδοχος υποχρεούται να επανατοποθετήσει τυχόν αφαιρεθέντα δικτυωτά δάπεδα (γραδελλάδες) που είχαν αφαιρεθεί για τις ανάγκες των εργασιών και να μεταφέρει με δική του φροντίδα και έξοδα όλα τα υλικά ιδιοκτησίας του εκτός του κάθε Σταθμού.

Η απομάκρυνση και επανατοποθέτηση γραδελάδων, για την ανέγερση ικριωμάτων, δεν κοστολογείται ιδιαιτέρως.

- ✓ Η παραπάνω εργασία επιμετράται σε **κυβικά μέτρα** (**m^3**) εγκατεστημένων ικριωμάτων με τιμή μονάδας σύμφωνα με α/α **19** του Τιμολογίου Προσφοράς .

Ως επιμετρώμενος όγκος νοείται ο του ιδεατού στερεού που προκύπτει από τη βάση έδρασης ή ανάρτησης, το επίπεδο εργασίας και τους ακραίους περιμετρικά κατακόρυφους σωλήνες ή πλαίσια που συνδέουν τα επίπεδα του σχηματιζόμενου ικριώματος.
Ως επίπεδο εργασίας λαμβάνεται μόνο το διαστρωμένο με μαδέρια.

Διευκρινίζονται τα ακόλουθα :

- Στοιχεία χρησιμοποιούμενα αποκλειστικά για σύνδεση / στερέωση του ικριώματος με την εγκατάσταση, εφόσον ευρίσκονται εκτός του προαναφερομένου ιδεατού στερεού, κατασκευή πρόσθετων στοιχείων πρόσβασης ανά επίπεδο, δεν συμμετέχουν καθ' οιονδήποτε τρόπο στον επιμετρούμενο όγκο.
- Ο όγκος εξοπλισμού της εγκατάστασης που περιλαμβάνεται εντός του προαναφερομένου ιδεατού στερεού (π.χ. ανέγερση ικριωμάτων πέριξ οχετών) δεν επιμετρείται (αφαιρείται).
- Για τον υπολογισμό του επιμετρούμενου όγκου που προκύπτει από το σχηματισμό επιπέδου εργασίας με φέροντα στοιχεία (π.χ. δημιουργία εξέδρας με άνοιγμα μεγαλύτερο 0,30m, με κατάλληλη σύνδεση μορφοδοκών επί της υφιστάμενης εγκατάστασης) που στη συνέχεια διαστρώνεται με μαδέρια, λαμβάνεται μέσο ωφέλιμο ύψος εργασίας ίσο με **1,7 m.**
- Ο Ανάδοχος υποχρεούται στην κατασκευή και κρεμαστών ικριωμάτων είτε εξωτερικά είτε εσωτερικά σε εξοπλισμό ή σε κτίρια τα οποία θα αναρτώνται μετά από σύμφωνη γνώμη του Εντεταλμένου Μηχανικού της Επιχείρησης από υπάρχοντα σταθερά στοιχεία της εγκατάστασης, προκειμένου να δημιουργηθούν κατάλληλα δάπεδα εργασίας ή διάδρομοι διέλευσης σε τμήματα του εξοπλισμού στα οποία πρόκειται να εκτελεστούν εργασίες συντήρησης και στα οποία η πρόσβαση μέσω συμβατικών ικριωμάτων κρίνεται δυσχερής ή τεχνικά αδύνατη.
  Η παραπάνω εργασία (κρεμαστών ικριωμάτων) επιμετράται σε **κυβικά μέτρα (m³)** εγκατεστημένων ικριωμάτων με τιμή μονάδας σύμφωνα με α/α Τιμολογίου **19** χωρίς καμία προσαύξηση.
  Ως επίπεδο εργασίας λαμβάνεται μόνο το διαστρωμένο με μαδέρια.

Την πλήρη και απόλυτη ευθύνη για την ασφαλή κατασκευή και στατική επάρκεια των υπόψη ικριωμάτων φέρει αποκλειστικά ο Ανάδοχος.

Η έδραση των ικριωμάτων θα γίνεται επί των υπαρχόντων δικτυωτών δαπέδων (γραδελλάδων) ή επί του πλέγματος δοκών της σιδηροκατασκευής του Λεβητοστασίου ή επί του δαπέδου του Μηχανοστασίου ή των υπολοίπων εγκαταστάσεων, ανάλογα με τις εκτελούμενες εργασίες, η δε επιφάνεια έδρασης και το δάπεδο εργασίας θα καθορίζονται κατόπιν συνεννόησης με τον Εντεταλμένο Μηχανικό της Παρεχόμενης Υπηρεσίας.

Σημειώνεται ότι τα ανεγειρόμενα από τον Ανάδοχο ικριώματα, που απαιτούνται για την εκτέλεση οποιασδήποτε εργασίας περιλαμβανομένης ή μη στην παρούσα Τεχνική Περιγραφή, επιμετρούνται αυτοτελώς και ανεξάρτητα από το είδος των υπολοίπων εκτελούμενων εργασιών.

Ο κύριος χρήστης των ικριωμάτων – ιδικατασκευών είναι υπεύθυνος για την ασφαλή χρήση της σκαλωσιάς σύμφωνα με τους ισχύοντες κανονισμούς ασφαλείας.

ΑΝΕΓΕΡΣΗ ΙΚΡΙΩΜΑΤΩΝ ΧΩΡΙΣ ΤΗΝ ΣΥΜΦΩΝΗ ΓΝΩΜΗ ΚΑΙ ΕΓΚΡΙΣΗ ΤΩΝ ΕΝΤΕΤΑΛΜΕΝΩΝ ΕΚΠΡΟΣΩΠΩΝ ΤΗΣ ΕΠΙΧΕΙΡΗΣΗΣ ΔΕΝ ΕΠΙΜΕΤΡΑΤΑΙ ΚΑΙ ΔΕΝ ΚΟΣΤΟΛΟΓΕΙΤΑΙ ΚΑΤ' ΟΠΟΙΟΝΔΗΠΟΤΕ ΤΡΟΠΟ.

Το **Π.Δ. 305/96** στο άρθρο 3, παρ. 6, απαιτεί η μελέτη των ικριωμάτων να περιλαμβάνονται στο **Σχέδιο Ασφάλειας & Υγείας** των εργασιών, εκτός αν τα ικριώματα έχουν κατασκευασθεί σύμφωνα με την Νομοθεσία (**Π.Δ.778/70** ή **Υ.Α. 16440/Φ10.4/445/93**) και στην περίπτωση αυτή απαιτείται ο υπολογισμός των φορτίων & επάρκειας της κατασκευής (ικριωμάτων – ιδιοκατασκευών).

ΚΕΦΑΛΑΙΟ 13

ΓΕΝΙΚΕΣ ΠΑΡΑΤΗΡΗΣΕΙΣ

Το απασχολούμενο Τεχνικό Προσωπικό του Αναδόχου (ηλεκτροσυγκολλητές, σωληνουργοί, μετακινητές βαρών, εφαρμοστές, οδηγοί κ.λ.π.) οφείλει να διαθέτουν τις σύμφωνα με την ισχύουσα νομοθεσία **επαγγελματικές άδειες - διπλώματα** για τις αντίστοιχες εργασίες απασχόλησής του (επικυρωμένα αντίγραφα των υπόψη αδειών θα κατατεθούν στην Επιχείρηση πριν την έναρξη των εργασιών της υπόψη Παρεχόμενης Υπηρεσίας).

Η Επιχείρηση έχει το δικαίωμα, μέσω των Εντεταλμένων Εκπροσώπων της, να προβαίνει αφενός στον έλεγχο των παραπάνω απαιτούμενων επαγγελματικών αδειών - διπλωμάτων, αφετέρου να μην αποδέχεται προς εργασία προσωπικό του Αναδόχου που στερείται των ανωτέρω πιστοποιητικών.

Η παραλαβή των απαιτούμενων υλικών ή εξοπλισμού, που σύμφωνα με την παρούσα χορηγούνται από την Επιχείρηση, θα γίνεται με μέριμνα και προσωπικό του Αναδόχου με εγκεκριμένα δελτία παραλαβής από τις Αποθήκες της Επιχείρησης.

Η οικονομική και βέλτιστη χρήση των διατιθέμενων από τη Λιγνιτική Μεγαλόπολης Μονοπρόσωπη Α.Ε., υλικών αποτελούν ρητή υποχρέωσή του.

Ο Ανάδοχος θα διαθέτει καινούργια όλα τα υλικά κατασκευής της Παρεχόμενης Υπηρεσίας, που τον επιβαρύνουν και υποχρεούται επίσης να διαθέτει όλο τον απαιτούμενο εξοπλισμό (στράντζες, συρματόσχοινα, μηχανές κοπής, μηχανές ηλεκτροσυγκόλλησης, κατάλληλα ηλεκτρόδια, υλικά κατασκευής ικριωμάτων κ.λ.π.) με σήμανση που να διακρίνονται από εκείνα της Λιγνιτικής Μεγαλόπολης Μονοπρόσωπη Α.Ε.

Ο Ανάδοχος υποχρεούται κάθε υλικό (αναλώσιμο ή μη, εξοπλισμό κ.λ.π.) που εισάγει ή εξάγει από το Σταθμό να το έχει αναγράψει σε δελτία αποστολής αναλυτικά.

Πριν την εκφόρτωση ή τη φόρτωση των υλικών θα πρέπει να ειδοποιείται ο Εντεταλμένος Μηχανικός της Λιγνιτικής Μεγαλόπολης Μονοπρόσωπη Α.Ε., ο οποίος θα υπογράφει το δελτίο αποστολής (αφού παραβρίσκεται κατά το στάδιο της φόρτωσης ή εκφόρτωσης των υλικών) και θα κρατάει ένα αντίγραφο.

Ένα δεύτερο αντίγραφο υπογεγραμμένο και από τον Εντεταλμένο Μηχανικό της Επιχείρησης θα παραδίδεται από τον Ανάδοχο στις Πύλες των Μονάδων.

Η Λιγνιτική Μεγαλόπολης Μονοπρόσωπη Α.Ε., έχει το δικαίωμα να ζητήσει την πρόσθετη σήμανση των υλικών και εργαλείων του Αναδόχου εάν έχουν πλημμελώς επισημανθεί και μετά να του επιτραπεί να τα εγκαταστήσει στο Σταθμό.

Η φύλαξη όλων των υλικών και εργαλείων του Αναδόχου θα γίνεται με μέριμνα και ευθύνη του ιδίου.

Η είσοδος και έξοδος των υλικών και εργαλείων προς και από τον Κλάδο Παραγωγής της Λιγνιτικής Μεγαλόπολης Μονοπρόσωπη Α.Ε., θα γίνεται κατά τις εργάσιμες ημέρες και ώρες έχοντας ενημερώσει πρότερα τους Εντεταλμένους Μηχανικούς της Επιχείρησης.

Τα διάφορα υλικά που η προμήθειά τους αποτελεί υποχρέωση της Επιχείρησης θα παραδίδονται στον Ανάδοχο σε τυποποιημένα μήκη και διαστάσεις εμπορίου (π.χ. ελάσματα **1,0 Χ 2,0** m**, 1,25 Χ 2,5** m, ρολά υαλοβάμβακα μήκους **5,0** m κ.λ.π.) και από αυτά ο Ανάδοχος θα κόβει και θα διαμορφώνει τα κατά περίπτωση απαιτούμενα τεμάχια ή τμήματα.

Η κοπή των τεμαχίων θα γίνεται κατά τρόπο ώστε να προκύπτουν τα κατά το δυνατόν λιγότερα αποκόμματα (ρετάλια).

Σε περίπτωση που υπάρχουν διαφορές απόψεων ή και λάθη επί των κατασκευαστικών σχεδίων ο Ανάδοχος πριν προβεί σε οποιαδήποτε κατασκευή οφείλει να ενημερώσει τον Εντεταλμένο Μηχανικό της Επιχείρησης για την διευθέτηση της διαφοράς ή του λάθους.

Σε αντίθετη περίπτωση δεν δικαιούται να απαιτήσει πρόσθετες αμοιβές ή αποζημιώσεις για οποιονδήποτε λόγο ή συνέπεια που απορρέει από αυτά.

Ο έλεγχος της μηχανουργικής επεξεργασίας, διαμόρφωσης και συγκολλήσεων / συνδέσεων των διαφόρων προκατασκευασμένων τμημάτων θα γίνεται από τον Εντεταλμένο Μηχανικό και στη

διάρκεια της προκατασκευής τους (στο Μηχανουργείο του Αναδόχου ή στο Σταθμό) γι' αυτό ο Ανάδοχος οφείλει να ενημερώνει και ειδοποιεί την Επιχείρηση κατά τις διάφορες φάσεις της εργασίας του.

Μετά την αποπεράτωση όλων των εργασιών τοποθέτησης των διαμορφωμένων τεμαχίων θα αφαιρούνται τα προσωρινά στηρίγματα των οχετών ή άλλων τμημάτων της εγκατάστασης, θα τοποθετούνται και θα ρυθμίζονται στη θέση που ήταν προ της αφαιρέσεως όλες οι αναρτήσεις των τεμαχίων που αναφέρονται παραπάνω.

Οι **Ανελκυστήρες** των εγκαταστάσεων θα χρησιμοποιούνται σύμφωνα και αποκλειστικά με την, εκ του νόμου καθοριζόμενη, άδεια λειτουργίας τους (μεταφορά προσωπικού ή φορτίου).

Πιθανή βλάβη και ακινητοποίησή τους, κατά τη διάρκεια των εργασιών της παρούσης Τεχνικής Περιγραφής, δεν συνιστά αιτία έγερσης οποιασδήποτε απαίτησης του Αναδόχου κατά της Επιχείρησης.

Διευκρινίζονται τα ακόλουθα :

- Ο Ανάδοχος είναι υποχρεωμένος να προβαίνει σε τοπικό καθαρισμό των εγκαταστάσεων (τοιχώματα, οροφές κ.λ.π.) για εξακρίβωση και εντοπισμό φθορών προς αποκατάστασή τους.
- Η συγκόλληση κάθε νέου στοιχείου στην εγκατάσταση θα είναι επαρκής σε βαθμό ώστε αυτό να ανταποκρίνεται πλήρως στις ανάγκες της Παρεχόμενης Υπηρεσίας και να καθίσταται ικανό να μεταφέρει δια των συνδέσεών του δυνάμεις μέχρι εξαντλήσεως της αντοχής του κατά την έννοια της φόρτισής του.
- Οι προς συγκόλληση ακμές των ελασμάτων που έχουν προκύψει (κοπεί) από οξυγονοκοπή θα υφίστανται προ της τοποθέτησης των ελασμάτων στην τελική τους θέση (μοντάρισμα) τρόχισμα για εξομάλυνση, καθαρισμό και διαμόρφωση φρέζας.
- Οι ραφές συγκόλλησης μετά το πέρας αυτών θα εξομαλύνονται (ελαφρύ τρόχισμα) για έλεγχο και επανασυγκόλληση όπου χρειασθεί.
- Σε περίπτωση υπέρβασης των προβλεπόμενων ανοχών ή διαπίστωσης κακοτεχνιών ο Ανάδοχος υποχρεούται στην αποκατάσταση τους χωρίς καμία επιπλέον επιβάρυνση της Επιχείρησης.
- Ο Ανάδοχος υποχρεούται, χωρίς καμία επιβάρυνση της Επιχείρησης, στον επιμελή καθαρισμό των χώρων που εκτελέστηκε το εκάστοτε τμήμα εργασιών, καθώς και κάθε επιπέδου της εγκατάστασης που τυχόν συσσωρεύτηκαν υπολείμματα υλικών και άχρηστα ως αποτέλεσμα της εκτέλεσης των εργασιών της υπόψη Παρεχόμενης Υπηρεσίας, στην κατάλληλη διευθέτηση και αποκομιδή των προϊόντων καθαρισμού σύμφωνα με τις υποδείξεις της Επιχείρησης.
- Λόγω της ιδιαιτερότητας των εργασιών, και της τμηματικής εκτέλεσής των κατά τη διάρκεια ισχύος της σύμβασης, κάθε ομάδα εκτελούμενων εργασιών θα αντιμετωπίζεται ως αυτοτελής Παρεχόμενη Υπηρεσία.
- Η χρονική διάρκεια κάθε ομάδας εργασιών θα κυμαίνεται, κατά κανόνα, από **είκοσι** (**20**) έως **τριάντα** (**30)** ημερολογιακές ημέρες.
- Η τελική χρονική διάρκεια θα καθορίζεται ανάλογα με τον όγκο των προς εκτέλεση εκάστοτε εργασιών, σύμφωνα με τα προβλεπόμενα στο άρθρο 5 παραγρ. 2 του Συμφωνητικού.
- Ο Ανάδοχος υποχρεούται να εγκαθίσταται άμεσα και εντός του καθοριζόμενου κάθε φορά, στην πρόσκληση από την Επιβλέπουσα Υπηρεσία, χρονικού διαστήματος.

13.2 ΑΠΟΛΟΓΙΣΤΙΚΕΣ ΕΡΓΑΣΙΕΣ ΓΙΑ ΤΗΝ ΚΑΛΥΨΗ ΕΚΤΑΚΤΩΝ ΑΝΑΓΚΩΝ.

13.2.1 Απασχόληση Μηχανοτεχνίτη – ηλεκτροσυγκολλητή ή εργάτη – βοηθός τεχνίτης

Αφορά την εκτέλεση βοηθητικών ή τεχνικών εργασιών για την κάλυψη εκτάκτων αναγκών πέραν του καθοριζομένου ωραρίου στην παρούσα Τεχνική Περιγραφή, κατόπιν απαίτησης της Επιχείρησης, ή για εργασίες που προβλέπονται **απολογιστικά (Ε.Ω.)** στην παρούσα Τεχνική Περιγραφή καθώς και τις τυχόν απρόβλεπτες.

Οι υπόψη εργασίες θα εκτελούνται υπό την επίβλεψη και ευθύνη του Αναδόχου ο οποίος θα διαθέτει το απαιτούμενο προσωπικό, με δικό του εξοπλισμό (όπως φτυάρια, σάκους, αντλίες, εργαλεία, κ.λ.π.) και θα προβαίνει στην εκτέλεσή τους σύμφωνα με

τις οδηγίες της Επιβλέπουσας Υπηρεσίας του Κλάδου Παραγωγής της Λιγνιτικής Μεγαλόπολης Μονοπρόσωπη Α.Ε.

Οι ανωτέρω εργασίες θα επιμετρώνται **απολογιστικά (Ε.Ω.)**, με τιμές μονάδας σύμφωνα με τους α/α **20.1** και **20.2** του Τιμολογίου Προσφοράς.

Διευκρινίζονται τα ακόλουθα :

Όταν εκτελούνται Τεχνικές ή & βοηθητικές εργασίες κατ' απαίτηση της Επιχείρησης από Δευτέρα έως και Σάββατο, ισχύουν τα ακόλουθα :

- Όταν ο χρόνος βασικής απασχόλησης (**8**ωρο συνεχούς εργασίας) πραγματοποιείται εντός του χρονικού διαστήματος (από **06:00** π.μ. μέχρι και **10:00** μ.μ.), το εκάστοτε κατ' αποκοπή τίμημα δεν λαμβάνει καμία προσαύξηση.
- Όταν ο χρόνος βασικής απασχόλησης (**8**ωρο συνεχούς εργασίας) πραγματοποιείται εντός του χρονικού διαστήματος (από **10:00** μ.μ. μέχρι και **06:00** π.μ.), το εκάστοτε κατ' αποκοπή τίμημα λαμβάνει τις εκ του νόμου προβλεπόμενες προσαυξήσεις νυχτερινής απασχόλησης (**25%**).
- Σημ: Όταν τμήμα του βασικού ωραρίου απασχόλησης εκτελείται από **10:00** μ.μ. μέχρι **06:00** π.μ, τότε οι εκ του νόμου καθοριζόμενοι συντελεστές προσαύξησης λόγω νυχτερινής απασχόλησης, εφαρμόζονται μόνο για το εν λόγω τμήμα.
- Τυχόν υπερωριακή απασχόληση (πέρα του **8ωρου**), κατ' απαίτηση της Επιχείρησης, **δεν** θα λαμβάνονται οι εκάστοτε νόμιμες προσαυξήσεις πέρα των προαναφερόμενων.

Όταν εκτελούνται Τεχνικές ή βοηθητικές εργασίες κατ' απαίτηση της Επιχείρησης Κυριακές ή Αργίες ισχύουν τα ακόλουθα :

- Όταν ο χρόνος βασικής απασχόλησης (**8**ωρο συνεχούς εργασίας) πραγματοποιείται εντός του χρονικού διαστήματος (από **06:00** π.μ. μέχρι και **10:00** μ.μ.), το εκάστοτε κατ' αποκοπή τίμημα λαμβάνει προσαύξηση (**75%**).
- Όταν ο χρόνος βασικής απασχόλησης (**8**ωρο συνεχούς εργασίας) πραγματοποιείται εντός του χρονικού διαστήματος (από **10:00** μ.μ. μέχρι και **06:00** π.μ.), το εκάστοτε κατ' αποκοπή τίμημα προσαύξηση νυχτερινής απασχόλησης (**100%**).
- Σημ: Όταν τμήμα του βασικού ωραρίου απασχόλησης εκτελείται (από **10:00** μ.μ. μέχρι **06:00** π.μ.), τότε οι εκ του νόμου καθοριζόμενοι συντελεστές προσαύξησης λόγω νυχτερινής απασχόλησης, εφαρμόζονται μόνο για το εν λόγω τμήμα.
- Τυχόν υπερωριακή απασχόληση (πέρα του **8ωρου**), κατ' απαίτηση της Επιχείρησης, **δεν** θα λαμβάνονται οι εκάστοτε νόμιμες προσαυξήσεις πέρα των προαναφερόμενων.

13.2.2 Υποστηρικτικές Υπηρεσίες Διάθεσης (μίσθωσης) εργατοτεχνικού προσωπικού σε **8ωρη** απασχόληση.

Αφορά την διάθεση:

✓ Αδειούχου Μηχανοτεχνίτη,

✓ βοηθού τεχνίτη ή εργάτη.

Το υπόψη τεχνικό προσωπικό θα πρέπει να διαθέτει όλες τις απαιτούμενες από το Νόμο άδειες (Μηχανοτεχνίτη σύμφωνα με το Π.Δ. 115/2012) & ιατρική βεβαίωση και θα εντέλλεται από τους αρμόδιους Αρχιτεχνίτες των υπόψη συνεργείων συντήρησης εντασσόμενο στις υπάρχουσες ομάδες των υπόψιν συνεργείων.

Όλος ο απαιτούμενος εξοπλισμός, τα εργαλεία και τα ΜΑΠ θα διατίθενται από τον Ανάδοχο.

Οι εργαζόμενοι του Αναδόχου:

- να φορούν τα κατάλληλα **Μέσα Ατομικής Προστασίας (ΜΑΠ)**,

- να φορούν ενιαία και αναγνωρίσιμη ενδυμασία (στολή) με τα διακριτικά της Εταιρείας, του Αναδόχου ή/και του Υπεργολάβου.
- να φέρουν σε εμφανή θέση κάρτα με φωτογραφία και τα στοιχεία του, από τα οποία θα προκύπτει το ονοματεπώνυμο και η ειδικότητά του.

Οι ανωτέρω εργασίες θα επιμετρώνται σε **8ωρη** 6ημερη απασχόλησης (Δευτέρα έως Σάββατο), με τιμές μονάδας σύμφωνα με τους α/α **20.3** και **20.4** του Τιμολογίου Προσφοράς.

Διευκρινίζονται τα ακόλουθα :

Ενδεχόμενη υπερωριακή απασχόληση των τεχνιτών ή των βοηθών τεχνιτών των άρθρων **20.3** και **20.4** του Τιμολογίου (πέρα του **8ωρου**), κατ' απαίτηση της Επιχείρησης, θα λαμβάνονται οι παρακάτω προσαυξήσεις:

✓ Για ενδεχόμενη υπερεργασία - υπερωρία, προσαύξηση **40%** του ωρομισθίου ανεξαρτήτως ημέρας και ώρας που αυτή θα παρασχεθεί (ως ωρομίσθιο λογίζεται το **1/8** του ημερομισθίου προσφοράς για 8ωρη εργασία).

Σε περίπτωση που απαιτηθεί εργασία Κυριακή – Αργίες, κατ' απαίτηση της Επιχείρησης, θα λαμβάνονται οι παρακάτω προσαυξήσεις:

✓ Προσαύξηση 75% για εργασία Κυριακή – Αργία.

ΚΕΦΑΛΑΙΟ 14

ΗΜΕΡΟΜΗΝΙΑ ΕΝΑΡΞΗΣ ΚΑΙ ΔΙΑΡΚΕΙΑ ΤΗΣ ΠΑΡΕΧΟΜΕΝΗΣ ΥΠΗΡΕΣΙΑΣ.

1. Ως ημερομηνία έναρξης της Παρεχόμενης Υπηρεσίας ορίζεται η ημερομηνία έναρξης των εργασιών και υπογραφή του Πρωτοκόλλου εγκατάστασης του Αναδόχου.

2. Η διάρκεια εκτέλεσης των εργασιών ενδεικτικά και όχι περιοριστικά καθορίζεται για **δέκα (10) μήνες** ή μέχρι εξαντλήσεως του Συμβατικού ποσού.

ΣΥΝΗΜΜΕΝΑ:

- **Σχέδια**: Σ.448, 1112, 1113, 1114, 1115, ΔΕΠ-ΚΘΠ-1, -2, -3, -4

Μεγαλόπολη 10.10.2020.

Ο ΣΥΝΤΑΚΤΗΣ

Ν. Δημόπουλος
Τομεάρχης Συντήρησης
Κλάδου Παραγωγής
Λιγνιτικής Μεγαλόπολης

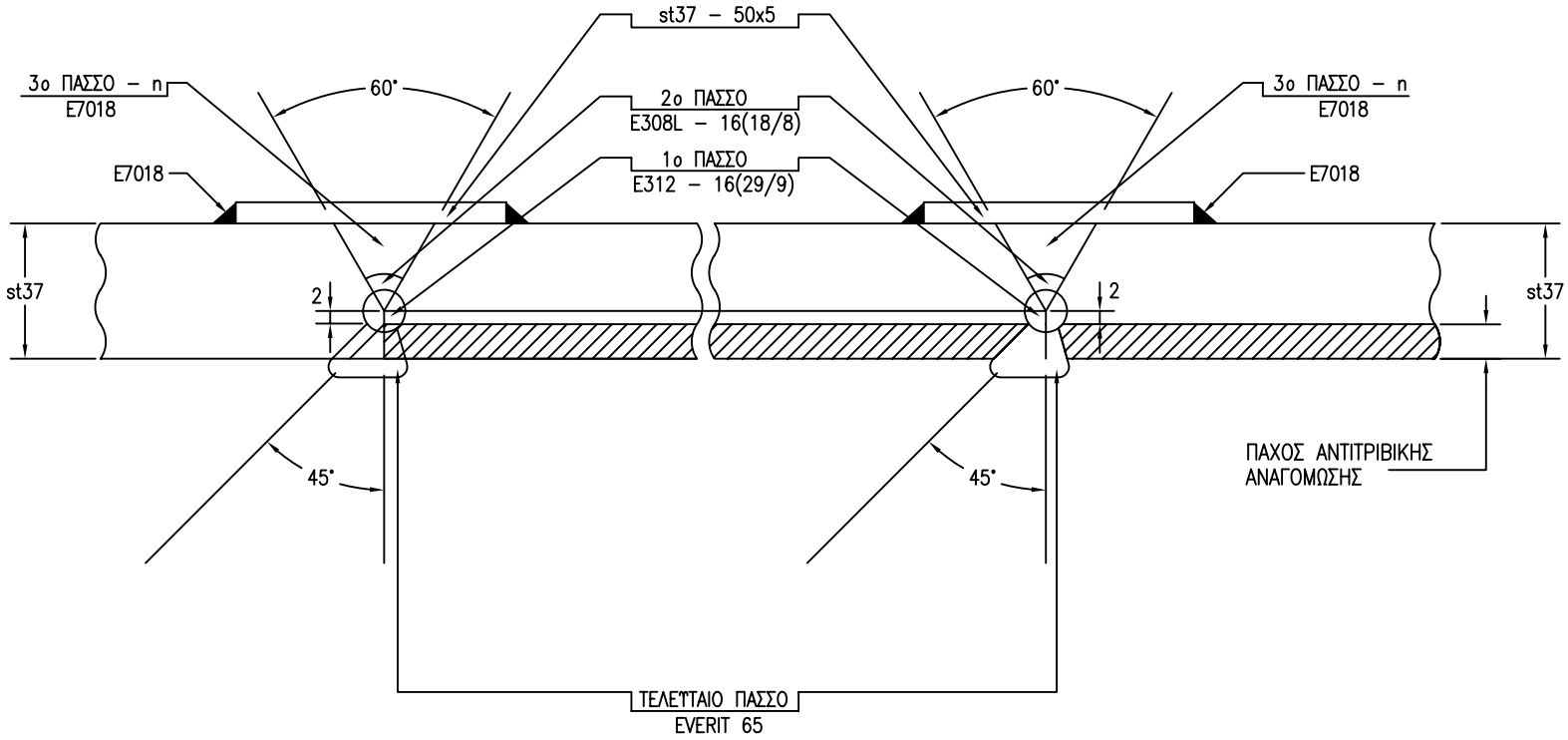

ΠΡΟΘΕΡΜΑΝΣΗ ΣΤΗΝ ΠΕΡΙΟΧΗ ΑΝΤΙΤΡΙΒΙΚΗΣ ΕΠΕΝΔΥΣΗΣ 150 ~ 200°C

				ΗΜΕΡΟΜΗΝΙΑ	03-07-2001	ΔΕΗ ΑΗΣ ΜΕΓΑΛΟΠΟΛΗΣ-Β	ΤΙΤΛΟΣ ΣΧΕΔΙΟΥ: ΣΥΓΚΟΛΛΗΣΗ ΑΝΤΙΤΡΙΒΙΚΩΝ ΜΕ ΚΟΙΝΑ Η ΑΝΤΙΤΡΙΒΙΚΑ ΕΛΑΣΜΑΤΑ	ΑΡ.ΣΧΕΔΙΟΥ ΑΗΣΜ-Β	Σ.448
Α2				ΣΧΕΔΙΑΣΤΗΚΕ	Κ.ΜΠΙΛΙΣΗΣ				
Α1				ΕΛΕΓΘΗΚΕ	Κ.ΚΛΟΥΚΙΝΑΣ				
ΑΝΑΘ/ΣΗ	ΕΙΔΟΣ ΑΝΑΘ/ΣΗΣ	ΗΜΕΡΟΜΗΝΙΑ	ΟΝΟΜΑ	ΕΓΚΡΙΘΗΚΕ	Ν.ΠΑΝΑΓΙΩΤΟΠΟΥΛΟΣ			ΑΡ. ΣΕΛΙΔΑΣ:	–

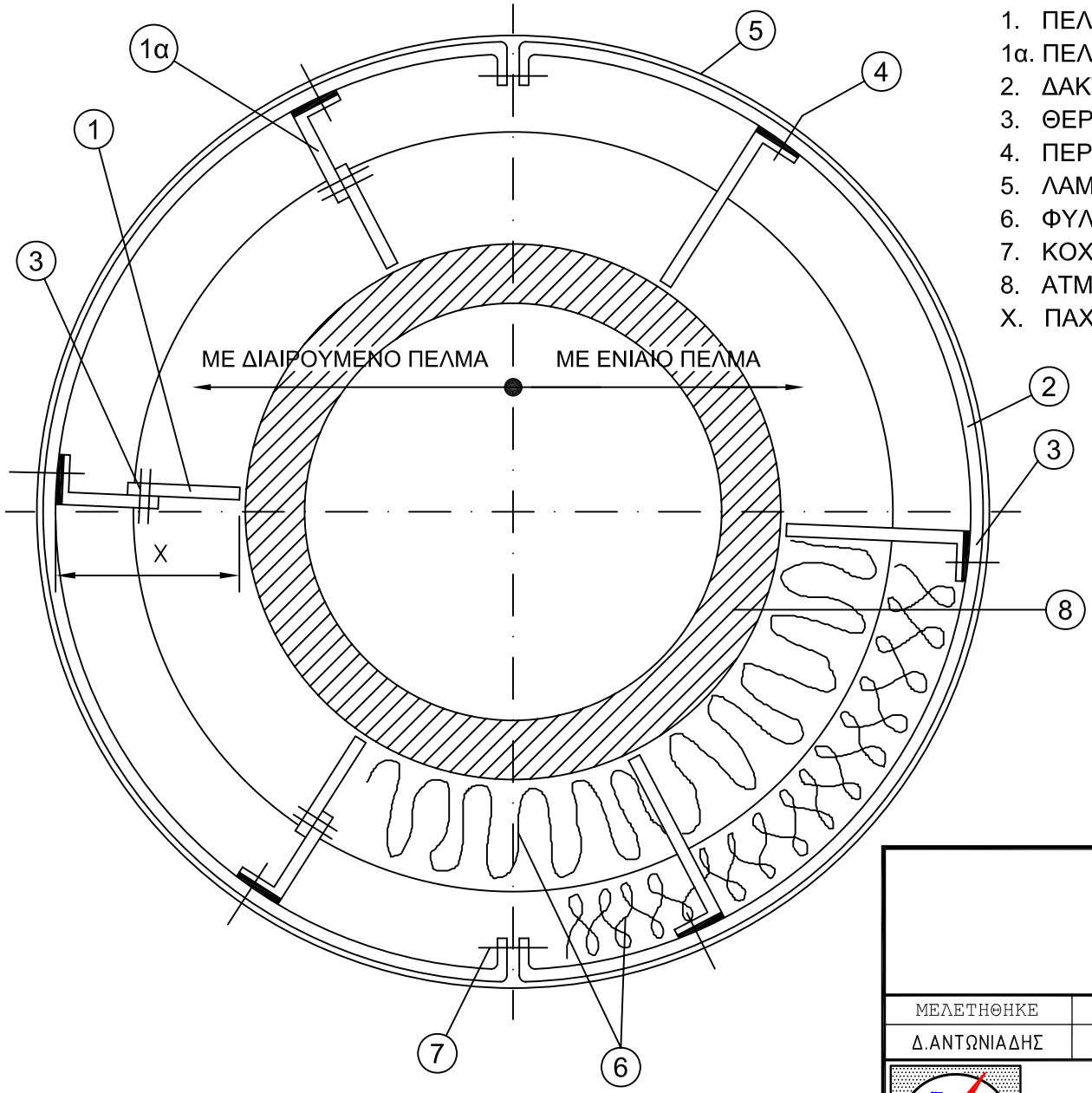

1. ΠΕΛΜΑ ΑΠΟΣΤΑΣΕΩΣ 30 x 3 mm - ΥΛΙΚΟ 15 Mo 3
1α. ΠΕΛΜΑ ΑΠΟΣΤΑΣΕΩΣ 30 x 3 mm - ΥΛΙΚΟ St 37.2
2. ΔΑΚΤΥΛΙΟΣ ΔΙΑΙΡΟΥΜΕΝΟΣ 30 x 3 mm - ΥΛΙΚΟ 15 Mo 3 ή St 37.2
3. ΘΕΡΜΟΜΟΝΩΤΙΚΟ ΥΛΙΚΟ ΠΑΧΟΣ 4 ~ 6 mm
4. ΠΕΡΤΣΙΝΙ-ΣΤΑΘΕΡΟΣ ΣΥΝΔΕΣΜΟΣ ΠΕΛΜΑΤΟΣ ΜΕ ΔΑΚΤΥΛΙΟ
5. ΛΑΜΑΡΙΝΑ ΓΑΛΒΑΝΙΖΕ
6. ΦΥΛΛΑ ΘΕΡΜΟΜΟΝΩΤΙΚΟΥ ΥΛΙΚΟΥ
7. ΚΟΧΛΙΑΣ ΜΕ ΠΕΡΙΚΟΧΛΙΟ
8. ΑΤΜΑΓΩΓΟΣ
X. ΠΑΧΟΣ ΜΟΝΩΣΕΩΣ

ΔΑΚΤΥΛΙΟΣ ΑΠΟΣΤΑΣΗΣ

ΜΕΛΕΤΗΘΗΚΕ	ΣΧΕΔΙΑΣΤΗΚΕ	ΕΛΕΓΧΘΗΚΕ	ΗΜΕΡΟΜΗΝΙΑ	ΚΛΙΜΑΚΑ
Δ.ΑΝΤΩΝΙΑΔΗΣ	Ε.ΜΑΝΙΑΤΗΣ	-	23 - 12 - 1996	-

ΑΗΣ
ΜΕΓΑΛΟΠΟΛΕΩΣ Α'

ΥΛΙΚΟ :

ΑΡΙΘΜΟΣ ΣΧΕΔΙΟΥ
1112 A4

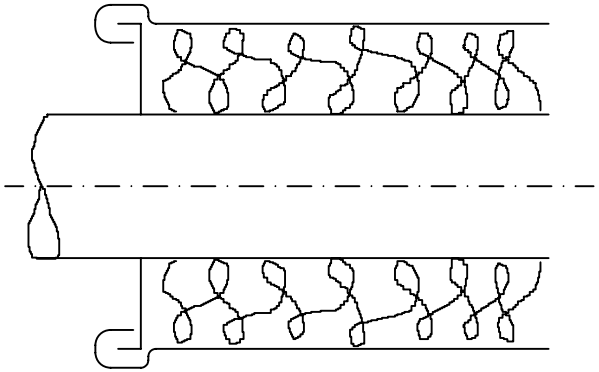

ΔΙΑΜΟΡΦΩΣΗ ΑΚΡΩΝ
ΓΙΑ ΤΟΠΟΘΕΤΗΣΗ ΡΟΖΕΤΑΣ

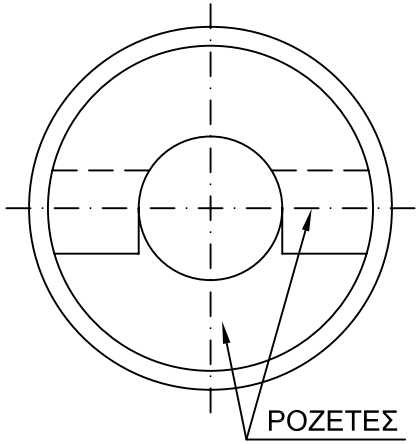

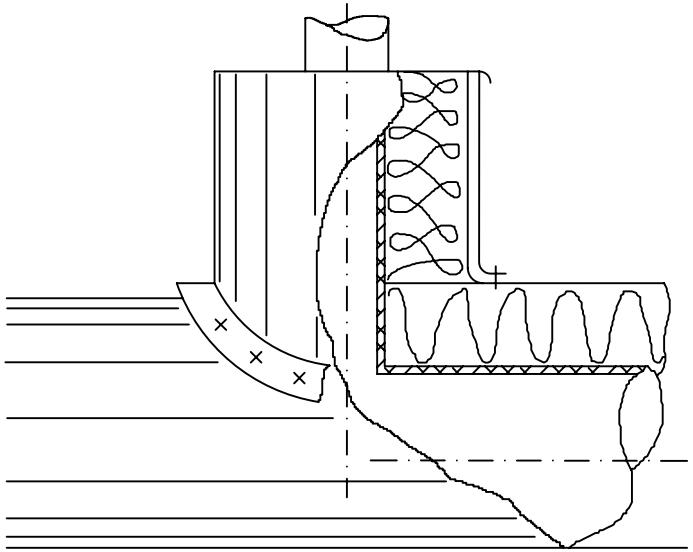

ΔΙΑΜΟΡΦΩΣΗ ΤΑΥ

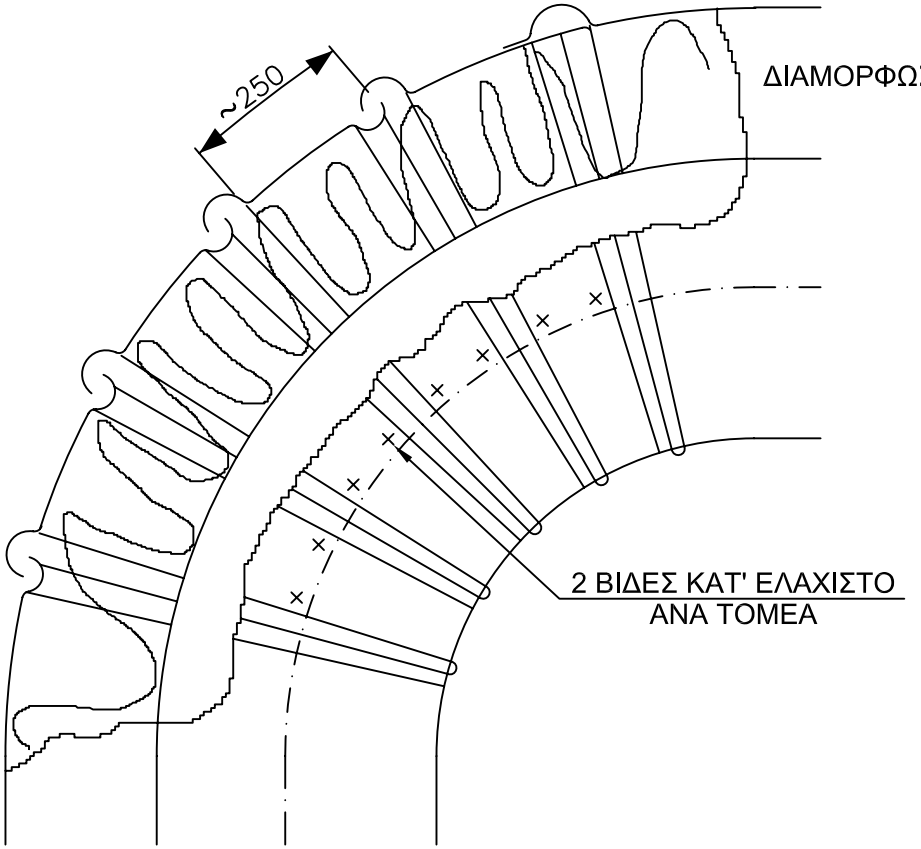

ΔΙΑΜΟΡΦΩΣΗ ΚΑΜΠΥΛΗΣ

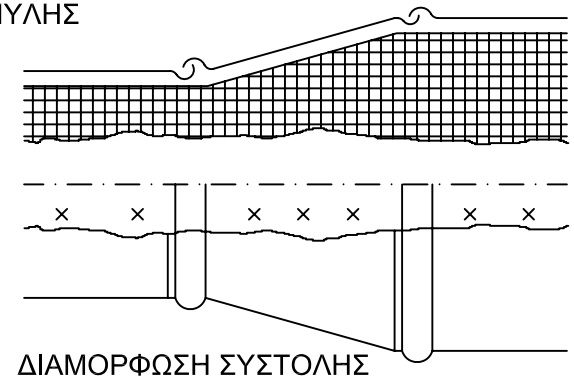

ΔΙΑΜΟΡΦΩΣΗ ΣΥΣΤΟΛΗΣ

ΛΕΠΤΟΜΕΡΕΙΕΣ ΜΟΝΩΣΕΩΝ

ΜΕΛΕΤΗΘΗΚΕ	ΣΧΕΔΙΑΣΤΗΚΕ	ΕΛΕΓΧΘΗΚΕ	ΗΜΕΡΟΜΗΝΙΑ	ΚΛΙΜΑΚΑ
Δ.ΑΝΤΩΝΙΑΔΗΣ	Ε.ΜΑΝΙΑΤΗΣ	-	27 - 12 - 1996	-

ΔΕΗ

ΑΗΣ
ΜΕΓΑΛΟΠΟΛΕΩΣ Α'

ΥΛΙΚΟ :

ΑΡΙΘΜΟΣ ΣΧΕΔΙΟΥ
1113 A4

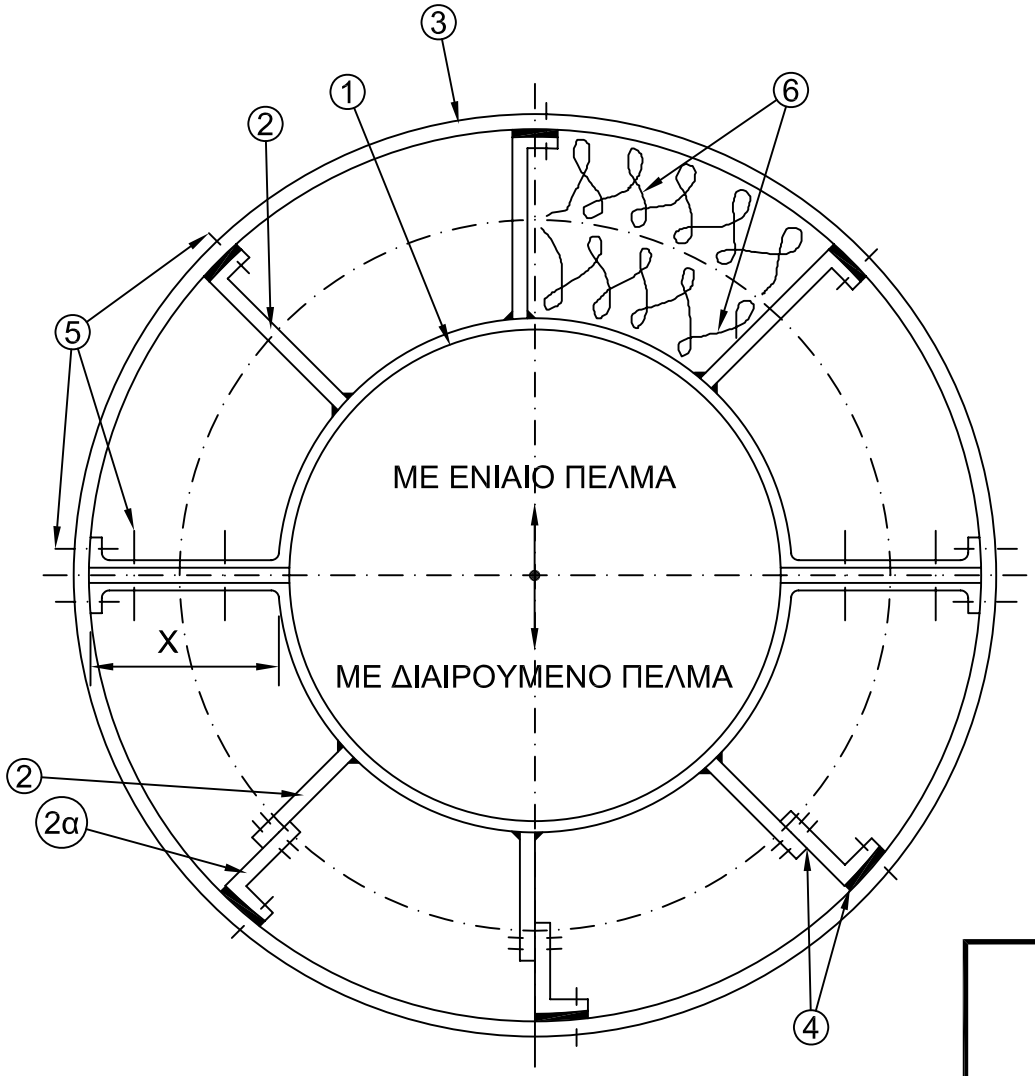

1. ΔΑΚΤΥΛΙΟΣ ΣΥΓΚΡΑΤΗΣΕΩΣ - ΥΛΙΚΟ 15 Mo 3
2 . ΠΕΛΜΑ ΑΠΟΣΤΑΣΕΩΣ 30 x 3 mm - ΥΛΙΚΟ 15 Mo 3
2α. ΠΕΛΜΑ ΑΠΟΣΤΑΣΕΩΣ 30 x 3 mm - ΥΛΙΚΟ St 37.2
3. ΔΑΚΤΥΛΙΟΣ ΑΠΟΣΤΑΣΕΩΣ 30 x 3 mm - ΥΛΙΚΟ St 37.2
4. ΘΕΡΜΟΜΟΝΩΤΙΚΟ ΥΛΙΚΟ ΠΑΧΟΥΣ 4 - 6 mm (ΑΜΙΑΝΤΟΣ)
5. ΚΟΧΛΙΑΣ ΣΥΝΔΕΣΕΩΣ (ΣΤΑΘΕΡΗ - ΛΥΟΜΕΝΗ ΚΑΤΑΣΚΕΥΗ)
6. ΣΤΡΩΣΕΙΣ ΘΕΡΜΟΜΟΝΩΤΙΚΟΥ ΥΛΙΚΟΥ
X. ΠΑΧΟΣ ΜΟΝΩΣΕΩΣ

ΔΑΚΤΥΛΙΟΣ ΣΥΓΚΡΑΤΗΣΗΣ ΚΑΙ ΑΠΟΣΤΑΣΗΣ ΘΕΡΜΟΜΟΝΩΣΗΣ

ΜΕΛΕΤΗΘΗΚΕ	ΣΧΕΔΙΑΣΤΗΚΕ	ΕΛΕΓΧΘΗΚΕ	ΗΜΕΡΟΜΗΝΙΑ	ΚΛΙΜΑΚΑ
Δ.ΑΝΤΩΝΙΑΔΗΣ	Ε.ΜΑΝΙΑΤΗΣ	-	27 - 12 - 1996	-

ΔΕΗ

ΑΗΣ
ΜΕΓΑΛΟΠΟΛΕΩΣ Α'

ΥΛΙΚΟ :

ΑΡΙΘΜΟΣ ΣΧΕΔΙΟΥ
1114 A4

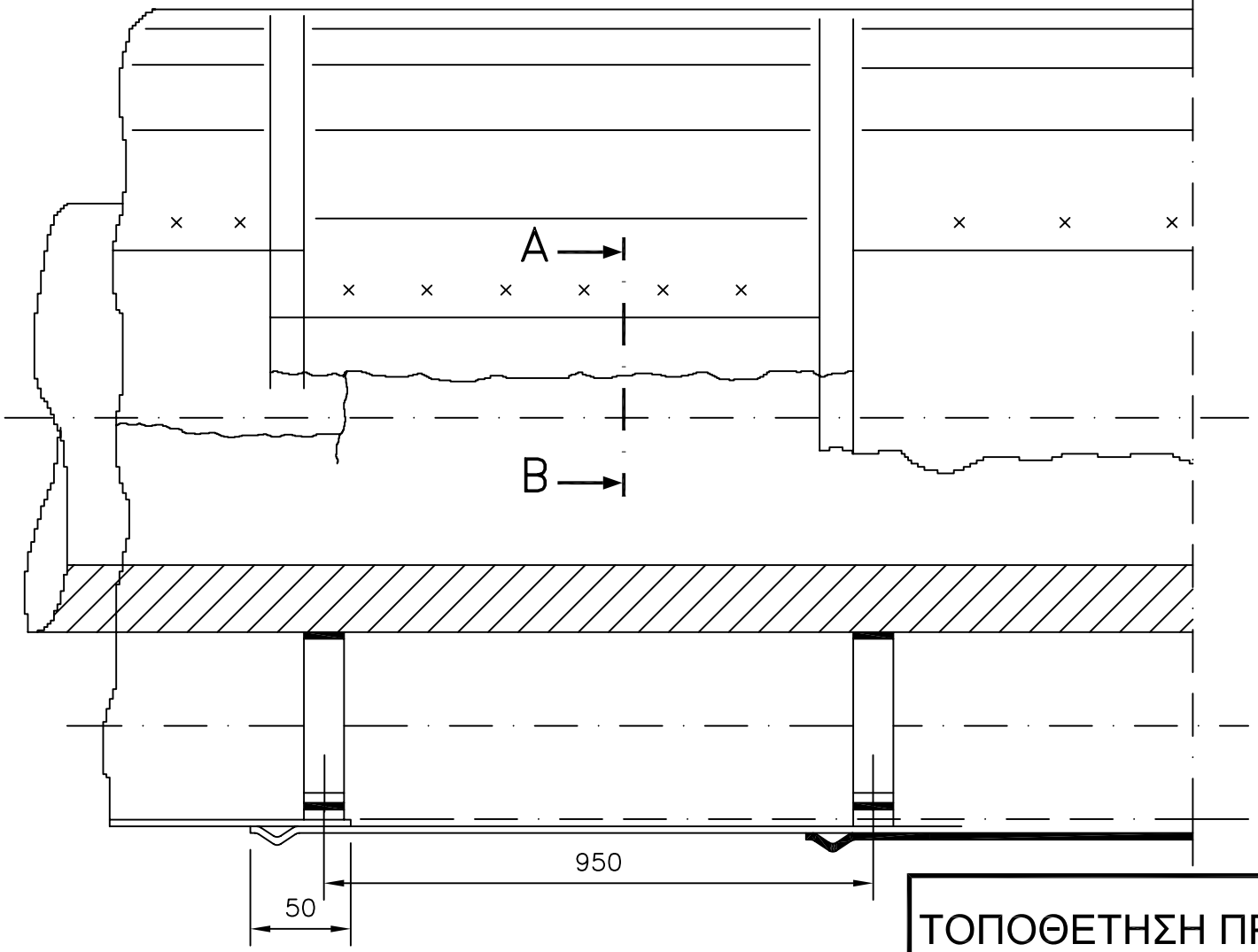

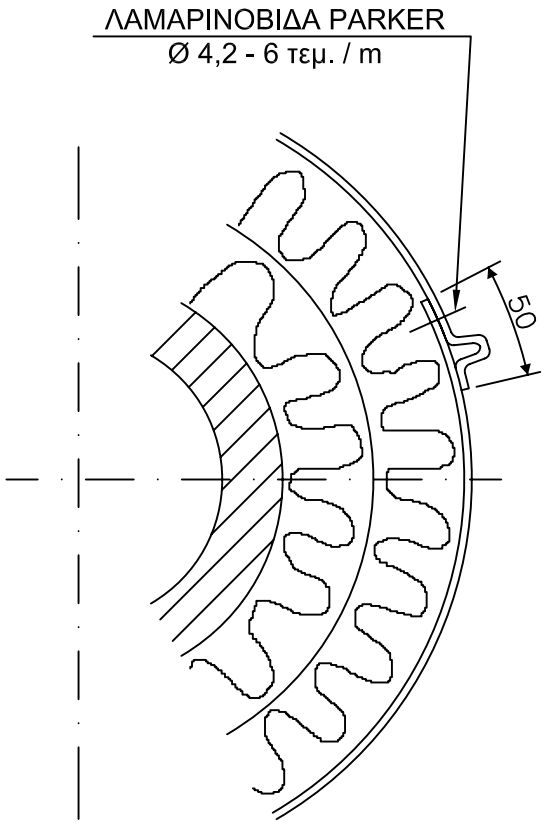

Τομή Α-Β

ΤΟΠΟΘΕΤΗΣΗ ΠΡΟΣΤΑΤΕΥΤΙΚΗΣ ΕΠΙΚΑΛΥΨΗΣ ΜΟΝΩΣΗΣ ΑΠΟ ΛΑΜΑΡΙΝΑ ΓΑΛΒΑΝΙΖΕ

ΠΑΡΑΤΗΡΗΣΕΙΣ

ΕΠΙ ΚΑΤΑΚΟΡΥΦΩΝ ΑΤΜΑΓΩΓΩΝ ΟΙ ΚΑΤΑ ΤΗΝ ΓΕΝΕΤΕΙΡΑ ΣΥΝΔΕΣΕΙΣ ΓΙΝΟΝΤΑΙ ΣΤΟ ΑΝΤΙΘΕΤΟ ΣΗΜΕΙΟ ΤΩΝ ΔΥΣΜΕΝΕΣΤΕΡΩΝ ΚΑΙΡΙΚΩΝ ΣΥΝΘΗΚΩΝ.

ΤΟ ΑΔΙΑΜΟΡΦΩΤΟ ΑΚΡΟ ΤΟΥ ΦΥΛΛΟΥ ΤΟΠΟΘΕΤΕΙΤΑΙ ΠΑΝΤΑ ΣΤΑ ΑΝΩ ΣΗΜΕΙΑ.

ΟΠΟΥ ΥΠΑΡΧΕΙ ΠΕΡΙΠΤΩΣΗ ΔΙΑΒΡΟΧΗΣ ΤΩΝ ΘΕΡΜΟΜΟΝΩΤΙΚΩΝ ΦΥΛΛΩΝ (ΥΠΑΙΘΡΙΕΣ ΕΓΚΑΤΑΣΤΑΣΕΙΣ κ.λ.π.) ΣΤΟΥΣ ΑΡΜΟΥΣ ΤΟΠΟΘΕΤΕΙΤΑΙ ΜΟΝΩΤΙΚΗ ΜΑΣΤΙΧΑ.

ΜΕΛΕΤΗΘΗΚΕ	ΣΧΕΔΙΑΣΤΗΚΕ	ΕΛΕΓΧΘΗΚΕ	ΗΜΕΡΟΜΗΝΙΑ	ΚΛΙΜΑΚΑ
Δ.ΑΝΤΩΝΙΑΔΗΣ	Ε.ΜΑΝΙΑΤΗΣ	-	27 - 12 - 1996	-

ΑΗΣ ΜΕΓΑΛΟΠΟΛΕΩΣ Α'

ΥΛΙΚΟ :

ΑΡΙΘΜΟΣ ΣΧΕΔΙΟΥ: 1115 A4

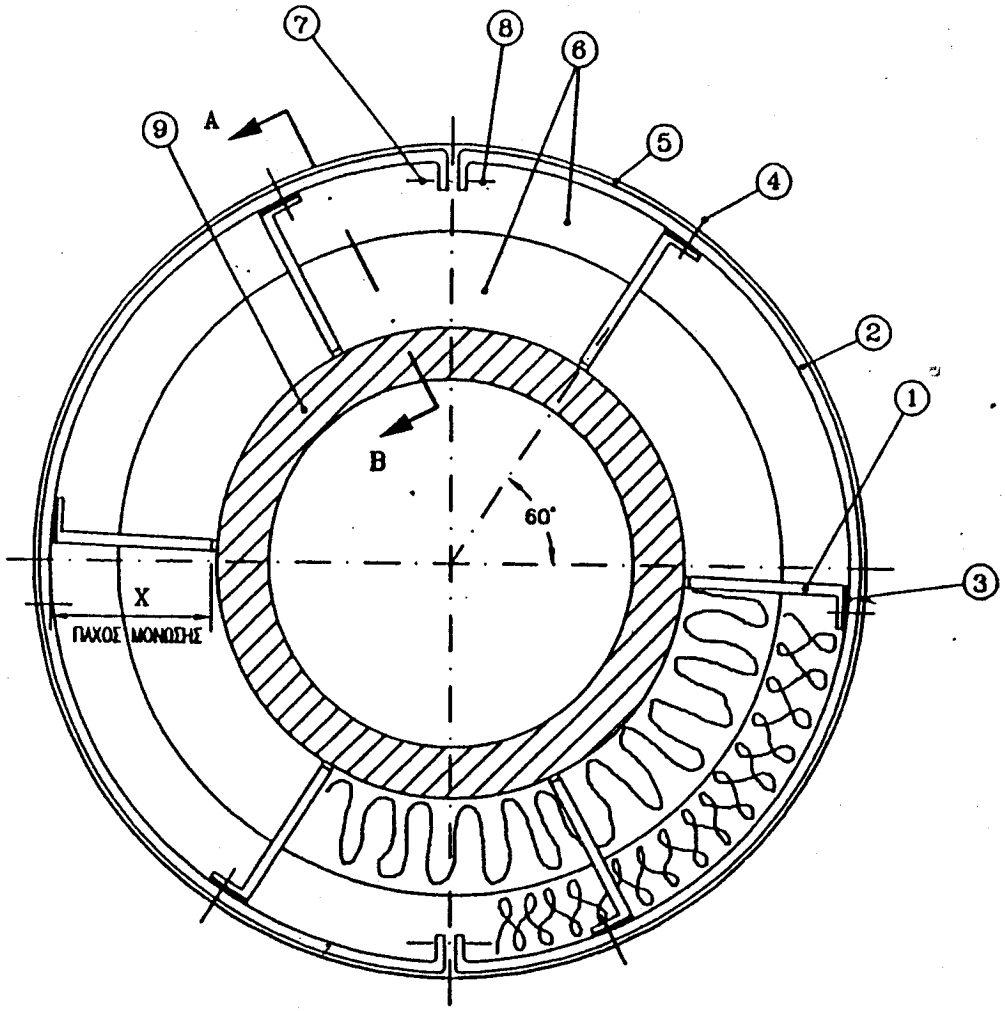

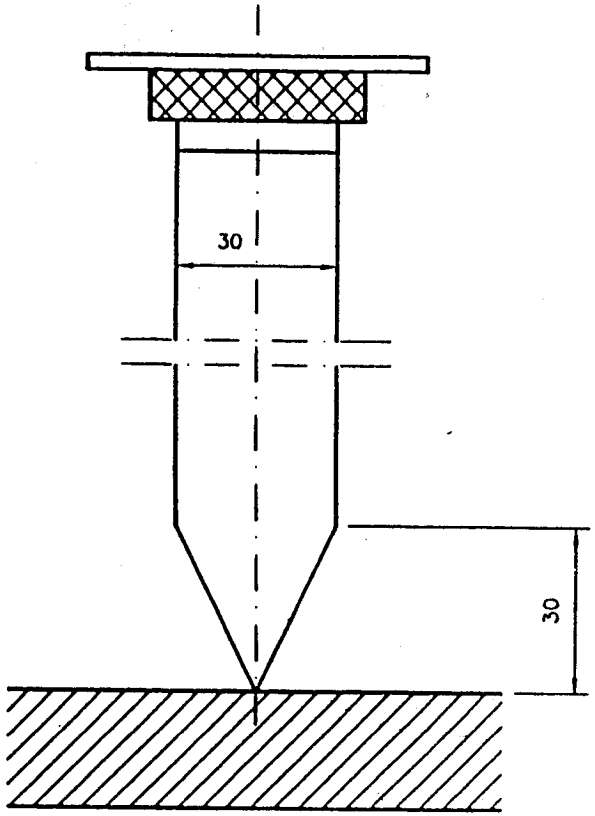

Τομη A–B

Α/Α	ΠΕΡΙΓΡΑΦΗ	ΤΛΙΚΟ	ΤΕΜ.	ΠΑΡΑΤΗΡΗΣΕΙΣ
9	ΑΤΜΑΓΩΓΟΣ			
8	ΠΕΡΙΚΟΧΛΙΟ M8		2	
7	ΚΟΧΛΙΑΣ M8×15		2	
6	ΘΕΡΜΟΜΟΝΩΤΙΚΑ ΤΛΙΚΑ			ΠΕΤΡΟΒΑΜΒΑΚΑΣ η ΤΑΛΟΒΑΜΒΑΚΑΣ
5	ΕΛΑΣΜΑ ΕΠΙΚΑΛΥΨΗΣ			ΓΑΛΒΑΝΙΖΕ η ΑΛΟΥΜΙΝΟΦΥΛΛΟ
4	ΠΕΡΤΣΙΝΙ–ΣΤΑΘΕΡΟΣ ΣΥΝΔΕΣΜΟΣ ΠΕΛΜΑΤΟΣ ΜΕ ΔΑΚΤΥΛΙΟ		6	ΠΕΡΤΣΙΝΙ ΣΦΥΡΙΟΥ Φ4
3	ΜΗ ΑΜΙΑΝΤΟΥΧΟ ΘΕΡΜΟΜΟΝΩΤΙΚΟ ΤΛΙΚΟ 40×40×4		6	
2	ΔΙΑΙΡΟΥΜΕΝΟΣ ΔΑΚΤΥΛΙΟΣ–ΛΑΜΑ 30×3	St 37.2	2	
1	ΠΕΛΜΑ ΑΠΟΣΤΑΣΗΣ–ΛΑΜΑ 30×3	15Mo3	6	

ΔΑΚΤΥΛΙΟΣ ΑΠΟΣΤΑΣΗΣ ΕΠΙΚΑΛΥΨΗΣ ΘΕΡΜΟΜΟΝΩΣΗΣ ΑΤΜΑΓΩΓΩΝ

ΜΕΛΕΤΗΘΗΚΕ	ΣΧΕΔΙΑΣΤΗΚΕ	ΘΕΩΡΗΘΗΚΕ	ΗΜΕΡΟΜΗΝΙΑ	ΚΛΙΜΑΚΑ
ΑΧ.ΒΑΣΙΛΕΙΑΔΗΣ	Ε.ΜΑΝΙΑΤΗΣ	ΧΡ.ΚΑΤΣΙΚΑΡΗΣ	10–10–1997	

ΔΕΗ ΔΕΠ–ΚΘΠ

ΤΛΙΚΟ:

ΑΡΙΘΜΟΣ ΣΧΕΔΙΟΥ
ΔΕΠ/ΚΘΠ–1

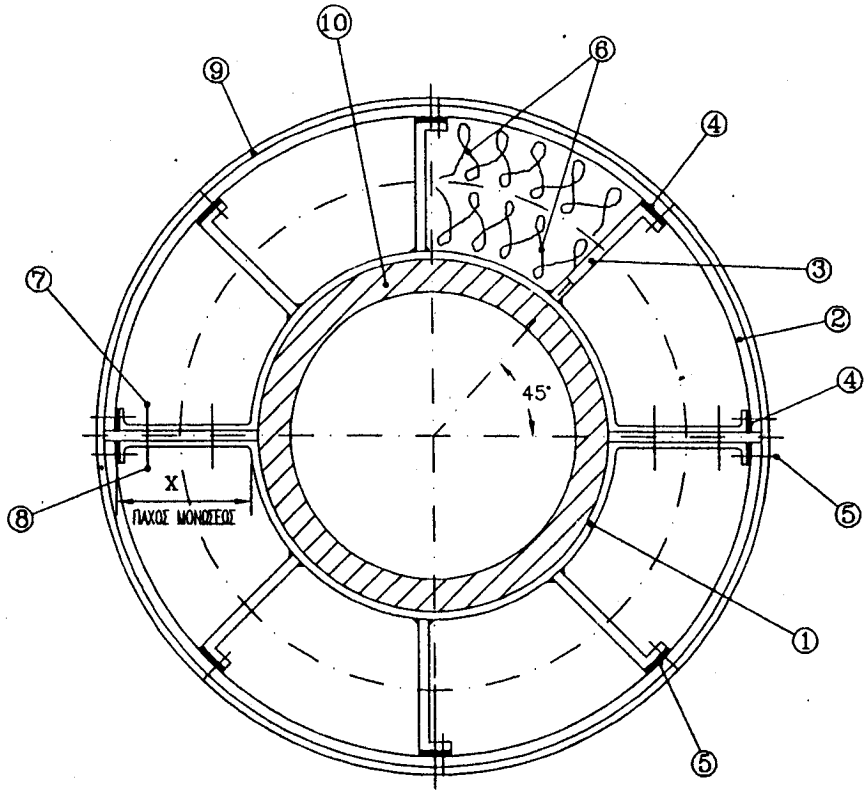

Α/Α	ΠΕΡΙΓΡΑΦΗ	ΥΛΙΚΟ	ΤΕΜ.	ΠΑΡΑΤΗΡΗΣΕΙΣ
10	ΑΤΜΑΓΩΓΟΣ			
9	ΕΛΑΣΜΑ ΕΠΙΚΑΛΥΨΗΣ			ΓΑΛΒΑΝΙΖΕ η ΑΛΟΥΜΙΝΟΦΥΛΛΟ
8	ΠΕΡΙΚΟΧΛΙΟ M8		4	
7	ΚΟΧΛΙΑΣ M8×15		4	
6	ΘΕΡΜΟΜΟΝΩΤΙΚΑ ΥΛΙΚΑ			ΠΕΤΡΟΒΑΜΒΑΚΑΣ η ΥΑΛΟΒΑΜΒΑΚΑΣ
5	ΠΕΡΤΣΙΝΙ–ΣΤΑΘΕΡΟΣ ΣΥΝΔΕΣΜΟΣ ΠΕΛΜΑΤΟΣ ΜΕ ΔΑΚΤΥΛΙΟ		10	ΠΕΡΤΣΙΝΙ ΣΦΥΡΙΟΥ Φ4
4	ΘΕΡΜΟΜΟΝΩΤΙΚΟ ΥΛΙΚΟ 40×40×4		10	ΜΗ ΑΜΙΑΝΤΟΥΧΟ
3	ΔΑΚΤΥΛΙΟΣ ΑΠΟΣΤΑΣΗΣ–ΛΑΜΑ 30×2	St 37.2	2	ΔΙΑΙΡΟΥΜΕΝΟΣ
2	ΠΕΛΜΑ ΑΠΟΣΤΑΣΗΣ–ΛΑΜΑ 30×3	15Mo3	6	
1	ΔΑΚΤΥΛΙΟΣ ΣΥΓΚΡΑΤΗΣΗΣ–ΛΑΜΑ 30×3	15Mo3	2	ΔΙΑΙΡΟΥΜΕΝΟΣ

ΔΑΚΤΥΛΙΟΣ ΣΥΓΚΡΑΤΗΣΗΣ ΚΑΙ ΑΠΟΣΤΑΣΗΣ ΘΕΡΜΟΜΟΝΩΣΗΣ ΑΤΜΑΓΩΓΩΝ

ΜΕΛΕΤΗΘΗΚΕ	ΣΧΕΔΙΑΣΤΗΚΕ	ΘΕΩΡΗΘΗΚΕ	ΗΜΕΡΟΜΗΝΙΑ	ΚΛΙΜΑΚΑ
ΑΧ.ΒΑΣΙΛΕΙΑΔΗΣ	Ε.ΜΑΝΙΑΤΗΣ	ΧΡ.ΚΑΤΣΙΚΑΡΗΣ	10–10–1997	

ΔΕΗ ΔΕΠ–ΚΘΠ

ΥΛΙΚΟ:

ΑΡΙΘΜΟΣ ΣΧΕΔΙΟΥ
ΔΕΠ/ΚΘΠ–2

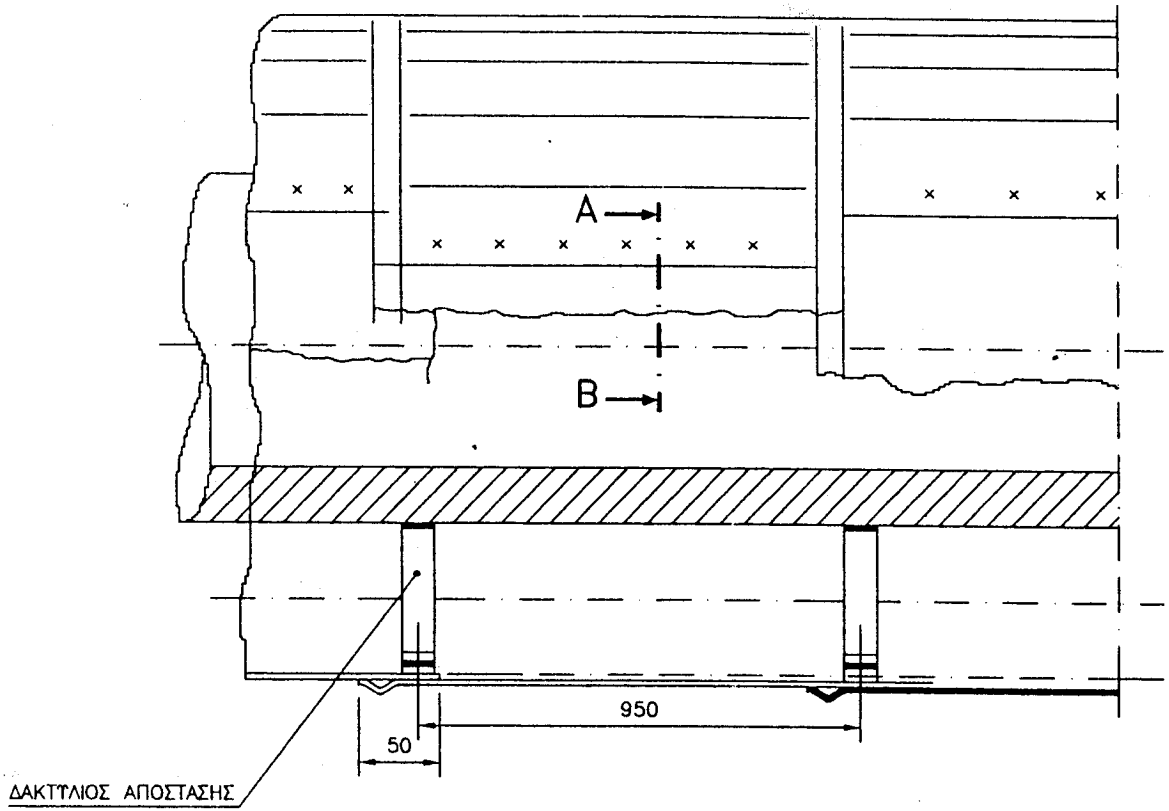

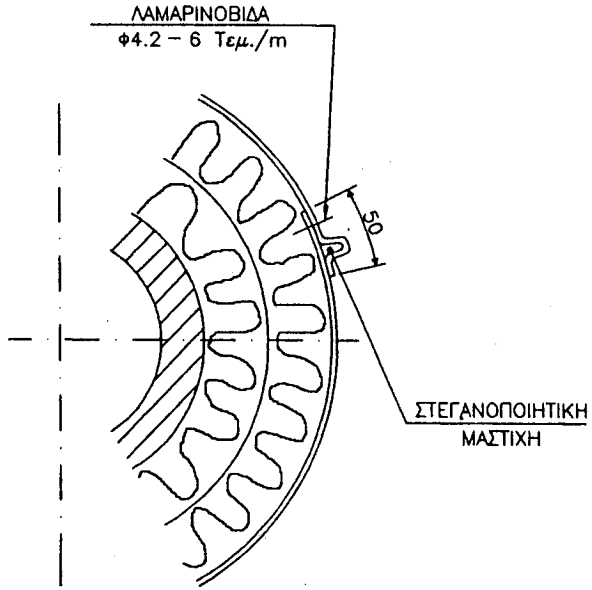

Τομη A–B

ΠΑΡΑΤΗΡΗΣΕΙΣ

ΕΠΙ ΚΑΤΑΚΟΡΥΦΩΝ ΑΥΜΑΓΩΓΩΝ ΟΙ ΚΑΤΑ ΤΗΝ ΓΕΝΕΤΕΙΡΑ ΣΥΝΔΕΣΕΙΣ ΓΙΝΟΝΤΑΙ ΣΤΟ ΑΝΤΙΘΕΤΟ ΣΗΜΕΙΟ ΤΩΝ ΔΥΣΜΕΝΕΣΤΕΡΩΝ ΚΑΙΡΙΚΩΝ ΣΥΝΘΗΚΩΝ.
ΤΟ ΑΔΙΑΜΟΡΦΩΤΟ ΑΚΡΟ ΤΟΥ ΦΥΛΛΟΥ ΤΟΠΟΘΕΤΕΙΤΑΙ ΠΑΝΤΑ ΣΤΑ ΑΝΩ ΣΗΜΕΙΑ.

ΤΟΠΟΘΕΤΗΣΗ ΕΠΙΚΑΛΥΨΗΣ ΜΟΝΩΣΗΣ ΑΥΜΑΓΩΓΩΝ

ΜΕΛΕΤΗΘΗΚΕ	ΣΧΕΔΙΑΣΤΗΚΕ	ΘΕΩΡΗΘΗΚΕ	ΗΜΕΡΟΜΗΝΙΑ	ΚΛΙΜΑΚΑ
ΑΧ.ΒΑΣΙΛΕΙΑΔΗΣ	Ε.ΜΑΝΙΑΤΗΣ	ΧΡ.ΚΑΤΣΙΚΑΡΗΣ	10–10–1997	

ΔΕΗ ΔΕΠ–ΚΘΠ

ΤΛΙΚΟ:

ΑΡΙΘΜΟΣ ΣΧΕΔΙΟΥ
ΔΕΠ/ΚΘΠ–3

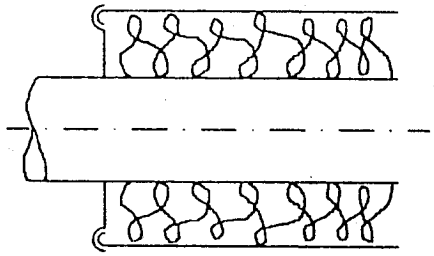

ΔΙΑΜΟΡΦΩΣΗ
ΑΚΡΩΝ ΓΙΑ ΤΟΠΟΘΕΤΗΣΗ ΡΟΖΕΤΑΣ

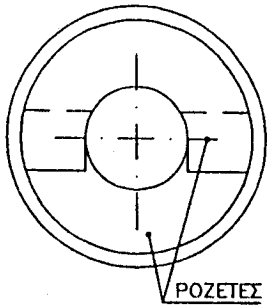

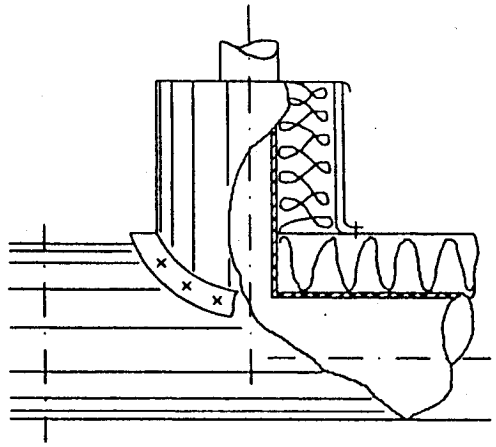

ΔΙΑΜΟΡΦΩΣΗ ΤΑΤ

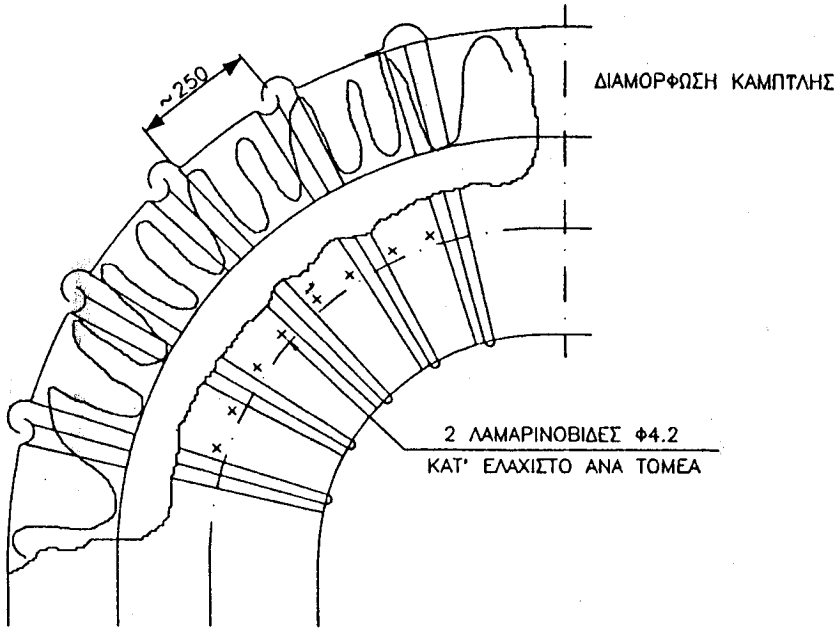

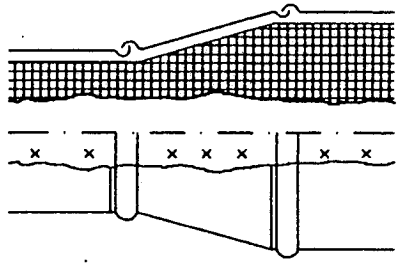

ΔΙΑΜΟΡΦΩΣΗ ΣΤΣΤΟΛΗΣ

ΕΦΑΡΜΟΓΗ ΜΟΝΩΣΗΣ ΑΤΜΑΓΩΓΩΝ (ΛΕΠΤΟΜΕΡΕΙΕΣ)

ΜΕΛΕΤΗΘΗΚΕ	ΣΧΕΔΙΑΣΤΗΚΕ	ΘΕΩΡΗΘΗΚΕ	ΗΜΕΡΟΜΗΝΙΑ	ΚΛΙΜΑΚΑ
ΑΧ.ΒΑΣΙΛΕΙΑΔΗΣ	Ε.ΜΑΝΙΑΤΗΣ	ΧΡ.ΚΑΤΣΙΚΑΡΗΣ	10-10-1997	

ΔΕΗ ΔΕΠ-ΚΘΠ

ΤΛΙΚΟ:

ΑΡΙΘΜΟΣ ΣΧΕΔΙΟΥ
ΔΕΠ/ΚΘΠ-4

Αριθμός Διακήρυξης: Λ.Μ. 1700000350

Π.Υ. : Εκτέλεση εργασιών αποκατάστασης βλαβών του Κύριου Εξοπλισμού και των βοηθητικών συστημάτων κατά την λειτουργία και κατά τις ολιγοήμερες κρατήσεις των Μονάδων του Κλάδου Παραγωγής.

ΓΕΝΙΚΟΙ ΟΡΟΙ ΣΥΜΒΑΣΗΣ

ΤΕΥΧΟΣ 7

ΕΝΟΤΗΤΑ 1: ΓΕΝΙΚΑ ΣΥΜΒΑΤΙΚΑ ΚΕΙΜΕΝΑ 4
Άρθρο 1 4
Ορολογία - Ορισμοί 4
Άρθρο 2 5
Γλώσσα - Αλληλογραφία και Έγγραφα 5
Άρθρο 3 5
Σχέδια και Οδηγίες 5
ΕΝΟΤΗΤΑ 2: ΕΚΠΡΟΣΩΠΗΣΗ 6
Άρθρο 4 6
Εκπροσώπηση της Επιχείρησης 6
Άρθρο 5 7
Εκπροσώπηση του Αναδόχου 7
ΕΝΟΤΗΤΑ 3: ΥΠΕΡΓΟΛΑΒΙΕΣ - ΥΠΟΚΑΤΑΣΤΑΣΗ – ΕΚΧΩΡΗΣΗ 8
Άρθρο 6 8
Σχέσεις με άλλους Αναδόχους 8
Άρθρο 7 8
Υποκατάσταση και υπεργολαβίες 8
Άρθρο 8 10
Εκχώρηση 10
ΕΝΟΤΗΤΑ 4: ΧΩΡΟΣ ΠΑΡΟΧΗΣ ΥΠΗΡΕΣΙΩΝ 11
Άρθρο 9 11
Γνώση των τοπικών συνθηκών 11
ΕΝΟΤΗΤΑ 5: ΠΡΟΣΩΠΙΚΟ ΑΝΑΔΟΧΟΥ 11
Άρθρο 10 12
Προσωπικό του Αναδόχου 12
Άρθρο 11 12
Νυχτερινή, υπερωριακή εργασία- Εργασία τις αργίες και εορτές 12
ΕΝΟΤΗΤΑ 6: ΕΡΓΟΤΑΞΙΑ - ΜΗΧΑΝΗΜΑΤΑ 13
Άρθρο 12 13
Γραφεία και λοιπές εγκαταστάσεις του Αναδόχου 13
Άρθρο 13 14
Καθαριότητα Εγκαταστάσεων Αναδόχου - Καθαρισμός της περιοχής παροχής των υπηρεσιών . 14
Άρθρο 14 14
Μηχανήματα, εργαλεία και υλικά 14
ΕΝΟΤΗΤΑ 7: ΕΥΘΥΝΕΣ - ΕΓΓΥΗΣΕΙΣ ΑΝΑΔΟΧΟΥ 15
Άρθρο 15 15
Ευθύνες του Αναδόχου – Περιορισμοί Ευθύνης Συμβαλλομένων 15
Άρθρο 16 17
Παραιτήσεις και Εγκρίσεις 17
Άρθρο 17 17
Εγγυήσεις - Εγγυητικές Επιστολές 17
17.4 Εγγυητική Επιστολή Καλής Εκτέλεσης (ΕΕΚΕ). 18
17.5 Εγγυητική Επιστολή Προκαταβολής (ΕΕΠ) 19
17.6 Εγγυητική Επιστολή Ανάληψης Κρατήσεων (ΕΕΑΚ) 19
17.8 Παροχή Εγγυήσεων – έκδοση Εγγυητικών Επιστολών 19
17.9 Ισχύς Εγγυητικών Επιστολών 20
ΕΝΟΤΗΤΑ 8: ΠΡΟΘΕΣΜΙΕΣ - ΜΕΤΑΒΟΛΕΣ - ΕΛΕΓΧΟΙ – ΕΛΑΤΤΩΜΑΤΑ 20
Άρθρο 18 20
Πρόγραμμα Εκτέλεσης Σύμβασης 20
Άρθρο 19 21
Προθεσμίες 21
Άρθρο 20 21
Τροποποιήσεις της Σύμβασης κατά τη διάρκειά της 21
Άρθρο 21 24

Έλεγχος της Σύμβασης 24
Άρθρο 22 25
Στατιστικά και λοιπά στοιχεία - Ημερολόγιο 25
Άρθρο 23 25
Ελαττώματα των υπηρεσιών 25
ΕΝΟΤΗΤΑ 9: ΠΑΡΑΛΑΒΗ – ΚΥΡΙΟΤΗΤΑ 26
Άρθρο 24 26
Διαδικασίες παραλαβής αντικειμένου Σύμβασης 26
24.1 Προσωρινή Παραλαβή 26
24.2 Περίοδος Εγγύησης 28
24.3 Οριστική Παραλαβή 28
24.4 Συγχώνευση διαδικασιών 29
24.5 Παραλαβή για χρήση 29
ΕΝΟΤΗΤΑ 10: ΣΥΜΒΑΤΙΚΟ ΤΙΜΗΜΑ - ΠΛΗΡΩΜΕΣ – ΑΣΦΑΛΙΣΕΙΣ 29
Άρθρο 25 29
Συμβατικό Τίμημα - Αναθεώρηση 29
Άρθρο 26 30
Τρόπος πληρωμής - Συμψηφισμός Απαιτήσεων - Εκκαθάριση Λογαριασμών 30
Άρθρο 27 32
Επιμέρους αναλυτικοί λογαριασμοί 32
Άρθρο 28 33
Αυξομειώσεις Συμβατικού Τιμήματος 33
Άρθρο 29 35
Φόροι, δασμοί και λοιπές επιβαρύνσεις του Αναδόχου 35
29.4.1 Φόροι, Δασμοί και λοιπές επιβαρύνσεις εκτός Ελλάδας 35
29.4.2 Φόροι, Δασμοί και λοιπές επιβαρύνσεις στην Ελλάδα 35
29.4.3 Φόρος εισοδήματος και σχετικές δαπάνες του Αναδόχου, των Υπεργολάβων του, των Υποπρομηθευτών του κ.λπ. 35
29.4.4 Εισαγωγή μηχανημάτων, εργαλείων, εξαρτημάτων κ.λπ. με υποχρέωση επανεξαγωγής 36
29.4.5 Λογιστικά βιβλία και έγγραφα 36
Άρθρο 30 36
Ασφαλίσεις 36
ΕΝΟΤΗΤΑ 11: ΑΝΑΣΤΟΛΗ ΕΡΓΑΣΙΩΝ - ΠΟΙΝΙΚΕΣ ΡΗΤΡΕΣ – ΔΙΑΦΩΝΙΕΣ 37
Άρθρο 31 37
Αναστολή Εργασιών 37
Άρθρο 32 38
Ανωτέρα Βία 38
Άρθρο 33 40
Ποινικές Ρήτρες 40
Άρθρο 34 41
Απαιτήσεις - Διαφωνίες 41
34.1 Απαιτήσεις 41
34.2 Διαφωνίες 41
Άρθρο 35 42
Καταγγελία της Σύμβασης 42
35.1 Καταγγελία της Σύμβασης με υπαιτιότητα του Αναδόχου 42
35.2 Οριστικοποίηση Καταγγελίας - Έκπτωση Αναδόχου 43
Άρθρο 36 44
Λύση της Σύμβασης 44
36.1 Λύση Σύμβασης λόγω πτώχευσης ή αναγκαστικής διαχείρισης ή υποκατάστασης Αναδόχου 44
36.2 Λύση Σύμβασης κατ’ επιλογή της Επιχείρησης 44
Άρθρο 37 45
Αποκλεισμός Αναδόχου από διαδικασίες επιλογής Οικονομικού Φορέα 45
Άρθρο 38 45
Δωσιδικία - Δίκαιο της Σύμβασης 45

ΕΝΟΤΗΤΑ 1: ΓΕΝΙΚΑ ΣΥΜΒΑΤΙΚΑ ΚΕΙΜΕΝΑ

Άρθρο 1
Ορολογία - Ορισμοί

Κατά την ερμηνεία της Σύμβασης ή κατά τη διεξαγωγή οποιασδήποτε σχετικής προς τη Σύμβαση αλληλογραφίας, οι ακόλουθοι όροι θα έχουν την παρακάτω έννοια:

Επιχείρηση:	Η Λιγνιτική Μεγαλόπολης Μονοπρόσωπη Α.Ε.(ΛΙΓ.ΜΕΓ.ΜΟΝ.Α.Ε.).
Ανάδοχος:	Είναι ο Οικονομικός Φορέας (φυσικό ή νομικό πρόσωπο), στον οποίο, μετά από διαδικασία επιλογής, ανατέθηκε από τη Λιγνιτική Μεγαλόπολης Μονοπρόσωπη Α.Ε., με Σύμβαση η εκτέλεση των υπηρεσιών συντήρησης, αποκαλούμενος και «Εργολάβος» ή «Εργολήπτης».
Σύμβαση:	Είναι η συμφωνία, που συνομολογείται γραπτώς μεταξύ της Λιγνιτικής Μεγαλόπολης Μονοπρόσωπη Α.Ε., και του Αναδόχου, και η οποία περιλαμβάνει ένα σύνολο όρων αναγκαίων για την παροχή των υπηρεσιών συντήρησης. Στον όρο αυτό συμπεριλαμβάνονται και τα τυχόν συμπληρώματα της Σύμβασης.
Συμβαλλόμενοι:	Είναι η Επιχείρηση και ο Ανάδοχος.
Επιβλέπουσα Υπηρεσία:	Είναι η Υπηρεσία της Λιγνιτικής Μεγαλόπολης Μονοπρόσωπη Α.Ε., που είναι αρμόδια για την παρακολούθηση, τον έλεγχο και τη διοίκηση της υλοποίησης της Σύμβασης.
Προϊσταμένη Υπηρεσία:	Είναι Υπηρεσία της Λιγνιτικής Μεγαλόπολης Μονοπρόσωπη Α.Ε., που προΐσταται της Επιβλέπουσας Υπηρεσίας.
Υπηρεσίες Συντήρησης :	Είναι το αντικείμενο της Σύμβασης, όπως αυτό προσδιορίζεται στο Συμφωνητικό.
Εξοπλισμός:	Είναι όλα τα μηχανήματα, συσκευές, εξαρτήματα κ.λπ., που θα χρησιμοποιηθούν από τον Ανάδοχο για τη συντήρηση των εγκαταστάσεων της Λιγνιτικής Μεγαλόπολης Μονοπρόσωπη Α.Ε.
Υλικά - αναλώσιμα:	Είναι τα υλικά και αναλώσιμα που χρησιμοποιούνται από τον Ανάδοχο για την εκτέλεση της συντήρησης.
Ελαττώματα:	Είναι όλες ανεξαιρέτως οι επιζήμιες παρεκκλίσεις του Αναδόχου από τα οριζόμενα στη Σύμβαση ή η έλλειψη προβλεπομένων από τη Σύμβαση ιδιοτήτων του συντηρηθέντος εξοπλισμού ή εγκαταστάσεων ή μέρους αυτού από όσα έχουν συμφωνηθεί με τη Σύμβαση, τα σφάλματα ή και οι εσφαλμένοι υπολογισμοί, οποιοδήποτε σφάλμα ή οποιαδήποτε ατέλεια της συντήρησης όπως αυτά νοούνται σύμφωνα με τους κανόνες της επιστήμης και τεχνικής, καθώς και οποιαδήποτε παράλειψη του Αναδόχου ως προς το αντικείμενο της Σύμβασης και οποιαδήποτε νομικά ελαττώματα, όπως όλα τα παραπάνω αναλύονται και στις σχετικές προβλέψεις της κείμενης νομοθεσίας και έχουν ερμηνευθεί από τη νομολογία των Ελληνικών Δικαστηρίων. Η συνήθης φθορά δεν θεωρείται Ελάττωμα.

Άρθρο 2
Γλώσσα - Αλληλογραφία και Έγγραφα

2.1 Η επίσημη γλώσσα της Σύμβασης είναι η Ελληνική.
Τεχνικές Προδιαγραφές και διάφορα άλλα τεχνικά στοιχεία της Σύμβασης μπορεί, κατά την κρίση της Λιγνιτικής Μεγαλόπολης Μονοπρόσωπη Α.Ε., να είναι συνταγμένα στην Αγγλική γλώσσα.

2.2 Η μεταξύ της Επιχείρησης και του Αναδόχου αλληλογραφία θα γίνεται στην Ελληνική γλώσσα μέσω της Επιβλέπουσας Υπηρεσίας.
Σε όσες περιπτώσεις τούτο κρίνεται αναγκαίο, για λόγους ταχύτητας ή εύρυθμης λειτουργίας της Σύμβασης, μπορεί η αλληλογραφία να γίνεται απευθείας μεταξύ Αναδόχου και των αρμοδίων Υπηρεσιών της Επιχείρησης, με την προϋπόθεση όμως της υποχρεωτικής κοινοποίησής της στην Επιβλέπουσα Υπηρεσία.
Σε επείγουσες περιπτώσεις και εφόσον τούτο κρίνεται αναγκαίο, η αλληλογραφία μπορεί να διεξάγεται στην Αγγλική γλώσσα υπό την απαραίτητη προϋπόθεση ότι θα ακολουθεί και το επίσημο ελληνικό κείμενο.

2.3 Λέξεις ή φράσεις που σημειώνονται στα συντασσόμενα από τον Ανάδοχο σχέδια, πίνακες, πινακίδες ή διαγράμματα καθώς και υποβαλλόμενα τεχνικά έντυπα μπορεί να είναι συνταγμένα στην Αγγλική γλώσσα.

2.4 Ο Ανάδοχος υποχρεούται να μεταφράζει στην Ελληνική γλώσσα οποιαδήποτε κείμενα ή λέξεις σε σχέδια, πίνακες, πινακίδες, έγγραφα και οδηγίες λειτουργίας ή συντήρησης Εξοπλισμού που θα ζητήσει, κατά εύλογη κρίση, η Επιχείρηση.

2.5 Οι εγκρίσεις της Επιχείρησης που δίνονται στον Ανάδοχο, καθώς και η αλληλογραφία, μπορεί να γίνουν και με τηλεομοιοτυπία (fax) ή με ηλεκτρονικά μέσα (π.χ. e-mail), υπό προϋποθέσεις που τυχόν ορίζονται στους "Ειδικούς Όρους".
Στην περίπτωση αυτή, η ημερομηνία των απεσταλμένων με τα ανωτέρω μέσα κειμένων θα θεωρείται ως η ημερομηνία της έγκρισης ή της αλληλογραφίας.

Άρθρο 3
Σχέδια και Οδηγίες

3.1 Οι εργασίες που αναφέρονται στη Σύμβαση θα εκτελεστούν από τον Ανάδοχο σύμφωνα με τα σχέδια και τις "Τεχνικές Προδιαγραφές" που περιλαμβάνονται σ' αυτή.
Ο Ανάδοχος είναι υποχρεωμένος να συμμορφωθεί ακριβώς και από κάθε άποψη με τα σχέδια και τις προδιαγραφές.
Η έλλειψη σχεδίων δεν μπορεί να προβληθεί ως δικαιολογία για καθυστερήσεις στην εκτέλεση της συντήρησης, εκτός από την περίπτωση κατά την οποία το σχέδιο που λείπει είναι αποδεδειγμένα απαραίτητο για την εκτέλεσή της, ο Ανάδοχος το έχει ζητήσει εντός της προβλεπόμενης στους "Ειδικούς Όρους" προθεσμίας και δεν του παραδόθηκε εγκαίρως.

3.2 Κατά την πρόοδο των Υπηρεσιών Συντήρησης, η Επιχείρηση δικαιούται να παρέχει στον Ανάδοχο όσα τυχόν συμπληρωματικά ή νέα σχέδια ή οδηγίες κρίνει αναγκαία με σκοπό την πλήρη και αρμόζουσα εκτέλεση και συντήρηση του εγκαταστάσεών της και ο Ανάδοχος οφείλει να συμμορφώνεται επακριβώς με τα πρόσθετα αυτά σχέδια και οδηγίες.

3.3 Οποιαδήποτε λεπτομέρεια που αναφέρεται στις "Τεχνικές Προδιαγραφές" και δεν φαίνεται στα σχέδια ή φαίνεται σε αυτά αλλά δεν αναφέρεται στις "Τεχνικές Προδιαγραφές" έχει την ίδια ισχύ ως να φαίνεται ή αναφέρεται και στα δύο.
Σε περίπτωση που υπάρχουν διαφορές ανάμεσα στις "Τεχνικές Προδιαγραφές" και τα σχέδια, επικρατέστερες είναι οι "Τεχνικές Προδιαγραφές".
Σε περίπτωση ασυμφωνίας μεταξύ των αριθμών που υπάρχουν στα σχέδια ή στις "Τεχνικές Προδιαγραφές", ο Ανάδοχος οφείλει να το αναφέρει αμέσως στην Επιβλέπουσα Υπηρεσία και αυτή είναι υποχρεωμένη να αποφαίνεται εγγράφως και χωρίς καθυστέρηση.

3.4 Για κάθε λεπτομέρεια που δεν αναφέρεται ευκρινώς στα σχέδια, τις "Τεχνικές Προδιαγραφές" ή τα Συμβατικά Τεύχη γενικά, ο Ανάδοχος οφείλει να ζητά έγκαιρα, και οπωσδήποτε πριν από την εκτέλεση των σχετικών εργασιών, τις έγγραφες οδηγίες της Επιβλέπουσας Υπηρεσίας και να συμμορφώνεται απόλυτα με αυτές.

3.5 Ο Ανάδοχος φέρει ακέραια την ευθύνη και θα επιβαρύνεται με όλες τις σχετικές δαπάνες, σε περίπτωση που εφαρμόσει οποιαδήποτε λύση που δεν θα έχει την έγκριση της Επιχείρησης.

ΕΝΟΤΗΤΑ 2: ΕΚΠΡΟΣΩΠΗΣΗ

Άρθρο 4
Εκπροσώπηση της Επιχείρησης

4.1 Η παρακολούθηση και ο έλεγχος των υπηρεσιών ασκούνται από την Επιχείρηση, μέσω της Επιβλέπουσας Υπηρεσίας και της Προϊσταμένης Υπηρεσίας.
Στα καθήκοντα της Επιβλέπουσας Υπηρεσίας περιλαμβάνονται η παρακολούθηση και ο έλεγχος επί τόπου της ποιότητας και της ποσότητας των εργασιών και γενικά η τήρηση των όρων της Σύμβασης από τον Ανάδοχο.
Στα καθήκοντα της Προϊσταμένης Υπηρεσίας περιλαμβάνεται η άμεση εποπτεία της Επιβλέπουσας Υπηρεσίας και η επίλυση ή η προώθηση για επίλυση θεμάτων που προκύπτουν κατά την εκτέλεση της Σύμβασης και δεν μπορούν να ρυθμιστούν άμεσα από την Επιβλέπουσα Υπηρεσία.

4.2 Τα όργανα της Επιχείρησης που θα ασκούν τα καθήκοντα και τις αρμοδιότητες της Επιβλέπουσας και της Προϊσταμένης Υπηρεσίας καθορίζονται στους "Ειδικούς Όρους" ή θα ορισθούν από την Επιχείρηση, με έγγραφό της προς τον Ανάδοχο, μετά την υπογραφή της Σύμβασης.

4.3 Ο Προϊστάμενος της Επιβλέπουσας Υπηρεσίας, με έγγραφό του προς τον Ανάδοχο, δύναται να ορίσει το Μηχανικό ή τους Μηχανικούς που θα αποτελούν τους άμεσους βοηθούς του και οι οποίοι θα αποκαλούνται στο εξής "Εντεταλμένοι Μηχανικοί" της Επιχείρησης.
Τα καθήκοντα και αρμοδιότητες των Εντεταλμένων Μηχανικών, εάν δεν ορίζεται διαφορετικά στο παραπάνω έγγραφο, θα είναι η παρακολούθηση και ο έλεγχος της ποιότητας και της ποσότητας των εργασιών και γενικά η τήρηση των όρων της Σύμβασης από τον Ανάδοχο.
Για την αντικατάσταση ή αναπλήρωση των Εντεταλμένων Μηχανικών, απαιτείται προηγούμενη έγγραφη ανακοίνωση προς τον Ανάδοχο.

4.4 Η Προϊσταμένη Υπηρεσία μπορεί, με έγγραφη ανακοίνωσή της, να γνωστοποιεί προς τον Ανάδοχο ότι και άλλα όργανα της Επιχείρησης, καθώς και τρίτα πρόσωπα εξουσιοδοτημένα από την Επιχείρηση, θα μπορούν να διενεργούν επιθεωρήσεις και ελέγχους σε σχέση με την εκτελούμενη Σύμβαση.

4.5 Η παρακολούθηση και ο έλεγχος της εκτέλεσης της Σύμβασης από τα αρμόδια υπηρεσιακά όργανα της Επιχείρησης μπορεί να ασκηθεί εκτός από τον τόπο των συντηρούμενων εγκαταστάσεων της Επιχείρησης και σε όλους τους χώρους που παρέχονται σχετικές με τη Σύμβαση υπηρεσίες και ο Ανάδοχος είναι υποχρεωμένος να εξασφαλίσει την απρόσκοπτη άσκηση των καθηκόντων των οργάνων αυτών, στα εγκαταστάσεις του Αναδόχου ή συνεργαζόμενων με αυτόν τρίτων που τυχόν υποστηρίζει τις εργασίες συντήρησης και γενικά σε όλους του χώρους που κρίνει απαραίτητο η Επιχείρηση.

4.6 Η άσκηση των καθηκόντων των αρμοδίων οργάνων της Επιχείρησης ως προς την εκτέλεση της Σύμβασης δεν μειώνει σε καμία περίπτωση τις ευθύνες του Αναδόχου σύμφωνα με τις διατάξεις της ισχύουσας Νομοθεσίας και τη Σύμβαση.
Ειδικότερα η Επιβλέπουσα Υπηρεσία και οι Εντεταλμένοι Μηχανικοί της που ορίζονται σύμφωνα με τα παραπάνω, δεν φέρουν καμιά ευθύνη έναντι τρίτων για ζημιές που οφείλονται στις εργασίες που εκτελούνται στις εγκαταστάσεις της Λιγνιτικής Μεγαλόπολης Μονοπρόσωπη Α.Ε., από τον Ανάδοχο, όπως και για κάθε τυχόν θανατηφόρο ή όχι ατύχημα που ήθελε συμβεί στο προσωπικό της Επιχείρησης, του Αναδόχου ή σε κάθε τρίτο κατά την εκτέλεση της συντήρησης από τον Ανάδοχο.

Άρθρο 5
Εκπροσώπηση του Αναδόχου

5.1 Κατά την υπογραφή της Σύμβασης ο Ανάδοχος γνωστοποιεί στην Επιχείρηση τον κύριο εκπρόσωπό του, ο οποίος θα είναι νόμιμα εξουσιοδοτημένος να τον εκπροσωπεί σε όλα τα θέματα που αφορούν στην εκτέλεση της Σύμβασης και να προβαίνει, εξ ονόματός του, στην τακτοποίηση όλων των διαφορών και διαφωνιών που ενδεχομένως θα αναφύονται.
Ο παραπάνω εκπρόσωπος του Αναδόχου θα είναι και ο Αντίκλητός του, εφόσον είναι εγκατεστημένος στην Ελλάδα, άλλως θα πρέπει ο Ανάδοχος να διορίσει Αντίκλητο που διαμένει στην Ελλάδα.

5.2 Ο Ανάδοχος, πριν από την έναρξη των εργασιών της Σύμβασης, είναι υποχρεωμένος με δαπάνες του να εγκαταστήσει σε διαθέσιμο από την Επιχείρηση χώρο κατάλληλα στελεχωμένο Γραφείο, το οποίο θα διατηρήσει καθ' όλη τη διάρκεια της εκτέλεσης των υπηρεσιών και τουλάχιστον μέχρι την Προσωρινή Παραλαβή τους.

5.3 Του πιο πάνω Γραφείου του Αναδόχου θα προΐσταται Μηχανικός με επαρκή πείρα σε Υπηρεσίες παρόμοιες με αυτές της Σύμβασης, ο οποίος θα ονομάζεται "Επιβλέπων Μηχανικός του Αναδόχου" και θα είναι ο μόνος και αποκλειστικά, σύμφωνα με την ισχύουσα νομοθεσία, υπεύθυνος των οποιωνδήποτε εργασιών που θα εκτελεστούν από τον Ανάδοχο στο πλαίσιο της Σύμβασης.
Ο Επιβλέπων Μηχανικός έχει όλες τις κατά Νόμο ποινικές ή άλλες ευθύνες και είναι υποχρεωμένος να συμμορφώνεται πλήρως με τη Νομοθεσία, να βρίσκεται στο Εργοτάξιο και να παίρνει όλα τα απαραίτητα μέτρα ασφαλείας.
Ο Επιβλέπων Μηχανικός θα είναι πλήρως εξουσιοδοτημένος να ενεργεί ως Τεχνικός εκπρόσωπος του Αναδόχου στις σχέσεις του με την Επιχείρηση και να υπογράφει εκ μέρους του Αναδόχου όλα τα σχετικά με την παροχή των υπηρεσιών έγγραφα.
Ο Ανάδοχος είναι υποχρεωμένος να ανακοινώνει στις κατά νόμο Αστυνομικές και λοιπές Αρχές το ονοματεπώνυμο και λοιπά κατά Νόμο στοιχεία του παραπάνω Επιβλέποντα Μηχανικού του.

5.4 Η Επιχείρηση έχει το δικαίωμα να ζητήσει εγγράφως την αντικατάσταση του Επιβλέποντα Μηχανικού αναφέροντας και τους λόγους της αιτουμένης αντικατάστασης, ο δε Ανάδοχος υποχρεούται να συμμορφώνεται προς την απαίτηση αυτή της Επιχείρησης μέσα σε εύλογο χρόνο από την έγγραφη ειδοποίησή του.
Ο Ανάδοχος έχει το δικαίωμα αντικατάστασης του Επιβλέποντα Μηχανικού του με άλλο Μηχανικό οποτεδήποτε, υπό την προϋπόθεση ότι η αντικατάσταση αυτή θα γίνεται πριν την αποχώρηση του προηγούμενου Επιβλέποντα Μηχανικού.

5.5 Η αμοιβή του Επιβλέποντα Μηχανικού, καθώς και κάθε άλλη γενικά απαίτησή του για την επίβλεψη των υπηρεσιών, βαρύνει αποκλειστικά και μόνο τον Ανάδοχο.
Ρητά καθορίζεται ότι ο Ανάδοχος ευθύνεται έναντι της Επιχείρησης σε ολόκληρο και στην έκταση που ορίζεται στο άρθρο 15 του παρόντος τεύχους για τις πράξεις και παραλείψεις του Επιβλέποντα Μηχανικού του και είναι υποχρεωμένος να αποκαθιστά αμέσως κάθε θετική ζημιά που προκαλείται εξαιτίας του σε βάρος της Επιχείρησης ή παντός τρίτου.

5.6 Με την εγκατάσταση του Γραφείου του στις εγκαταστάσεις της Λιγνιτικής Μεγαλόπολης Μονοπρόσωπη Α.Ε., ο Ανάδοχος είναι υποχρεωμένος να ανακοινώνει εγγράφως στην

Επιχείρηση τα ονόματα των μελών του προσωπικού του, τα οποία είναι εξουσιοδοτημένα να παραλαμβάνουν αντί αυτού τις οδηγίες και εντολές της Επιχείρησης.

5.7 Οποιοιδήποτε άλλοι συνεργαζόμενοι με τον Ανάδοχο, όπως Υπεργολάβοι, Υποπρομηθευτές κ.λπ., σε όλες τις κατά τη Σύμβαση τυχόν σχέσεις τους με την Επιχείρηση θα εκπροσωπούνται αποκλειστικά και μόνο από τον Ανάδοχο, ο οποίος υποχρεούται να περιλάβει σε όλες τις Συμβάσεις Υπεργολαβίας τον όρο αυτό.
Κατά συνέπεια οι εντολές, οδηγίες, και γνωστοποιήσεις, όλα τα έγγραφα και όλη η αλληλογραφία θα περιορίζονται μεταξύ της Επιχείρησης και του Ανάδοχου.

ΕΝΟΤΗΤΑ 3: ΥΠΕΡΓΟΛΑΒΙΕΣ - ΥΠΟΚΑΤΑΣΤΑΣΗ – ΕΚΧΩΡΗΣΗ

Άρθρο 6
Σχέσεις με άλλους Αναδόχους

6.1 Ο Ανάδοχος πρέπει να έχει πάντα υπ' όψη του ότι, στην περιοχή της παροχής των υπηρεσιών ή σε γειτονικούς με αυτή χώρους, μπορεί να εκτελούνται από την Επιχείρηση ή άλλους Αναδόχους της εργασίες, που έχουν σχέση με τις εργασίες που εκτελεί ο ίδιος.

6.2 Ο Ανάδοχος οφείλει να ρυθμίζει την εκτέλεση των εργασιών του κατά τέτοιο τρόπο ώστε να μην εμποδίζονται από την εκτέλεσή τους οι άλλες εργασίες, να συνεργάζεται αρμονικά με την Επιχείρηση, τους εντολοδόχους της ή τους Αναδόχους της, να τους παρέχει κάθε δυνατή βοήθεια και συνδρομή και να συμμορφώνεται με όλες τις σχετικές οδηγίες ή κατευθύνσεις της Επιβλέπουσας Υπηρεσίας.

6.3 Ανεξαρτήτως των ανωτέρω, ενδεχόμενες συμφωνίες του Αναδόχου με τους άλλους Αναδόχους πρέπει προηγουμένως να τυγχάνουν της εγκρίσεως της Επιχείρησης, η οποία διατηρεί το δικαίωμα να απορρίψει τις συμφωνίες αυτές, στην περίπτωση που αντίκεινται στη Σύμβαση ή εμποδίζουν την έγκαιρη και άρτια υλοποίηση της Σύμβασης.

6.4 Κάθε διαφωνία ή κάθε διαφορά μεταξύ του Αναδόχου και των άλλων Αναδόχων θα διευθετείται, με τη μεσολάβηση της Επιβλέπουσας Υπηρεσίας, με σκοπό την απρόσκοπτη συνέχιση των εργασιών.
Ο Ανάδοχος οφείλει να συμμορφωθεί με τις αποφάσεις της Επιβλέπουσας Υπηρεσίας και, σε περίπτωση που διαφωνεί, μπορεί να ασκήσει κάθε νόμιμο δικαίωμά του, χωρίς η άσκηση αυτή να αναστείλει την υλοποίηση της Σύμβασης.

6.5 Ο Ανάδοχος ευθύνεται αλληλέγγυα και σε ολόκληρο έναντι της Επιχείρησης, σε περίπτωση ζημιών σε τρίτους που θα προκληθούν από αυτόν χωριστά ή μαζί με άλλους Αναδόχους και Υπεργολάβους.

Άρθρο 7
Υποκατάσταση και υπεργολαβίες

7.1 Υποκατάσταση.

7.1.1 Ο Ανάδοχος δεν δικαιούται να υποκαταστήσει τον εαυτό του με οποιοδήποτε τρίτο φυσικό ή νομικό πρόσωπο, στην εκτέλεση της Σύμβασης, ή οποιουδήποτε μέρους της, χωρίς προηγούμενη έγγραφη έγκριση της Επιχείρησης.

Εξαιρείται η περίπτωση κατά την οποία ο Ανάδοχος υποκαθίσταται από ένα νέο Ανάδοχο συνεπεία είτε:

α) κατηγορηματικής ρήτρας της Σύμβασης,

β) καθολικής ή μερικής διαδοχής του αρχικού Αναδόχου, λόγω εταιρικής αναδιάρθρωσης, περιλαμβανομένης της εξαγοράς, της απορρόφησης, της

συγχώνευσης ή καταστάσεων αφερεγγυότητας, ιδίως στο πλαίσιο προπτωχευτικών ή πτωχευτικών διαδικασιών από άλλον οικονομικό φορέα ο οποίος πληροί τα κριτήρια ποιοτικής επιλογής που καθορίστηκαν στη Διακήρυξη βάσει της οποίας καταρτίστηκε η Σύμβαση, με την προϋπόθεση ότι η διαδοχή δεν συνεπάγεται άλλες ουσιώδεις τροποποιήσεις της Σύμβασης και δεν γίνεται με σκοπό την αποφυγή της εφαρμογής του Ν. 4412/2016,

υπό τον όρο ότι ο νέος Ανάδοχος θα αναλάβει όλα τα από τη Σύμβαση δικαιώματα και όλες τις από αυτή υποχρεώσεις του Αναδόχου έναντι της Επιχείρησης, μετά από έγγραφη ειδοποίηση προς την Επιχείρηση και απόδειξη του γεγονότος.
Στην περίπτωση υποκατάστασης θα υπογραφεί από μέρους όλων των ενδιαφερομένων μερών Συμπλήρωμα της Σύμβασης και θα αντικατασταθούν οι Εγγυητικές Επιστολές της Σύμβασης.

7.1.2 Σε περίπτωση που πτωχεύσουν ή τεθούν υπό αναγκαστική διαχείριση μέλη Σύμπραξης/Ένωσης, τα εναπομείναντα μέλη υποχρεούνται να ολοκληρώσουν την εκτέλεση Σύμβασης και να αναλάβουν όλες τις υποχρεώσεις των πτωχευσάντων ή των τεθέντων υπό αναγκαστική διαχείριση μελών, όπως αυτές απορρέουν από τη Σύμβαση.

7.1.3 Σε περίπτωση έγκρισης από την Επιχείρηση της υποκατάστασης, ολικά ή μερικά, του Αναδόχου, ο Ανάδοχος δεν απαλλάσσεται από τις ευθύνες και υποχρεώσεις του που απορρέουν από τη Σύμβαση, αλλά θα παραμένει απευθείας και εξολοκλήρου υπεύθυνος για όλες τις πράξεις ή παραλείψεις του Υποκαταστάτη, ή του προσωπικού του, ωσάν αυτές οι πράξεις ή παραλείψεις να οφείλονταν στον ίδιο τον Ανάδοχο.
Στην περίπτωση υποκατάστασής του και εις ολόκληρον ευθύνης του από κοινού με τον Υποκαταστάτη του, ο Ανάδοχος παραιτείται ανεπιφύλακτα του δικαιώματος της διζήσεως.
Η παραίτηση αυτή, αναφορικά με τους Υποκαταστάτες, πρέπει επίσης να αναφέρεται σε όλες τις Συμβάσεις υποκατάστασης που συνάπτει ο Ανάδοχος.
Επίσης, στις εν λόγω Συμβάσεις των Υποκαταστατών με τον Ανάδοχο, πρέπει να αναφέρεται ότι οι Υποκαταστάτες, κατά την εκτέλεση της Σύμβασης, θα ευθύνονται καθένας πλήρως και από κοινού, αδιαίρετα και εις ολόκληρον μαζί με τον Ανάδοχο, έναντι της Επιχείρησης για το αντικείμενο της αντίστοιχης υποκατάστασης.

7.2 Υπεργολάβοι/Υποπρομηθευτές.

7.2.1 Ως Υπεργολάβοι ή Υποπρομηθευτές του Αναδόχου νοούνται αυτοί οι οποίοι έχουν αναλάβει από τον Ανάδοχο την υλοποίηση τμήματος της Σύμβασης, με έγγραφη σύμβαση υπηρεσιών.

7.2.2 Ο Ανάδοχος είναι ελεύθερος να διαλέξει τους Υπεργολάβους και Υποπρομηθευτές του με δική του ευθύνη και με τις εξής προϋποθέσεις:

α. Οι υποψήφιοι Υπεργολάβοι και Υποπρομηθευτές θα είναι έμπειροι και αξιόπιστοι οικονομικοί φορείς.

β. Η επιλογή κάποιου Υπεργολάβου ή Υποπρομηθευτή για κύρια τμήματα της Σύμβασης θα υπόκειται στην έγκριση της Επιχείρησης.
Η έγκριση αυτή θα αφορά μόνο στην από τεχνικής πλευράς εμπειρία και αξιοπιστία τους.
Τα κύρια τμήματα της Σύμβασης, για τα οποία η Επιχείρηση θα ζητήσει την έγκριση των Υπεργολάβων ή Υποπρομηθευτών, καθώς και τα απαραίτητα δικαιολογητικά για την απόδειξη της εμπειρίας και αξιοπιστίας των αναφέρονται στους "Ειδικούς Όρους".

γ. Στην περίπτωση που ο Ανάδοχος επιθυμεί να αντικαταστήσει κάποιον εγκεκριμένο Υπεργολάβο ή Υποπρομηθευτή του, θα μπορεί να το κάνει μόνο με τη συγκατάθεση της Επιχείρησης.

7.2.3 Η παραπάνω διαδικασία δεν είναι απαραίτητη σε περίπτωση που οι Υπεργολάβοι και Υποπρομηθευτές αναφέρονται στη Σύμβαση, οπότε τα παραπάνω στοιχεία έχουν ήδη υποβληθεί και εγκριθεί από την Επιχείρηση.
Σε περίπτωση πάντως που ο Ανάδοχος θέλει να αντικαταστήσει κάποιον από τους Υπεργολάβους και τους Υποπρομηθευτές αυτούς, θα πρέπει να ζητήσει την έγκριση της Λιγνιτικής Μεγαλόπολης Μονοπρόσωπη Α.Ε., σύμφωνα με την παραπάνω παράγραφο 7.2.2.γ.

7.2.4. Μετά τη σύναψη της Σύμβασης και το αργότερο πριν την έναρξη της εκτέλεσης εργασιών σε εγκαταστάσεις της Λιγνιτικής Μεγαλόπολης Μονοπρόσωπη Α.Ε., υπό την άμεση εποπτεία της, ο Ανάδοχος οφείλει να αναφέρει στην Επιχείρηση το όνομα, τα στοιχεία επικοινωνίας και τους νόμιμους εκπροσώπους των υπεργολάβων του, οι οποίοι συμμετέχουν στις εν λόγω υπηρεσίες, εφόσον δεν συμπεριλαμβάνονται στη Σύμβαση και είναι γνωστά τη συγκεκριμένη χρονική στιγμή.
Ο Ανάδοχος οφείλει να γνωστοποιεί στη Λιγνιτική Μεγαλόπολης Μονοπρόσωπη Α.Ε., κάθε αλλαγή των ως άνω πληροφοριών κατά τη διάρκεια της Σύμβασης καθώς και τις απαιτούμενες πληροφορίες σχετικά με κάθε νέο υπεργολάβο τον οποίο ο Ανάδοχος χρησιμοποιεί εν συνεχεία στις εν λόγω υπηρεσίες.

7.2.5 Σε κάθε περίπτωση εκτέλεσης μέρους της Σύμβασης με Υπεργολάβους, ο Ανάδοχος δεν απαλλάσσεται από τις ευθύνες και υποχρεώσεις του που απορρέουν από τη Σύμβαση, αλλά θα παραμένει απευθείας και εξολοκλήρου υπεύθυνος για όλες τις πράξεις ή παραλείψεις των Υπεργολάβων ή του προσωπικού τους, ωσάν αυτές οι πράξεις ή παραλείψεις να οφείλονταν στον ίδιο τον Ανάδοχο.

7.3 Ανάληψη από τη Λιγνιτική Μεγαλόπολης Μονοπρόσωπη Α.Ε., υποχρεώσεων του Αναδόχου προς Υπεργολάβους/ Υποπρομηθευτές του
Η Επιχείρηση δύναται βάσει ρητού όρου της Σύμβασης ή μετά από συμφωνία με τον Ανάδοχο, κατόπιν αιτήσεως του υπεργολάβου και όταν το επιτρέπει η φύση της Σύμβασης, να αναλαμβάνει τις υποχρεώσεις του Αναδόχου έναντι Υπεργολάβων/Υποπρομηθευτών του, σύμφωνα με το άρθρο 336 του Ν. 4412/2016 όπως εκάστοτε ισχύει και τα προβλεπόμενα στο άρθρο 34.9 του παρόντος τεύχους.
Στις ως άνω υποχρεώσεις συμπεριλαμβάνεται και η καταβολή απευθείας στον υπεργολάβο της οφειλόμενης αμοιβής του για την παροχή υπηρεσίας, δυνάμει σύμβασης υπεργολαβίας με τον Ανάδοχο.
Στην περίπτωση αυτή, στους "Ειδικούς Όρους" της Σύμβασης ή σε σχετικό συμπλήρωμά της καθορίζονται τα ειδικότερα μέτρα ή μηχανισμοί που επιτρέπουν στον Ανάδοχο να εγείρει αντιρρήσεις ως προς αδικαιολόγητες πληρωμές καθώς και οι ρυθμίσεις που αφορούν αυτόν τον τρόπο πληρωμής.
Η ανάληψη των υποχρεώσεων του παρόντος όρου από την Επιχείρηση σε καμία περίπτωση δεν αίρει την ευθύνη του Αναδόχου.

Άρθρο 8
Εκχώρηση

8.1 Απαγορεύεται, είναι άκυρη και χωρίς νομικό αποτέλεσμα για την Επιχείρηση, η εκχώρηση από τον Ανάδοχο σε οποιοδήποτε τρίτο φυσικό ή νομικό πρόσωπο, οποιασδήποτε απαίτησης ή δικαιώματος που μπορεί να έχει κατά της Επιχείρησης και προκύπτει από τη Σύμβαση ή σε σχέση με αυτή, εάν γίνει χωρίς προηγούμενη έγγραφη έγκριση της Λιγνιτικής Μεγαλόπολης Μονοπρόσωπη Α.Ε.

8.2 Ειδικότερα, η εκχώρηση της καταβολής συμβατικών ποσών, το ύψος των οποίων θα καθορίζεται από την Επιχείρηση και δεν θα υπερβαίνει το **ογδόντα τοις εκατό (80%)** του συμβατικού τιμήματος, θα πραγματοποιείται μετά την προαναφερθείσα έγκριση και με δικαίωμα της Λιγνιτικής Μεγαλόπολης Μονοπρόσωπη Α.Ε., για περαιτέρω αφαίρεση:

8.2.1 Κάθε απαίτησης της Λιγνιτικής Μεγαλόπολης Μονοπρόσωπη Α.Ε., από

οποιονδήποτε λόγο ή αιτία και εάν προέρχεται.

8.2.2 Κάθε οφειλής του Αναδόχου προς οποιονδήποτε τρίτο, ο οποίος θα είχε το δικαίωμα να την εισπράξει από την Επιχείρηση.

8.2.3 Κάθε οφειλής του Αναδόχου προς το Δημόσιο που θα προέρχεται από τα Αποδεικτικά Φορολογικής και Ασφαλιστικής Ενημερότητας, των οποίων η προσκόμισή είναι απαραίτητη σύμφωνα με τη Σύμβαση και την κείμενη νομοθεσία.

8.2.4 Κάθε οφειλής του Αναδόχου προς το προσωπικό του που είχε απασχοληθεί στο πλαίσιο υλοποίησης της Σύμβασης, η οποία έχει αναγγελθεί στη Λιγνιτική Μεγαλόπολης Μονοπρόσωπη Α.Ε., σύμφωνα με το άρθρο 702 του Αστικού Κώδικα.

8.3 Η πιο πάνω έγκριση εκχώρησης θα χορηγείται με την προϋπόθεση ότι:

- στη ζητούμενη Σύμβαση εκχώρησης θα συμπεριλαμβάνονται απαραιτήτως οι ανωτέρω όροι, η μη διατύπωση των οποίων αποτελεί λόγο μη αποδοχής της εκ μέρους της Λιγνιτικής Μεγαλόπολης Μονοπρόσωπη Α.Ε. και
- θα έχει άμεση και ευνοϊκή επίδραση στην πρόοδο της Σύμβασης.

8.4 Η πιο πάνω Σύμβαση εκχώρησης θα θεωρείται έγκυρη εφόσον αποδεδειγμένα έχει κοινοποιηθεί στη Λιγνιτική Μεγαλόπολης Μονοπρόσωπη Α.Ε.

ΕΝΟΤΗΤΑ 4: ΧΩΡΟΣ ΠΑΡΟΧΗΣ ΥΠΗΡΕΣΙΩΝ

Άρθρο 9
Γνώση των τοπικών συνθηκών

9.1 Ο Ανάδοχος βεβαιώνει ότι έχει επισκεφθεί την περιοχή των προς συντήρηση εγκαταστάσεων και έχει προβεί σε επιτόπια εξέταση της τοποθεσίας τους, των γειτονικών χώρων, της ύπαρξης τυχόν δουλείας διέλευσης και ότι ενημερώθηκε για τις απαιτούμενες βοηθητικές εγκαταστάσεις, τον τύπο εξοπλισμού, τη θέση και καταλληλότητα των υλικών συντήρησης, τα μέσα προσπέλασης στην τοποθεσία παροχής των υπηρεσιών, τις τοπικές εργασιακές συνθήκες και όλες τις άλλες τοπικές συνθήκες που μπορούν να επιδράσουν με οποιοδήποτε τρόπο στην εκτέλεση των εργασιών ή στο κόστος τους.

9.2 Ο Ανάδοχος βεβαιώνει επίσης ότι οι συμβατικές τιμές είναι αποτέλεσμα δικών του υπολογισμών και βασίζονται στη δική του γνώση και εκτίμηση των συνθηκών και κινδύνων που υπάρχουν και όχι σ' οποιαδήποτε περιγραφή ή δήλωση της Επιχείρησης.

9.3 Σε καμία περίπτωση ο Ανάδοχος δεν δικαιούται αποζημίωσης ή πρόσθετης αμοιβής για λόγους που αφορούν στις συνθήκες υλοποίησης των υπηρεσιών, πλην των ρητά αναφερομένων στη Σύμβαση.
Εφόσον κατά την εκτέλεση της Σύμβασης αποδειχθεί ότι οι πραγματικές συνθήκες αποκλίνουν ουσιωδώς εκείνων που προκύπτουν από τα χορηγηθέντα από τη Λιγνιτική Μεγαλόπολης Μονοπρόσωπη Α.Ε., στοιχεία, ο Ανάδοχος οφείλει να υποβάλει αμελλητί προς τη Λιγνιτική Μεγαλόπολης Μονοπρόσωπη Α.Ε., τα αναγκαία αποδεικτικά στοιχεία.
Οποιαδήποτε σχετική με το ζήτημα αυτό απαίτηση του Αναδόχου προϋποθέτει εν τούτοις την εκ του λόγου αυτού ύπαρξη σημαντικής διατάραξης της ισορροπίας μεταξύ παροχής και αντιπαροχής της Σύμβασης.

ΕΝΟΤΗΤΑ 5: ΠΡΟΣΩΠΙΚΟ ΑΝΑΔΟΧΟΥ

Άρθρο 10
Προσωπικό του Αναδόχου

10.1 Ο Ανάδοχος υποχρεούται να διαθέσει, με δική του ευθύνη και δαπάνες, όλο το προσωπικό που απαιτείται για την εκπλήρωση των υποχρεώσεων του που προκύπτουν από τη Σύμβαση και είναι υπεύθυνος, δυνάμει του Αστικού και Ποινικού Ελληνικού Δικαίου, για όλες τις πράξεις ή και παραλείψεις του εν λόγω προσωπικού, που σχετίζονται με τη Σύμβαση.

10.2 Το προσωπικό που απασχολεί ο Ανάδοχος για την εκτέλεση της Σύμβασης ασχέτως ειδικότητας, πρέπει να είναι ικανό, αριθμητικά επαρκές, ειδικευμένο και να έχει όλα τα προσόντα και τις προϋποθέσεις που προβλέπονται από την Ελληνική Νομοθεσία και τους σχετικούς Κανονισμούς, ώστε να εξασφαλίζεται η έγκαιρη και άρτια αποπεράτωση των παρεχόμενων υπηρεσιών.

10.3 Ο Ανάδοχος οφείλει να υποβάλει στην Επιχείρηση, με την εγκατάστασή του στις εγκαταστάσεις της Λιγνιτικής Μεγαλόπολης Μονοπρόσωπη Α.Ε., κατάσταση του προσωπικού που θα απασχολεί (αριθμός, ειδικότητα) καθώς και κάθε πληροφορία που κρίνει απαραίτητη η Επιχείρηση για το προσωπικό αυτό.
Οφείλει δε να πληροφορεί την Επιχείρηση προκαταβολικά για οποιαδήποτε ουσιαστική αυξομείωση του αριθμού του προσωπικού του καθ' όλη τη διάρκεια εκτέλεσης των εργασιών και μέχρι την Προσωρινή Παραλαβή.

10.4 Ο Ανάδοχος οφείλει να υποβάλει στην Επιχείρηση, έγκαιρα και σε κάθε περίπτωση πριν από την άφιξη αλλοδαπού προσωπικού του στη Ελλάδα, έγγραφα στοιχεία με τα οποία αποδεικνύεται η καταλληλότητα (εκπαίδευση, προσόντα) του προσωπικού αυτού που αποστέλλεται στην Ελλάδα για τις ανάγκες της Σύμβασης, όπως και κάθε άλλο στοιχείο που θεωρείται αναγκαίο για να υποστηριχθεί από την Επιχείρηση η έκδοση από τις αρμόδιες Ελληνικές Αρχές των αναγκαίων αδειών εργασίας, θεωρήσεων διαβατηρίων κ.λπ.
Τυχόν δαπάνες για τα παραπάνω βαρύνουν τον Ανάδοχο.

10.5 Η Επιχείρηση έχει το δικαίωμα να ζητά, με έγγραφη ειδοποίηση προς τον Ανάδοχο, την απομάκρυνση οποιουδήποτε μέλους του προσωπικού του που κρίνεται για οποιοδήποτε βάσιμο λόγο ως ακατάλληλο.
Ο Ανάδοχος είναι υποχρεωμένος χωρίς αντιρρήσεις να απομακρύνει το μέλος αυτό του προσωπικού του με δικές του δαπάνες και δεν μπορεί να το ξαναχρησιμοποιήσει χωρίς προηγούμενη γραπτή έγκριση της Επιχείρησης.

10.6 Στην περίπτωση που αποσύρεται ή απομακρύνεται από τις εγκαταστάσεις της Λιγνιτικής Μεγαλόπολης Μονοπρόσωπη Α.Ε., ένα μέλος του προσωπικού του Αναδόχου που εκτελεί εξειδικευμένη εργασία, ο Ανάδοχος δεν δύναται να επικαλεσθεί την απομάκρυνση αυτή ως λόγο καθυστέρησης για την εκτέλεση της Σύμβασης ή οποιουδήποτε τμήματός της.

10.7 Ο Ανάδοχος αναλαμβάνει την πλήρη ευθύνη, σύμφωνα με τους όρους και τις προβλέψεις που καθορίζονται στο άρθρο αυτό, για το δικό του προσωπικό και για το προσωπικό των υποπρομηθευτών και των υπεργολάβων του.

Άρθρο 11
Νυχτερινή, υπερωριακή εργασία- Εργασία τις αργίες και εορτές

11.1 Επιτρέπεται η εκτέλεση από τον Ανάδοχο νυχτερινής ή υπερωριακής εργασίας και εργασίας κατά τις αργίες και εορτές, σύμφωνα με όσα ορίζονται από τους Νόμους του Κράτους, εκτός αν υπάρχει ρητή απαγορευτική εντολή της Επιχείρησης.
Στις περιπτώσεις αυτές, ο Ανάδοχος δεν δικαιούται πρόσθετης αποζημίωσης, υποχρεούται όμως να τηρεί όλους τους Νόμους και Κανονισμούς που αφορούν σε τέτοιες εργασίες.

11.2 Ο Ανάδοχος είναι υποχρεωμένος να ανακοινώνει στην Επιβλέπουσα Υπηρεσία γραπτά, πριν από **είκοσι τέσσερις (24)** τουλάχιστον **ώρες**, την πρόθεσή του να εκτελέσει εργασία νυχτερινή, υπερωριακή ή κατά τις αργίες και εορτές.

11.3 Αν ο Ανάδοχος δεν μπορέσει να εξασφαλίσει έγκριση από τις Αρμόδιες Αρχές για υπερωριακή εργασία, αυτό δεν θα αποτελέσει δικαιολογία για παράταση των προθεσμιών εκτέλεσης της Σύμβασης.
Ειδικά για την υπερωριακή εργασία, η Επιχείρηση θα συνηγορεί, εφόσον κρίνεται απαραίτητο και δεν υπάρχει δυνατότητα χρησιμοποίησης περισσότερου προσωπικού, αλλά δεν μπορεί να εγγυηθεί την εξασφάλιση της σχετικής έγκρισης από τις αρμόδιες Αρχές.

11.4 Κατά την εκτέλεση της νυχτερινής εργασίας, ο Ανάδοχος υποχρεούται να παρέχει με δαπάνη του πρόσθετο και ικανοποιητικό φωτισμό για την ασφάλεια του προσωπικού του και παντός τρίτου, καθώς και κατάλληλα μέσα που να επιτρέπουν την καλή τοποθέτηση και επιθεώρηση των υλικών και την από κάθε άποψη σωστή εκτέλεση των εργασιών.

11.5 Εάν για την ασφάλεια των εγκαταστάσεων της Επιχείρησης ή την τεχνική αρτιότητα των υπηρεσιών ή την εκπλήρωση των συμβατικών υποχρεώσεων του Αναδόχου ή εξαιτίας άλλων περιορισμών στις ώρες εργασίας που επιβάλουν τρίτοι (Δημόσιες Υπηρεσίες, Δήμοι και Κοινότητες, σημαντικοί Καταναλωτές κ.λπ.) είναι αναγκαία, κατά την κρίση της Επιχείρησης, η νυχτερινή ή υπερωριακή εργασία ή η εκτέλεση εργασίας κατά τις αργίες και εορτές, ο Ανάδοχος είναι υποχρεωμένος, μετά από σχετική εντολή, να την πραγματοποιεί χωρίς αντίρρηση και χωρίς καμία ιδιαίτερη αποζημίωση, εφόσον δεν προβλέπεται διαφορετικά στους "Ειδικούς Όρους".

ΕΝΟΤΗΤΑ 6: ΕΡΓΟΤΑΞΙΑ - ΜΗΧΑΝΗΜΑΤΑ

Άρθρο 12
Γραφεία και λοιπές εγκαταστάσεις του Αναδόχου

12.1 Ο Ανάδοχος είναι υποχρεωμένος με δικές του δαπάνες να κατασκευάζει, συντηρεί και διατηρεί σε λειτουργία Γραφεία και λοιπές εγκαταστάσεις, που απαιτούνται για την παροχή των υπηρεσιών συντήρησης και που θα χρησιμοποιούνται τόσο για γραφεία, συνεργεία, αποθήκες, κτίριο πρώτων βοηθειών κ.λπ., όσο και για διαμονή του προσωπικού του.
Οι εγκαταστάσεις αυτές, έστω και αν είναι προσωρινές, πρέπει να πληρούν τους όρους υγιεινής, να παρέχουν λογικές ανέσεις και να έχουν νερό πόσιμο, πυροσβεστικές συσκευές και αποχετευτικές και ηλεκτρικές εγκαταστάσεις.

12.2 Όλες οι εγκαταστάσεις, που θα απαιτηθούν για τους προηγούμενους σκοπούς, θα κατασκευάζονται σε κατάλληλες τοποθεσίες και με βάση σχέδια, που θα εκπονεί ο Ανάδοχος και θα εγκρίνει η Επιβλέπουσα Υπηρεσία.
Οι εγκρίσεις αυτές της Επιχείρησης δεν μειώνουν την αποκλειστική ευθύνη του Αναδόχου σχετικά με την κατασκευή όλων των εγκαταστάσεων και τη χρησιμοποίηση αυτών.

12.3 Η διαχείριση, λειτουργία, συντήρηση και φύλαξη των προαναφερομένων εγκαταστάσεων ανήκει στον Ανάδοχο και πρέπει να γίνεται πάντοτε σύμφωνα με τους Νόμους και Κανονισμούς ασφάλειας, υγιεινής και δημόσιας τάξης.
Ο Ανάδοχος είναι υποχρεωμένος να εκδίδει κανονισμούς λειτουργίας των εγκαταστάσεων αυτών και να παίρνει τα κατάλληλα μέτρα για την εφαρμογή τους.

12.4 Ο Ανάδοχος πρέπει να εξασφαλίσει και να διατηρεί κατάλληλες εγκαταστάσεις υγιεινής για όλο το προσωπικό που απασχολείται στη Σύμβαση.
Για το σκοπό αυτό θα προβλεφθούν επαρκείς και κατάλληλες εγκαταστάσεις στα γραφεία του Αναδόχου, τους καταυλισμούς και σε άλλες τέτοιες θέσεις μέσα στην περιοχή που παρέχονται οι υπηρεσίες ή κοντά σε αυτή, σύμφωνα με τις οδηγίες και εγκρίσεις που θα δοθούν από την Επιβλέπουσα Υπηρεσία.

12.5 Ο Ανάδοχος υποχρεούται να εγκαταστήσει και να διατηρεί σε καλή λειτουργία πυροσβεστικές συσκευές και να εξασφαλίσει χημικούς πυροσβεστήρες, που θα τοποθετηθούν μέσα ή κοντά στις εγκαταστάσεις του.
Τα μέτρα που προβλέπονται για την προστασία από φωτιά και την κατάσβεσή της, πρέπει να είναι σύμφωνα με τον Κανονισμό Πυροπροστασίας και τις λοιπές ισχύουσες σχετικές διατάξεις και τις οδηγίες της Επιβλέπουσας Υπηρεσίας, χωρίς αυτό να μειώνει κατά οποιοδήποτε τρόπο την αποκλειστική ευθύνη του Αναδόχου.

12.6 Ανάλογα με το μέγεθος και τη φύση των παρεχόμενων υπηρεσιών συντήρησης είναι δυνατό με τους "Ειδικούς Όρους" να αυξηθούν ή μειωθούν οι απαιτήσεις της Επιχείρησης για τις Εργοταξιακές εγκαταστάσεις του Αναδόχου.

Άρθρο 13
Καθαριότητα Εγκαταστάσεων Αναδόχου - Καθαρισμός της περιοχής παροχής των υπηρεσιών

13.1 Κατά τη διάρκεια εκτέλεσης των εργασιών, καθώς και μετά την αποπεράτωσή τους και μέχρι τη διάλυση των εγκαταστάσεών του, ο Ανάδοχος θα είναι υπεύθυνος για τη διατήρηση της καθαριότητας στους χώρους εργασίας, καθώς και για την έγκαιρη και με κατάλληλο τρόπο απομάκρυνση ή καταστροφή άχρηστων υλικών και άλλων απορριμμάτων σε τοποθεσίες που επιτρέπουν η Επιβλέπουσα Υπηρεσία και οι Δημόσιες Αρχές.
Ο Ανάδοχος υποχρεούται να διατηρεί μόνιμο και ιδιαίτερο προσωπικό που θα φροντίζει για την καθαριότητα.

13.2 Κατά τη διάρκεια εκτέλεσης των εργασιών συντήρησης, ο Ανάδοχος με δαπάνες του θα μεριμνά για την απαιτούμενη διακίνηση των μηχανημάτων, των ανταλλακτικών, χρησίμων υλικών ή υλικών περισυλλογής, εφοδίων κ.λπ., καθώς επίσης και για τη μεταφορά, ταξινόμηση και αποθήκευσή τους σε χώρους που θα καθορισθούν από την Επιχείρηση.
Επίσης θα προβαίνει στη διάθεσή τους ακολουθώντας τις οδηγίες της Επιχείρησης.

13.3 Αμέσως μετά την αποπεράτωση των εργασιών, ο Ανάδοχος είναι υποχρεωμένος με ευθύνη, μέριμνα, μέσα και δαπάνες του, ύστερα από γραπτή οδηγία της Επιβλέπουσας Υπηρεσίας, να απομακρύνει τις άχρηστες εγκαταστάσεις του από τους χώρους της Λιγνιτικής Μεγαλόπολης Μονοπρόσωπη Α.Ε. και να φροντίσει για τον πλήρη και επιμελή καθαρισμό του ευρύτερου χώρου παροχής των υπηρεσιών.
Είναι υποχρεωμένος επίσης, να αποκομίσει από τις εγκαταστάσεις της Λιγνιτικής Μεγαλόπολης Μονοπρόσωπη Α.Ε., τα μηχανήματα, τα υλικά και τα εφόδια ιδιοκτησίας του, καθώς και όλα τα κατάλοιπα ή απορρίμματα, που προέρχονται από την εκτέλεση των υπηρεσιών.

13.4 Εάν ο Ανάδοχος δεν συμμορφωθεί με τις υποχρεώσεις του, που αναφέρονται στις προηγούμενες παραγράφους, η Επιχείρηση έχει το δικαίωμα, αφού περάσει άπρακτη η λογική προθεσμία που θα δοθεί στον Ανάδοχο για το σκοπό αυτό, να εκτελέσει για λογαριασμό του, με δαπάνες και ευθύνη του, τις εργασίες αποξήλωσης, αποκομιδής και εκκαθάρισης που προβλέπονται στο άρθρο αυτό.

Άρθρο 14
Μηχανήματα, εργαλεία και υλικά

14.1 Εφόσον δεν προβλέπεται διαφορετικά στους "Ειδικούς Όρους" της Σύμβασης, ο Ανάδοχος είναι υποχρεωμένος, με δικές του δαπάνες, να προβαίνει στην προμήθεια, εγκατάσταση και λειτουργία οποιωνδήποτε μηχανημάτων, εργαλείων, υλικών και εφοδίων, αναγκαίων ή χρήσιμων για την εκτέλεση της Σύμβασης.
Τα υπόψη μηχανήματα, εργαλεία, υλικά και εφόδια, καθώς και όλα τα ικριώματα, εγκαταστάσεις, που χρησιμοποιούνται προσωρινά ή οριστικά για την υλοποίηση της Σύμβασης, πρέπει να είναι κατάλληλα για τη χρήση που προορίζονται και να παρέχουν

πλήρη ασφάλεια για τις εγκαταστάσεις της Λιγνιτικής Μεγαλόπολης Μονοπρόσωπη Α.Ε. και το προσωπικό.
Για το σκοπό αυτό, η Επιχείρηση έχει το δικαίωμα να κάνει οποτεδήποτε, σύμφωνα με τις διατάξεις των "Τεχνικών Προδιαγραφών" ή τις απαιτήσεις των Κανονισμών που ισχύουν, δειγματοληψίες ή/και δοκιμές στα υλικά και στις εργασίες που εκτελούνται.
Οι δαπάνες των δοκιμών αυτών θα βαρύνουν τον Ανάδοχο, εκτός αν καθορίζεται διαφορετικά στους "Ειδικούς Όρους" της Σύμβασης.

14.2 Η Επιχείρηση δικαιούται να απαγορεύσει τη χρήση ή/και την εγκατάσταση οποιουδήποτε μηχανήματος, εργαλείου, βοηθητικής εγκατάστασης κ.λπ., εφόσον θεωρεί τη χρήση ή την εγκατάστασή τους ως μη ασφαλή.

14.3 Απαγορεύεται στον Ανάδοχο να απομακρύνει από τις εγκαταστάσεις της Λιγνιτικής Μεγαλόπολης Μονοπρόσωπη Α.Ε., οποιοδήποτε μηχάνημα, εργαλείο, υλικό ή εφόδιο ή οποιαδήποτε εγκατάσταση του Αναδόχου έχει προσκομιστεί στο χώρο της Λιγνιτικής Μεγαλόπολης Μονοπρόσωπη Α.Ε., ή που έχει κατασκευαστεί σ' αυτόν, χωρίς προηγούμενη γραπτή έγκριση της Επιβλέπουσας Υπηρεσίας.

14.4 Ανεξάρτητα από τη γενική υποχρέωση που έχει ο Ανάδοχος να συντηρεί διαρκώς τα μηχανήματά του και να τα διατηρεί σε κατάσταση που να παρέχουν πλήρη ασφάλεια για το προσωπικό και τις εγκαταστάσεις, έχει επί πλέον την υποχρέωση να προσκομίζει για κάθε ανυψωτικό Μηχάνημα (γερανό, αναβατόριο κ.λπ.) που θα χρησιμοποιηθεί για την υλοποίηση της Σύμβασης, πριν την άφιξη του στις εγκαταστάσεις της Λιγνιτικής Μεγαλόπολης Μονοπρόσωπη Α.Ε., πιστοποιητικό σε ισχύ που να έχει εκδοθεί από ειδικό επίσημο Οργανισμό Ασφάλειας και με το οποίο θα αποδεικνύεται ότι το Μηχάνημα έχει υποβληθεί σε δοκιμές ασφαλείας που προβλέπονται στους σχετικούς Κανονισμούς.
Ο Ανάδοχος υποχρεούται να διατηρεί σε ισχύ τα πιστοποιητικά αυτά σε όλη τη διάρκεια εκτέλεσης της Σύμβασης.
Η προσκόμιση αυτή δεν αναιρεί την αποκλειστική ευθύνη του Αναδόχου για την ασφαλή λειτουργία των Μηχανημάτων αυτών.

ΕΝΟΤΗΤΑ 7: ΕΥΘΥΝΕΣ - ΕΓΓΥΗΣΕΙΣ ΑΝΑΔΟΧΟΥ

Άρθρο 15
Ευθύνες του Αναδόχου – Περιορισμοί Ευθύνης Συμβαλλομένων

15.1 Ο Ανάδοχος αναλαμβάνει την υποχρέωση να εκτελέσει οποιοδήποτε τμήμα καθώς και το σύνολο της Σύμβασης άρτια, πλήρως, εμπρόθεσμα και σύμφωνα προς τους κανόνες της επιστήμης και τεχνικής, τις προβλέψεις των "Τεχνικών Προδιαγραφών" καθώς και τους εμπορικούς όρους της Σύμβασης.

15.2 Ο Ανάδοχος και οι Υπεργολάβοι του πρέπει να τηρούν τις υποχρεώσεις στους τομείς του περιβαλλοντικού, κοινωνικού και εργατικού δικαίου που έχουν θεσπιστεί από το δίκαιο της Ένωσης, το εθνικό δίκαιο, συλλογικές συμβάσεις ή σε σχετικές διεθνείς διατάξεις, οι οποίες απαριθμούνται στο Παράρτημα XIV του Προσαρτήματος Β του Ν. 4412/2016, όπως εκάστοτε ισχύει.
Ειδικότερα οφείλουν να συμμορφώνονται αυστηρά προς τους ισχύοντες στην Ελλάδα σχετικούς Νόμους, Διατάγματα, Κανονισμούς και Αστυνομικές διατάξεις, και των σχετικών με την Υγεία και Ασφάλεια στην Εργασία και με την προστασία του περιβάλλοντος διατάξεων, έγγραφες διαταγές από Δημόσιες, Δημοτικές ή άλλες Αρχές, που θα αναφέρονται σε νόμιμες απαιτήσεις τους για την εκτέλεση εργασιών από τον Ανάδοχο, καθώς και προς τους Κανονισμούς και τις έγγραφες εντολές και οδηγίες της Επιχείρησης, συμπεριλαμβανομένων των Κανονισμών Ασφαλείας της Επιχείρησης.

<u>Επίσης πρέπει να:</u>

α. παρέχουν τις υπηρεσίες υπό ασφαλείς συνθήκες όσον αφορά τις εργασίες και όλο το απασχολούμενο σ' αυτές προσωπικό, καθώς επίσης και τους τρίτους.

β. εκδίδουν με μέριμνά τους και δαπάνες τους κάθε άδεια που προβλέπεται από τους παραπάνω Νόμους και Διατάγματα, εκτός αν άλλως ορίζεται στους "Ειδικούς Όρους" Σύμβασης.

γ. αναφέρουν αμέσως στην Επιχείρηση και τις Αρμόδιες Αρχές και παίρνουν όλα τα αναγκαία μέτρα, σε περίπτωση ατυχήματος σε οποιοδήποτε άτομο ή ζημίας σε οποιαδήποτε ιδιοκτησία (συμπεριλαμβανομένων αυτών της Επιχείρησης).

δ. αναφέρουν στην Επιχείρηση οποιαδήποτε ζημιά ή απώλεια του Εξοπλισμού και των εγκαταστάσεων της Επιχείρησης.

ε. ανακοινώνουν στην Επιχείρηση τις διαταγές που απευθύνονται ή κοινοποιούνται σε αυτούς κατά τη διάρκεια εκτέλεσης της Σύμβασης και τα διάφορα έγγραφα των Αρχών, σχετικά με τα υποδεικνυόμενα μέτρα ελέγχου, ασφάλειας κ.λπ.

15.2 Ειδικότερα και μέχρι την Προσωρινή Παραλαβή του αντικειμένου της Σύμβασης:

15.2.1 Ο Ανάδοχος ευθύνεται και φέρει τον κίνδυνο οποιασδήποτε ζημίας ή απώλειας ή καταστροφής του Εξοπλισμού, καθώς και των κάθε είδους εγκαταστάσεών του στο Χώρο της Λιγνιτικής Μεγαλόπολης Μονοπρόσωπη Α.Ε., από οποιοδήποτε λόγο ή αιτία, περιλαμβανομένων των περιστατικών Ανωτέρας Βίας, κατά τα οριζόμενα στο άρθρο 32 του παρόντος τεύχους, είναι δε υποχρεωμένος να επισκευάζει ή να αντικαθιστά κάθε τμήμα του Εξοπλισμού, που έχει υποστεί βλάβη, κατά τρόπο που να ικανοποιεί πλήρως την Επιχείρηση, εξαιρουμένων των ζημιών που οφείλονται σε αποκλειστική υπαιτιότητα της Λιγνιτικής Μεγαλόπολης Μονοπρόσωπη Α.Ε., ή του προσωπικού της καθώς και σε περιστατικά ανωτέρας βίας, τα οποία κατά τα οριζόμενα στο άρθρο περί Ανωτέρας Βίας εξαιρούνται και δεν καλύπτονται από τα συνήθη ασφαλιστήρια κατά παντός κινδύνου.
Στις εξαιρούμενες αυτές περιπτώσεις τα δύο μέρη θα συμφωνήσουν από κοινού για τον εύλογο επιμερισμό των δαπανών που θα απαιτηθούν για την εκ νέου αποπεράτωση των υπηρεσιών, στο βαθμό και στην έκταση που αυτές επλήγησαν.

15.2.2 Ο Ανάδοχος ευθύνεται για την αποκατάσταση οποιουδήποτε ελαττώματος των υπηρεσιών, όπως καθορίζεται στο άρθρο 23 του παρόντος τεύχους.

15.2.3 Επίσης ο Ανάδοχος ευθύνεται:

α. έναντι τρίτων, έναντι του προσωπικού της Επιχείρησης, καθώς και έναντι του δικού του προσωπικού και των Υπεργολάβων του, για ζημίες γενικά, στις οποίες συμπεριλαμβάνονται οι ζημίες σε ιδιοκτησία, οι σωματικές βλάβες ή και θάνατος οποιουδήποτε προσώπου, ακόμη και αυτών που δεν καλύπτονται από τα συνήθη ασφαλιστήρια συμβόλαια.

β. έναντι της Επιχείρησης, για κάθε είδους ζημίες ή άμεσες θετικές δαπάνες που θα υποστεί λόγω μη εκπληρώσεως από τον Ανάδοχο των συμβατικών του υποχρεώσεων ή που απορρέουν από ελαττώματα των υπηρεσιών ή ακόμη και από την υλοποίησή τους σύμφωνα με τη Σύμβαση, καθώς και από περιστατικά που συμβαίνουν κατά την εκτέλεση.

15.3 Από την ημερομηνία της Προσωρινής Παραλαβής των υπηρεσιών και μέχρι την Οριστική Παραλαβή τους, ο Ανάδοχος ευθύνεται για όλες τις αναφερόμενες περιπτώσεις της προηγούμενης παραγράφου 15.2, αλλά μόνο για λόγους που οφείλονται σε αυτόν τον ίδιο ή στους εκπροσώπους του και Υποκαταστάτες του ή/και σε ελαττώματα των υπηρεσιών.

15.4 Τέλος για κάθε μη εκπλήρωση ή πλημμελή εκπλήρωση των υποχρεώσεων του Αναδόχου ή των Υπεργολάβων του, ευθύνεται αποκλειστικά ο Ανάδοχος και αναλαμβάνει κάθε σχετική ευθύνη που προκύπτει από τη Σύμβαση, είτε αστική είτε ποινική, έναντι της Επιχείρησης και κάθε τρίτου.
Επίσης ο Ανάδοχος υποχρεούται να αναλάβει με δαπάνες του την υπεράσπιση της Επιχείρησης σε κάθε τυχόν σχετική αγωγή και μήνυση, που θα εγείρει οποιοσδήποτε κατά

της Επιχείρησης ή/και του προσωπικού της, για λόγους που ανάγονται σε ενέργειες ή παραλείψεις του Αναδόχου (ή των Υποπρομηθευτών / Υπεργολάβων του).
Οι δαπάνες αυτές θα επιστρέφονται στον Ανάδοχο σε περίπτωση που ήθελε τελεσιδίκως κριθεί ότι οι ως άνω ενέργειες ή παραλείψεις δεν εμπίπτουν στη σφαίρα ευθύνης του Αναδόχου (ή των Υποπρομηθευτών / Υπεργολάβων του).

15.5 Οι ευθύνες του Αναδόχου για αποζημίωση της Επιχείρησης, που απορρέουν από τη Σύμβαση δεν θα υπερβαίνουν το **πενήντα τοις εκατό** (**50%**) του Συμβατικού Τιμήματος, προσαυξανόμενου με το τίμημα των τυχόν πρόσθετων εργασιών και των Συμπληρωμάτων της Σύμβασης καθώς και με τις αναθεωρήσεις τους, εκτός των περιπτώσεων κατά τις οποίες συντρέχει λόγος απόρριψης των υπηρεσιών, οπότε το ποσοστό αυτό δεν θα υπερβαίνει το **εκατό τοις εκατό** (**100%**) του ως άνω καθοριζομένου Συμβατικού Τιμήματος.
Οι ευθύνες της Επιχείρησης για αποζημίωση του Αναδόχου, που απορρέουν από τη Σύμβαση δεν θα υπερβαίνουν το **πενήντα τοις εκατό** (**50%**) του Συμβατικού Τιμήματος προσαυξανόμενου με το τίμημα των τυχόν πρόσθετων εργασιών και των Συμπληρωμάτων της Σύμβασης καθώς και με τις αναθεωρήσεις τους.
Επιπλέον οι συμβαλλόμενοι συμφωνούν ότι δεν θα ευθύνονται έναντι αλλήλων για τυχόν έμμεσες δαπάνες ή/και αποθετικές ζημίες.

Άρθρο 16
Παραιτήσεις και Εγκρίσεις

16.1 Σε περίπτωση που η Επιχείρηση επιλέξει να παραιτηθεί από οποιαδήποτε δικαιώματά της, που απορρέουν από τη Σύμβαση, σε σχέση με τον έλεγχο των υπηρεσιών ή τμήματός τους, ή στην περίπτωση που η Επιχείρηση εγκρίνει οποιοδήποτε έγγραφο, σχέδιο ή ενέργεια του Αναδόχου, η παραίτηση αυτή από δικαίωμα ή η παροχή έγκρισης κατ' ουδένα τρόπο απαλλάσσει τον Ανάδοχο των ευθυνών του, που απορρέουν από τη Σύμβαση.

16.2 Ο Ανάδοχος παραιτείται ρητά και ανεπιφύλακτα όλων των κατά τα άρθρα 325-329, 695 και 1106 του Αστικού Κώδικα δικαιωμάτων του με την εξαίρεση των οριζομένων στην παράγραφο 26.4 του παρόντος τεύχους.
Επίσης παραιτείται εκτός των ανωτέρω διατάξεων του Αστικού Κώδικα και του άρθρου 388 του Αστικού Κώδικα ή/και των δικαιωμάτων του που απορρέουν από οποιοδήποτε άλλο Νόμο, διάταξη κ.λπ., που είναι σε ισχύ ή θα ισχύσει στο μέλλον και αφορούν σε αναθεώρηση ή /και αναπροσαρμογή του συμβατικού τιμήματος, έναντι του οποίου αυτός ανέλαβε την παροχή των υπηρεσιών και τούτο ανεξάρτητα οποιωνδήποτε τυχόν μεταβολών συνθηκών, εκτός αν ορίζεται διαφορετικά στη Σύμβαση, δοθέντος ότι τον κίνδυνο της απρόοπτης μεταβολής των συνθηκών τον θεωρεί ο Ανάδοχος ως ενδεχόμενο και τον αποδέχεται.
Στην έννοια της ανωτέρω απρόοπτης μεταβολής των συνθηκών δεν περιλαμβάνεται η τροποποίηση Νομοθεσίας σχετικά με την Προστασία του Περιβάλλοντος, στο βαθμό που με την τιμολόγηση που προβλέπεται στη Σύμβαση δεν καλύπτεται το κόστος των επιπλέον εργασιών, που θα προκύψουν εξαιτίας των περιπτώσεων αυτών.

Άρθρο 17
Εγγυήσεις - Εγγυητικές Επιστολές

17.1 Ο Ανάδοχος εγγυάται :

α. την πιστή εκπλήρωση όλων των από τη Σύμβαση υποχρεώσεων του καθώς και την καλή και τεχνικά άρτια, σύμφωνα προς τους όρους της Σύμβασης και τους παραδεδεγμένους κανόνες της σύγχρονης επιστήμης, συντήρηση του Εξοπλισμού, ώστε αυτός να είναι κατάλληλος για απρόσκοπτη λειτουργία του τον σκοπό για τον οποίο συμφωνήθηκε και προορίζεται.

β. την παροχή των υπηρεσιών, τόσο μερικά όσο και ολικά, μέσα στις προθεσμίες που καθορίζονται στη Σύμβαση.

γ. ότι ο συντηρηθείς εξοπλισμός θα είναι απαλλαγμένος κάθε ελαττώματος σχετικού με την παρασχεθείσα συντήρηση.
Η εγγύηση αυτή δεν καλύπτει συνήθη φθορά, φθορές και ζημιές που οφείλονται σε έλλειψη συντήρησης από τη Λιγνιτική Μεγαλόπολης Μονοπρόσωπη Α.Ε., ή σε σφάλματα κατά τη λειτουργία, καθώς και ελαττώματα τα οποία, αν και έγιναν αντιληπτά από τη Λιγνιτική Μεγαλόπολης Μονοπρόσωπη Α.Ε., δεν γνωστοποιήθηκαν στον Ανάδοχο.

17.2 Σε περίπτωση μη τήρησης από τον Ανάδοχο των εγγυηθέντων από αυτόν, η Επιχείρηση δικαιούται να ασκήσει όλα τα σχετικά δικαιώματα που της παρέχονται από τη Σύμβαση.
Η μη άσκηση όμως από την Επιχείρηση οποιουδήποτε από τα δικαιώματά της, δεν θα ερμηνεύεται ως παραίτηση της Επιχείρησης από τα δικαιώματα αυτά.

17.3 Για την ακριβή, εμπρόθεσμη και πιστή εκπλήρωση των από τη Σύμβαση υποχρεώσεών του, συμπεριλαμβανομένων των υποχρεώσεών του προς τρίτους έναντι των οποίων η Επιχείρηση τυχόν θα ευθύνεται σύμφωνα με τους Ελληνικούς Νόμους για καταβολή προστίμων και ποινικών ρητρών λόγω της μη εκπλήρωσης των υποχρεώσεων του Αναδόχου όπως αυτές απορρέουν από τη Σύμβαση, ο Ανάδοχος παρέχει όσες από τις παρακάτω εγγυήσεις προβλέπονται στο "Συμφωνητικό" της Σύμβασης:

α. Από την Εγγυητική Επιστολή Καλής Εκτέλεσης που κατατίθεται από τον Ανάδοχο κατά την υπογραφή της Σύμβασης.

β. Από την Εγγυητική Επιστολή Προκαταβολής που κατατίθεται για την ανάληψη από τον Ανάδοχο σχετικής προκαταβολής.

γ. Από την εγγύηση με μορφή κρατήσεων που γίνονται σε κάθε πληρωμή προς τον Ανάδοχο.

δ. Εγγυητική Επιστολή Καλής Λειτουργίας που κατατίθεται από τον Ανάδοχο σε αντικατάσταση της Εγγυητικής Επιστολής Καλής Εκτέλεσης.

Οι παραπάνω εγγυήσεις παρέχονται με τη μορφή Εγγυητικών Επιστολών, οι οποίες εκδίδονται με δαπάνες του Αναδόχου, σύμφωνα με αντίστοιχα υποδείγματα της Επιχείρησης, τους όρους, τις προϋποθέσεις και το ποσό που καθορίζονται στο "Συμφωνητικό" ή στους "Ειδικούς Όρους" της Σύμβασης και τα αναφερόμενα στις επόμενες παραγράφους.

17.4 <u>Εγγυητική Επιστολή Καλής Εκτέλεσης (ΕΕΚΕ).</u>

17.4.1 Ο Ανάδοχος υποχρεούται να παράσχει στην Επιχείρηση ΕΕΚΕ, η οποία θα αντικαταστήσει την Εγγυητική Επιστολή Συμμετοχής στο Διαγωνισμό που βρίσκεται στα χέρια της Επιχείρησης.

17.4.2 Για οποιαδήποτε αύξηση του Συμβατικού Τιμήματος στην οποία περιλαμβάνεται και η τυχόν αναθεώρηση τιμών και εφόσον μια ή περισσότερες αυξήσεις μαζί υπερβαίνουν το καθοριζόμενο στο "Συμφωνητικό" ποσοστό του Συμβατικού Τιμήματος, ο Ανάδοχος υποχρεούται να καταθέσει συμπληρωματικές ΕΕΚΕ.

17.4.3 Σε περίπτωση που ο Ανάδοχος αρνείται να καταθέσει τις ως άνω συμπληρωματικές ΕΕΚΕ, τότε η Επιχείρηση δικαιούται να παρακρατεί τα αντίστοιχα ποσά από οποιαδήποτε πληρωμή προς τον Ανάδοχο, μέχρι την κατάθεση των Εγγυητικών Επιστολών.

17.4.4 Η Επιχείρηση, κατά την κρίση της, δικαιούται να κηρύξει καταπεσούσα την ΕΕΚΕ, μερικά ή ολικά, λόγω οποιασδήποτε απαίτησής της κατά του Αναδόχου, που απορρέει από τη Σύμβαση.

17.4.5 Με την προϋπόθεση ότι στο μεταξύ δε θα συντρέξει λόγος για κατάπτωση, η ΕΕΚΕ θα επιστραφεί στο φορέα που την εξέδωσε μετά την Οριστική Παραλαβή των υπηρεσιών, εκτός εάν θα πρέπει να καλύψει αναλογικά τμήμα της Σύμβασης που

πρόκειται να παραληφθεί οριστικά αργότερα, σύμφωνα με τα προβλεπόμενα στο άρθρο 24 του παρόντος τεύχους.
Η ΕΕΚΕ δεν θα επιστραφεί, εφόσον υπάρχουν απαιτήσεις της Επιχείρησης κατά του Αναδόχου, οπότε μπορεί να αντικατασταθεί από τον Ανάδοχο με άλλη που να καλύπτει τις εν λόγω απαιτήσεις.
Επίσης στο "Συμφωνητικό" προβλέπονται οι τυχόν περιπτώσεις και οι προϋποθέσεις βάσει των οποίων μέρος της ΕΕΚΕ επιστρέφεται

17.4.6 Για την επιστροφή της ΕΕΚΕ, ο Ανάδοχος πρέπει να υποβάλει σχετική αίτηση στην Επιχείρηση.

17.5 Εγγυητική Επιστολή Προκαταβολής (ΕΕΠ).

17.5.1 Η προκαταβολή που τυχόν χορηγείται στον Ανάδοχο, θα καλύπτεται από ισόποση ΕΕΠ, η οποία θα παραδοθεί στην Επιχείρηση πριν από τη λήψη της Προκαταβολής.

17.5.2 Η ΕΕΠ αποδεσμεύεται τμηματικά με την πρόοδο απόσβεσης της Προκαταβολής.

17.5.3 Η Επιχείρηση με έγγραφη πρόσκληση προς τον Ανάδοχο δικαιούται να αναλάβει από την παραπάνω ΕΕΠ το αντίστοιχο ποσό προκαταβολής, σε όποια έκταση δεν έχει συμψηφισθεί το ποσό αυτό με ποσά που οφείλονται στον Ανάδοχο, σε περίπτωση έκπτωσής του ή καταγγελίας της Σύμβασης, όπως επίσης και σε περίπτωση καθυστέρησης εκτέλεσης της Σύμβασης συνεπεία της οποίας επιβραδύνεται η απόσβεση της προκαταβολής.

17.6 Εγγυητική Επιστολή Ανάληψης Κρατήσεων (ΕΕΑΚ).

Στον Ανάδοχο θα γίνεται κράτηση για Εγγύηση Καλής Εκτέλεσης ίση με το ποσοστό που καθορίζεται στο Συμφωνητικό επί του συνολικού ποσού κάθε πληρωμής.
Οι κρατήσεις αυτές θα επιστρέφονται άτοκα, όπως καθορίζεται στο "Συμφωνητικό".
Ο Ανάδοχος δύναται να αντικαταστήσει με ισόποσες ΕΕΑΚ τα παρακρατηθέντα ποσά ως Εγγύηση Καλής Εκτέλεσης.
Για τη διαχείριση των ΕΕΑΚ ισχύουν τα αναφερόμενα πιο πάνω για τις ΕΕΚΕ.

17.7 Εγγυητική Επιστολή Καλής Λειτουργίας (ΕΕΚΛ).

17.7.1 Ο Ανάδοχος υποχρεούται να παράσχει στην Επιχείρηση ΕΕΚΛ, η οποία θα αντικαταστήσει την ΕΕΚΕ της Σύμβασης που βρίσκεται στα χέρια της Επιχείρησης.

17.7.2 Εφόσον δεν προβλέπεται διαφορετικά στα λοιπά συμβατικά τεύχη, με την παραπάνω ΕΕΚΛ ο Ανάδοχος εγγυάται την καλή λειτουργία του συντηρηθέντος εξοπλισμού για **δώδεκα (12) μήνες** από την ημερομηνία της Προσωρινής Παραλαβής του.

17.7.3 Αν στο διάστημα αυτό το συντηρηθέν αντικείμενο παρουσιάσει οποιαδήποτε τεχνική ανωμαλία ή έλλειψη που δεν οφείλεται σε κακή χρήση ή σε ανωτέρα βία, ο Ανάδοχος έχει τις υποχρεώσεις που αναφέρονται στην πιο κάτω παράγραφο 23.2.

17.7.4 Η Επιχείρηση, κατά την κρίση της, δικαιούται να καταπέσει την ΕΕΚΛ, μερικά ή ολικά, λόγω οποιασδήποτε απαίτησής της κατά του Αναδόχου, που απορρέει από τη Σύμβαση.

17.8 Παροχή Εγγυήσεων – έκδοση Εγγυητικών Επιστολών.

17.8.1 Οι παραπάνω εγγυήσεις μπορούν να έχουν εκδοθεί από πιστωτικά ή χρηματοδοτικά ιδρύματα ή ασφαλιστικές επιχειρήσεις κατά την έννοια των περιπτώσεων β και γ της παρ. 1 του άρθρου 14 του Ν. 4364/2016, της αποδοχής

της Λιγνιτικής Μεγαλόπολης Μονοπρόσωπη Α.Ε., την οποία η Επιχείρηση δεν μπορεί να αρνηθεί αδικαιολόγητα, που λειτουργούν νόμιμα σε:

α. κράτος – μέλος της Ευρωπαϊκής Ένωσης (Ε.Ε.), ή

β. κράτος – μέλος του Ευρωπαϊκού Οικονομικού Χώρου (Ε.Ο.Χ.) ή

γ. τρίτες χώρες που έχουν υπογράψει και κυρώσει τη Συμφωνία περί Δημοσίων Συμβάσεων - ΣΔΣ (Government Procurement Agreement - GPA) του Παγκόσμιου Οργανισμού Εμπορίου

και έχουν σύμφωνα με τις ισχύουσες διατάξεις, αυτό το δικαίωμα.

17.8.2 Μπορεί επίσης να εκδίδονται από το Ταμείο Μηχανικών Εργοληπτών Δημοσίων Έργων (Τ.Μ.Ε.Δ.Ε.) ή να παρέχονται με γραμμάτιο του Ταμείου Παρακαταθηκών και Δανείων με παρακατάθεση σε αυτό του αντίστοιχου χρηματικού ποσού.

17.9 Ισχύς Εγγυητικών Επιστολών.

Η διάρκεια ισχύος των ως άνω Εγγυητικών Επιστολών καθορίζεται στο "Συμφωνητικό" της Σύμβασης.
Η ισχύς αυτών των Εγγυητικών Επιστολών θα παρατείνεται πέραν της παραπάνω προθεσμίας, χωρίς καμία αντίρρηση, μετά από γραπτό αίτημα της Λιγνιτικής Μεγαλόπολης Μονοπρόσωπη Α.Ε., που θα υποβληθεί πριν από την ημερομηνία λήξεως των Εγγυητικών Επιστολών αυτών.
Σε περίπτωση μη συμμόρφωσης του Αναδόχου η Λιγνιτική Μεγαλόπολης Μονοπρόσωπη Α.Ε., θα έχει το δικαίωμα να ζητήσει κατάπτωση των υπόψη Εγγυητικών Επιστολών.

ΕΝΟΤΗΤΑ 8: ΠΡΟΘΕΣΜΙΕΣ - ΜΕΤΑΒΟΛΕΣ - ΕΛΕΓΧΟΙ – ΕΛΑΤΤΩΜΑΤΑ

Άρθρο 18
Πρόγραμμα Εκτέλεσης Σύμβασης

18.1 Ο Ανάδοχος, με βάση τη συνολική και τις τμηματικές προθεσμίες συντάσσει και υποβάλλει, μέσα σε **τριάντα (30) ημέρες** από την υπογραφή της Σύμβασης, εκτός αν στο "Συμφωνητικό" προβλέπεται διαφορετικά, το χρονοδιάγραμμα υλοποίησης της Σύμβασης το οποίο θα περιλαμβάνει τη χρονική αλληλουχία των δραστηριοτήτων υλοποίησής της σε τέτοια μορφή και λεπτομέρεια όπως θα περιγράφεται στο "Συμφωνητικό", και από το οποίο θα προκύπτει η ομαλή εκτέλεση αυτής.
Επίσης ο Ανάδοχος, αν του ζητηθεί από την Επιχείρηση, υποχρεούται να υποβάλει γενική περιγραφή των ενεργειών και μεθόδων τις οποίες προτείνει να υιοθετηθούν για την εκτέλεση των εργασιών, καθώς και αναλυτικά διαγράμματα χρηματικών ροών όλων των πληρωμών της Σύμβασης.

18.2 Η Επιχείρηση, μετά την υποβολή του χρονοδιαγράμματος και εντός της προθεσμίας που προβλέπεται στο "Συμφωνητικό", είναι υποχρεωμένη να το εγκρίνει ή να το επιστρέψει για τροποποιήσεις σύμφωνα με τις παρατηρήσεις και τα σχόλιά της.
Ο Ανάδοχος, μετά την επιστροφή του χρονοδιαγράμματος και εντός της προθεσμίας που προβλέπεται στο "Συμφωνητικό", υποχρεούται να το επανυποβάλει τροποποιημένο σύμφωνα με τις υποδείξεις και η Επιχείρηση υποχρεούται να το εγκρίνει εντός της οριζόμενης στο "Συμφωνητικό" προθεσμίας, άλλως θεωρείται ότι έχει εγκριθεί.

18.3 Το εγκεκριμένο χρονοδιάγραμμα μαζί με τα λοιπά στοιχεία που τυχόν θα ζητηθούν (μέθοδοι εκτέλεσης, χρηματικές ροές κ.λπ.), σύμφωνα με την παράγραφο 18.1 του παρόντος άρθρου, αποτελεί το Πρόγραμμα Εκτέλεσης της Σύμβασης.

18.4 Η υποβολή από τον Ανάδοχο και η έγκριση από την Επιχείρηση του Προγράμματος Εκτέλεσης της Σύμβασης δεν απαλλάσσει τον Ανάδοχο από οποιεσδήποτε ευθύνες και υποχρεώσεις του που προκύπτουν από τις συμβατικές διατάξεις.

18.5 Αναπροσαρμογές του Προγράμματος Εκτέλεσης της Σύμβασης μπορεί να εγκρίνονται σε περιπτώσεις που κριθεί από την Επιχείρηση ότι η πρόοδος των εργασιών υστερεί και δεν ανταποκρίνεται στο Πρόγραμμα Εκτέλεσής της, οπότε ο Ανάδοχος είναι υποχρεωμένος να επιφέρει τις αναγκαίες τροποποιήσεις για να είναι δυνατή η πραγματοποίηση και ολοκλήρωση των εργασιών μέσα στις προθεσμίες που προβλέπονται στη Σύμβαση.
Επίσης το Πρόγραμμα Εκτέλεσης της Σύμβασης αναπροσαρμόζεται σε περίπτωση παράτασης προθεσμίας ή, εφόσον απαιτηθεί, σε περίπτωση μεταβολής του αντικειμένου αυτής.

Άρθρο 19
Προθεσμίες

19.1 Ο Ανάδοχος αναλαμβάνει την υποχρέωση να ολοκληρώσει κάθε τμήμα, καθώς και το σύνολο των υπηρεσιών, μέσα στις προθεσμίες που καθορίζονται στο "Συμφωνητικό" και να συμμορφώνεται με το Πρόγραμμα Εκτέλεσης της Σύμβασης.

19.2 Ο Ανάδοχος υποχρεούται να λάβει όλα τα αναγκαία μέτρα για την αποφυγή κάθε καθυστέρησης.
Αν ο Ανάδοχος δεν τηρήσει οποιεσδήποτε από τις εγκεκριμένες προθεσμίες, τμηματικές ή συνολική, θα εφαρμόζονται τα προβλεπόμενα στο Άρθρο 33 του παρόντος τεύχους σε σχέση με τις Ποινικές Ρήτρες για καθυστερήσεις και θα επέρχονται οι συνέπειες που προβλέπονται από το ίδιο άρθρο.

19.3 Σε περίπτωση υπέρβασης της συμβατικής προθεσμίας (τμηματικής ή συνολικής), κατά χρονικό διάστημα τέτοιο που να εξαντλείται το αντίστοιχο ανώτατο όριο των Ποινικών Ρητρών που επιβάλλονται για καθυστερήσεις, ανεξάρτητα από την επιβολή των Ποινικών Ρητρών, η Λιγνιτική Μεγαλόπολης Μονοπρόσωπη Α.Ε., δικαιούται να εφαρμόζει τα προβλεπόμενα στις διατάξεις του άρθρου 35 του παρόντος τεύχους περί καταγγελίας της Σύμβασης.
Στην περίπτωση αυτή η καταγγελία θα θεωρείται ότι οφείλεται σε υπαιτιότητα του Αναδόχου.
Το δικαίωμά της αυτό η Λιγνιτική Μεγαλόπολης Μονοπρόσωπη Α.Ε., μπορεί να το ασκήσει και πριν από την παρέλευση της πιο πάνω προθεσμίας εάν προδήλως προκύπτει ότι η Σύμβαση δεν μπορεί να εκτελεστεί έγκαιρα.

19.4 Οι προθεσμίες θα παρατείνονται από την Επιχείρηση για όσο χρόνο κρίνεται εύλογο, εφόσον οι καθυστερήσεις προέκυψαν, είτε από λόγους που δεν αφορούν στον Ανάδοχο, είτε οφείλονται σε Ανωτέρα Βία, όπως αυτή καθορίζεται στο άρθρο 32 του παρόντος τεύχους.

19.5 Ρητά καθορίζεται ότι η Επιχείρηση δεν υποχρεούται να προχωρήσει σε καμία τροποποίηση των προθεσμιών, αν ο Ανάδοχος δεν προβεί στις ακόλουθες ενέργειες:

α. Ειδοποιήσει εγγράφως την Επιχείρηση ότι προτίθεται να ζητήσει παράταση προθεσμίας, μέσα σε ανατρεπτική προθεσμία **δεκαπέντε (15) ημερών** από τότε που εμφανίστηκε κάποιο γεγονός το οποίο δικαιολογεί την παράταση.

β. Αποστείλει μέσα σε προθεσμία **δέκα (10) ημερών**, από τη λήξη του γεγονότος, έγγραφη έκθεση για την ακριβή φύση και έκταση του γεγονότος, όπως επίσης και για τις επιπτώσεις του στην εκτέλεση των εργασιών.
Στην έκθεση θα περιλαμβάνεται και λεπτομερής αιτιολόγηση της παράτασης την οποία ζητά, κατά τέτοιο τρόπο ώστε η έκθεσή του να διερευνηθεί έγκαιρα.

Άρθρο 20
Τροποποιήσεις της Σύμβασης κατά τη διάρκειά της

20.1 Η Επιχείρηση στο πλαίσιο της παρούσας Σύμβασης και των προβλέψεων του άρθρου 337 του Ν. 4412/2016, όπως εκάστοτε ισχύει, δικαιούται να τροποποιεί τη Σύμβαση στις παρακάτω περιπτώσεις:

20.1.1 Λόγω άσκησης δικαιωμάτων προαίρεσης.

Σε εφαρμογή των προβλεπομένων σε ιδιαίτερο άρθρο του "Συμφωνητικού" της Σύμβασης τυχόν δικαιωμάτων προαίρεσης.
Σε καταφατική περίπτωση, στο εν λόγω άρθρο, περιγράφονται με σαφήνεια και ακρίβεια το αντικείμενο, η φύση και η έκταση των προαιρέσεων καθώς και οι όροι υπό τους οποίους μπορούν να ενεργοποιηθούν.
Τα δικαιώματα αυτά καθορίζονται και ασκούνται με τρόπο που δεν μεταβάλει τη συνολική φύση της Σύμβασης.

20.1.2 Λόγω εκτέλεσης συμπληρωματικών υπηρεσιών ή τροποποιήσεων **που δεν είχαν** προβλεφθεί στην αρχική Σύμβαση.

20.1.2.1 Κατά τη διάρκεια εκτέλεσης της Σύμβασης και για τη διασφάλιση της αρτιότητας και της λειτουργικότητάς του αντικειμένου της η Επιχείρηση δικαιούται:

α. να επιφέρει οποιεσδήποτε μεταβολές στη μορφή, στην ποιότητα, στο είδος και στην ποσότητα οποιουδήποτε τμήματος της Σύμβασης, συμπεριλαμβανομένης της δυνατότητας να παραλείψει οποιοδήποτε τμήμα αυτής, με ανάλογη μεταβολή του Συμβατικού Τιμήματος, χωρίς ο Ανάδοχος να δικαιούται να ζητήσει αύξηση των τιμών μονάδας ή να εγείρει άλλες απαιτήσεις, εφόσον:

αα. Η Σύμβαση έχει συναφθεί με οποιοδήποτε Σύστημα Προσφοράς, εκτός των αναφερομένων στις επόμενες περιπτώσεις αβ. και αγ., και η συνεπαγόμενη μεταβολή του αρχικού συμβατικού τιμήματος ή των επί μέρους τιμημάτων δεν υπερβαίνει τα όρια που καθορίζονται στο άρθρο 28 του παρόντος τεύχους.

αβ. Η Σύμβαση έχει συναφθεί με το Σύστημα Προσφοράς με ελεύθερη συμπλήρωση Τιμολογίου, η μεταβολή του αρχικού συμβατικού τιμήματος δεν υπερβαίνει το **δεκαπέντε τοις εκατό (15%)** και δεν συντρέχουν οι περιπτώσεις α και β της παραγράφου 4 του άρθρου 337 του Ν. 4412/2016.

αγ. Η Σύμβαση έχει συναφθεί με το Σύστημα προσφοράς που περιλαμβάνει μελέτη και κατασκευή, η συνεπαγόμενη μεταβολή του αρχικού συμβατικού τιμήματος ή των επί μέρους τιμημάτων δεν υπερβαίνει τα όρια που καθορίζονται στο άρθρο 28 του παρόντος τεύχους και συντρέχουν τα προβλεπόμενα στην παράγραφο 1 περίπτωση ε του άρθρου 337 του Ν. 4412/2016.

β. να αναθέτει στον Ανάδοχο την εκτέλεση νέων συμπληρωματικών υπηρεσιών, οι οποίες καθίστανται αναγκαίες ή/και απαραίτητες και δεν περιλαμβάνονται στη διαδικασία σύναψης της αρχικής Σύμβασης, από προφανείς παραλείψεις ή σφάλματα της προμέτρησης ή από απαιτήσεις της αρτιότητας της συντήρησης παρά την πλήρη εφαρμογή των σχετικών προδιαγραφών και Οδηγιών, εφόσον:

βα) δεν μπορούν να διαχωριστούν από την παρούσα Σύμβαση για οικονομικούς ή τεχνικούς λόγους, παραδείγματος χάριν απαιτήσεις εναλλαξιμότητας ή διαλειτουργικότητας με τον υφιστάμενο εξοπλισμό, υπηρεσίες ή εγκαταστάσεις που παρασχέθηκαν με την αρχική Σύμβαση, χωρίς να δημιουργηθούν μείζονα προβλήματα για την Επιχείρηση ή

όταν αυτές οι εργασίες, μολονότι μπορούν να διαχωριστούν από την παρούσα Σύμβαση, είναι απολύτως απαραίτητες για την ολοκλήρωσή της και

ββ) ο διαχωρισμός τους θα συνεπαγόταν σημαντικά προβλήματα ή ουσιαστική αύξηση δαπανών για την Επιχείρηση.

20.1.2.2 Οι ως άνω μεταβολές μπορούν να εκτελούνται εντός των ορίων του αρχικού συμβατικού τιμήματος, συμπεριλαμβανομένου του τυχόν συμβολαιοποιημένου κονδυλίου απροβλέπτων δαπανών, όπως αυτό ορίζεται στο "Συμφωνητικό" της Σύμβασης, χωρίς υπογραφή συμπληρωματικής Σύμβασης.
Σε περίπτωση που οι υπόψη μεταβολές συνεπάγονται αύξηση του συνολικού συμβατικού τιμήματος τότε αυτές ανατίθενται στον Ανάδοχο με συμπληρωματική Σύμβαση.
Ο Ανάδοχος υποχρεούται να εκτελεί τις μεταβολές χωρίς να δικαιούται να ζητήσει αύξηση των συμβατικών τιμών μονάδας ή να εγείρει άλλες απαιτήσεις.
Εφόσον από τις μεταβολές κατά την εκτέλεση της Σύμβασης προκύπτει μείωση του αρχικού συμβατικού τιμήματος δεν απαιτείται η υπογραφή συμπληρωματικής Σύμβασης.
Η μείωση πιστοποιείται μέσω του τελικού λογαριασμού.

20.1.3 Λόγω περιστάσεων που δεν ήταν δυνατόν να προβλεφθούν.

Κατά τη διάρκεια εκτέλεσης της Σύμβασης η Επιχείρηση επίσης δικαιούται να την τροποποιεί λόγω περιστάσεων που δεν ήταν δυνατόν να προβλεφθούν από έναν επιμελή αναθέτοντα φορέα, όπως ενδεικτικά και όχι περιοριστικά η εφαρμογή νέων κανονισμών ή κανόνων που καθιερώθηκαν ως υποχρεωτικοί μετά την ανάθεση της Σύμβασης.
Για τις υπόψη τροποποιήσεις της Σύμβασης ανεξάρτητα από το εάν συνεπάγονται μεταβολή του συνολικού αρχικού συμβατικού τιμήματος θα συνάπτεται συμπληρωματική Σύμβαση.

20.1.4 Λόγω υποκατάστασης του Αναδόχου σύμφωνα με τα προβλεπόμενα στο άρθρο 8 του παρόντος τεύχους.

20.2 Οι ως άνω τροποποιήσεις των παραγράφων 20.1.2 και 20.1.3 γνωστοποιούνται στην επίσημη εφημερίδα της Ευρωπαϊκής Ένωσης, εφόσον η αξία της αρχικής Σύμβασης είναι μεγαλύτερη των ενωσιακών ορίων και η προσαύξηση του τιμήματος υπερβαίνει το **δέκα τοις εκατό** (**10%**) του αρχικού συμβατικού τιμήματος και τα ενωσιακά όρια.

20.3 Ο Ανάδοχος δεν μπορεί να προβεί σε καμία μεταβολή, συμπληρωματική εργασία και εν γένει τροποποίηση, από τις αναφερόμενες στις παραπάνω παραγράφους 20.1.1, 20.1.2 και 20.1.3, χωρίς έγγραφη εντολή της Επιχείρησης.
Ο Ανάδοχος, εφόσον λάβει σχετική εντολή, υποχρεούται να προβεί στις τροποποιήσεις χωρίς καθυστέρηση και δεν έχει δικαίωμα να αρνηθεί την υποχρέωση αυτή.
Οι τροποποιήσεις που γίνονται με σχετική εντολή της Επιχείρησης δεν εξασθενούν ούτε ακυρώνουν κατά οποιοδήποτε τρόπο τη Σύμβαση.
Οι συνέπειες, εάν υπάρχουν, θα αντιμετωπίζονται όπως προβλέπεται κατωτέρω.

20.4 Τιμές συμπληρωματικών ή νέων εργασιών.

20.4.1 Όλες οι μεταβολές γίνονται με Εντολή Τροποποίησης, θα αποτιμώνται δε με βάση τις τιμές που αναφέρονται στη Σύμβαση, εφόσον οι τιμές αυτές, κατά την κρίση της Επιχείρησης, είναι εφαρμόσιμες.
Εάν στη Σύμβαση δεν περιλαμβάνονται τιμές που μπορεί να χρησιμοποιηθούν, καθορίζονται νέες τιμές, με βάση τιμές της Σύμβασης για παρεμφερείς εργασίες.
Για εργασίες που δεν περιλαμβάνονται στις προηγούμενες περιπτώσεις οι τιμές μπορεί να καθορίζονται με βάση τα πραγματικά στοιχεία κόστους.

Για την εξακρίβωση του κόστους μπορεί να διενεργούνται δοκιμαστικές εργασίες, σύμφωνα με σχετικές οδηγίες της Επιχείρησης.

20.4.2 Κατ' εξαίρεση, και αν δεν είναι δυνατόν να εφαρμοσθεί ένας από τους παραπάνω τρόπους καθορισμού νέας τιμής, η Επιχείρηση μπορεί να δίνει εντολή στον Ανάδοχο να εκτελεσθεί μια εργασία με παρακολούθηση, σύμφωνα με τα προβλεπόμενα στους "Ειδικούς Όρους" της Σύμβασης.

20.4.3 Σε περίπτωση ασυμφωνίας των δύο μερών η Επιχείρηση θα καθορίσει τις τιμές που κατά τη γνώμη της θεωρούνται κατάλληλες και εύλογες και θα εφαρμόζονται τα προβλεπόμενα στο άρθρο 34 του παρόντος τεύχους.

20.5 Τροποποίηση χρονοδιαγράμματος Σύμβασης.

Όταν οι σχετικές μεταβολές έχουν ως αποτέλεσμα την καθυστέρηση εκτέλεσης, ολικά ή μερικά, της Σύμβασης, τότε συμφωνείται παράταση των σχετικών προθεσμιών, σύμφωνα με τα οριζόμενα στο άρθρο 19 του παρόντος τεύχους.

20.6 Μεταβολές Σύμβασης προτεινόμενες από τον Ανάδοχο.

Η Επιχείρηση δια της Προϊσταμένης Υπηρεσίας έχει το δικαίωμα κατά τη διάρκεια υλοποίησης της Σύμβασης, να δεχθεί ή να απορρίψει προτάσεις του Αναδόχου για ήσσονος σημασίας μεταβολές στη μορφή, στην ποιότητα, στο είδος και στην ποσότητα οποιουδήποτε τμήματός της.

Άρθρο 21
Έλεγχος της Σύμβασης

21.1 Η εκτέλεση της Σύμβασης από τον Ανάδοχο θα υπόκειται στο συνεχή γενικό έλεγχο και επιθεώρηση της Επιχείρησης ή άλλων προσώπων που έχουν ορισθεί από την Επιχείρηση για το σκοπό αυτό.
Κατά την άσκηση του δικαιώματος αυτού η Επιχείρηση θα έχει ελεύθερη πρόσβαση σε όλα τα μέρη που εκτελούνται εργασίες σχετικές με τη Σύμβαση.

21.2 Η Επιχείρηση, αν από τον έλεγχο, που ασκεί σύμφωνα με το άρθρο αυτό, θεωρήσει ότι η μέθοδος εργασίας ή τα υλικά, το προσωπικό και τα μέσα που χρησιμοποιεί ο Ανάδοχος δεν είναι επαρκή ή κατάλληλα ή δεν εκτελούνται σύμφωνα με τα εγκεκριμένα Σχέδια, Πρότυπα, Κανονισμούς, "Τεχνικές Προδιαγραφές" και λοιπές οδηγίες, ώστε να εξασφαλίζονται η τέλεια, οικονομική, εμπρόθεσμη, και απόλυτα σύμφωνη με τους όρους της Σύμβασης εκτέλεση και αποπεράτωση των υπηρεσιών, έχει το δικαίωμα να δίδει εντολές προς τον Ανάδοχο και ο Ανάδοχος υποχρεούται να συμμορφώνεται με τις εντολές αυτές, χωρίς να δικαιούται οποιαδήποτε πρόσθετη πληρωμή ή αύξηση των τιμών ή παράταση προθεσμιών.
Στην περίπτωση που ο Ανάδοχος δεν συμμορφωθεί με τις παραπάνω εντολές μέσα στις καθοριζόμενες σ' αυτές προθεσμίες, η Επιχείρηση θα δικαιούται κατά την κρίση της και με τη ρητή επιφύλαξη κάθε άλλου δικαιώματος της που απορρέει από τη Σύμβαση, να λάβει κάθε μέτρο και :

α. Να εκτελέσει η ίδια με δικά της συνεργεία ή με άλλο εργολάβο οποιαδήποτε εργασία, προβαίνουσα, εκτός των άλλων, ακόμη και σε αγορές υλικών, πληρωμές ημερομισθίων ή άλλων δαπανών αναγκαίων για την εκτέλεση της Σύμβασης με ευθύνη και σε βάρος και για λογαριασμό του Αναδόχου

ή

β. Να δώσει εντολή διακοπής των εργασιών.
Οι εργασίες αυτές θα επαναρχίζουν μόνο μετά τη συμμόρφωση του Ανάδοχου με τα ανωτέρω δεδομένα και στοιχεία ή αφού ο Ανάδοχος παράσχει επαρκείς εξηγήσεις που να ικανοποιούν την Επιχείρηση.

Ο Ανάδοχος θα είναι υπεύθυνος για τις δυσμενείς συνέπειες (καθυστερήσεις, οικονομικές επιβαρύνσεις κ.λπ.) που τυχόν προκύπτουν από την αιτία αυτή.

ή

γ. Να προβεί σε έκπτωση του Ανάδοχου, σύμφωνα με το άρθρο 35 του παρόντος τεύχους.

21.3 Οι παρατηρήσεις της Επιχείρησης σχετικά με τον τρόπο εκτέλεσης των εργασιών θα γίνονται πάντα στους αρμόδιους εκπροσώπους του Αναδόχου, δοθέντος ότι ο Ανάδοχος έχει την αποκλειστική ευθύνη για την εκτέλεση των εργασιών και αυτός μόνο έχει το δικαίωμα να δίνει εντολές ή οδηγίες στο προσωπικό του και στους Υπεργολάβους του.
Σε περίπτωση όμως που, κατά την κρίση της Επιχείρησης, η εκτέλεση των εργασιών γίνεται με τρόπο που θέτει σε άμεσο κίνδυνο τις εγκαταστάσεις ή την ιδιοκτησία της Λιγνιτικής Μεγαλόπολης Μονοπρόσωπη Α.Ε., ή τρίτων ή την ασφάλεια των υπαλλήλων της ή άλλου τρίτου προσώπου, έχει το δικαίωμα η Επιχείρηση να δώσει εντολές απευθείας στο προσωπικό του Αναδόχου να αναστείλει τις εργασίες.

21.4 Η άσκηση του ελέγχου από την Επιχείρηση με κανένα τρόπο δεν ελαττώνει την ευθύνη του Αναδόχου.

Άρθρο 22
Στατιστικά και λοιπά στοιχεία - Ημερολόγιο

22.1 Ο Ανάδοχος είναι υποχρεωμένος να υποβάλει στην Επιβλέπουσα Υπηρεσία, όταν του ζητηθούν και κατά τα χρονικά διαστήματα που θα καθορίσει αυτή, εκθέσεις προόδου εργασιών, δελτία αγορών υλικών, καταστάσεις δαπανών, εκθέσεις για αποστολές και αγορές, εκθέσεις για φορτώσεις και οποιεσδήποτε άλλες εκθέσεις θα του ζητηθούν.

22.2 Ο Ανάδοχος είναι υποχρεωμένος να τηρεί με ακρίβεια και πλήρη ενημερότητα, σύμφωνα με τους εκάστοτε Νόμους, όλα τα λογιστικά βιβλία, στοιχεία και μητρώα που αφορούν στο προσωπικό που απασχολεί (σχετικά με τους μισθούς, τα ημερομίσθια και τα επιδόματά τους, τις ασφαλιστικές και άλλες εισφορές κ.λ.π.), τα βιβλία και τα μητρώα για τις απογραφές του εξοπλισμού, των μηχανημάτων, των εργαλείων και υλικών που προσκομίστηκαν στις εγκαταστάσεις της Λιγνιτικής Μεγαλόπολης Μονοπρόσωπη Α.Ε. και χρησιμοποιούνται σ' αυτές και γενικά όλα τα βιβλία, δελτία, καταστάσεις σχετικές με την πρόοδο των εργασιών.

22.3 Ο Ανάδοχος είναι υποχρεωμένος να τηρεί καθημερινά Ημερολόγιο των υπηρεσιών.
Το Ημερολόγιο τηρείται σύμφωνα με τις οδηγίες της Επιβλέπουσας Υπηρεσίας σε βιβλίο με αριθμημένα εις διπλούν φύλλα, το ένα εκ των οποίων πρέπει να φέρει κατάλληλη διάτρηση ώστε να μπορεί να αποκοπεί.
Το Ημερολόγιο υπογράφεται από εξουσιοδοτημένους εκπροσώπους του Αναδόχου και της Επιχείρησης και μετά την υπογραφή το ένα αποκοπτόμενο φύλλο περιέρχεται στην Επιβλέπουσα Υπηρεσία.

Άρθρο 23
Ελαττώματα των υπηρεσιών

23.1 Σε κάθε περίπτωση που, κατά τη διάρκεια της εκτέλεσης των εργασιών και μέχρι την Οριστική Παραλαβή των υπηρεσιών, οποιοδήποτε τμήμα τους ή η ποιότητα της εργασίας ή τα υλικά που χρησιμοποιούνται ή που χρησιμοποιήθηκαν για την εκτέλεση των εργασιών είναι κατά την κρίση της Επιχείρησης ελαττωματικά, ατελή ή ακατάλληλα ή δεν πληρούν τις απαιτήσεις των προδιαγραφών και γενικά δε συμφωνούν με εκείνα που ορίζονται στη Σύμβαση, η Επιβλέπουσα Υπηρεσία δικαιούται, με έγγραφη εντολή της, να ζητήσει από τον Ανάδοχο να προβεί σε οποιαδήποτε διόρθωση, αντικατάσταση ή πρόσθετη εργασία την οποία κρίνει απαραίτητη.

23.2 Ο Ανάδοχος υποχρεούται να συμμορφώνεται με την προσήκουσα επιμέλεια και ταχύτητα και με δικές του δαπάνες στις παραπάνω εντολές της Επιβλέπουσας Υπηρεσίας, εκτελώντας, σύμφωνα μ' αυτές, όλες τις συμπληρωματικές εργασίες οι οποίες απαιτούνται για την απομάκρυνση και αντικατάσταση των ελαττωματικών, ατελών, ελλιπών ή ακαταλλήλων υλικών, καθώς και για την αποκατάσταση της ατελούς ή κακότεχνης εργασίας.

23.3 Στην περίπτωση που ο Ανάδοχος διαφωνήσει, ολικά ή μερικά, στις εντολές της Επιβλέπουσας Υπηρεσίας, υποχρεούται, εντός προθεσμίας **δέκα (10) ημερών** από της λήψεως της εντολής, να υποβάλει εγγράφως τις αντιρρήσεις του, αναφέροντας και τους λόγους.
Εάν η διαφωνία δεν καταστεί δυνατόν να επιλυθεί με συμφωνία των ενδιαφερομένων μερών, η επίλυση θα γίνεται κατά τη διαδικασία του άρθρου 34 του παρόντος τεύχους.
Μέχρι να επιλυθεί η διαφωνία ο Ανάδοχος υποχρεούται να συμμορφώνεται, με δαπάνες του, με τις εντολές της Επιχείρησης.

23.4 Σε περίπτωση που ο Ανάδοχος δεν συμμορφώνεται προς τις εντολές της Επιβλέπουσας Υπηρεσίας μέσα στην προθεσμία που του έχει ταχθεί, η Επιχείρηση δικαιούται να λαμβάνει οποιαδήποτε μέτρα ήθελε κρίνει αναγκαία, με δαπάνες και ευθύνη του Αναδόχου, για τη συνέχιση και αποπεράτωση της Σύμβασης, καθώς και για την άρση των διαπιστωθέντων ελαττωμάτων για την αποκατάσταση της κανονικής λειτουργίας του εξοπλισμού.
Ο Ανάδοχος υποχρεούται να διορθώσει, μέσα σε οριζόμενη από τη Λιγνιτική Μεγαλόπολης Μονοπρόσωπη Α.Ε., εύλογη προθεσμία, τα σχετιζόμενα με τη συντήρηση ελαττώματα του εξοπλισμού που θα διαπιστωθούν κατά τη διάρκεια της εκτέλεσης της Σύμβασης και μέχρι την Οριστική Παραλαβή.
Αν η προθεσμία αυτή περάσει άπρακτη, η Λιγνιτική Μεγαλόπολης Μονοπρόσωπη Α.Ε., μπορεί να εκτελέσει τη διόρθωση με δαπάνες και ευθύνη του Αναδόχου με οποιονδήποτε τρόπο, με την επιφύλαξη πάντοτε του δικαιώματός της να κηρύξει τον Ανάδοχο έκπτωτο.

23.5 Ο Ανάδοχος σε καμιά περίπτωση δεν απαλλάσσεται από τις συμβατικές του υποχρεώσεις, επικαλούμενος την παρουσία ή την προηγούμενη επιθεώρηση της Επιβλέπουσας Υπηρεσίας ή οποιουδήποτε άλλου εκπροσώπου της Επιχείρησης στον τόπο των εργασιών (εγκαταστάσεις της Λιγνιτικής Μεγαλόπολης Μονοπρόσωπη Α.Ε., Αναδόχου κ.λπ.) εάν μεταγενέστερα διαπιστωθεί ελαττωματική εργασία, παραλείψεις ή ατέλειες, εκτός αν αυτές οφείλονται σε έγγραφες εντολές ή οδηγίες της Επιχείρησης.

23.6 Ο Ανάδοχος θα είναι πλήρως υπεύθυνος για κάθε καθυστέρηση, που προέρχεται από την εφαρμογή του παρόντος άρθρου, στην πρόοδο και την αποπεράτωση των υπηρεσιών.
Εξαίρεση αποτελούν οι περιπτώσεις εκείνες κατά τις οποίες η λύση της διαφωνίας ήθελε αποβεί υπέρ του Αναδόχου.

23.7 Η Επιχείρηση δύναται κατά την κρίση της να αποδεχθεί κάθε υπηρεσία με ελαττώματα ως μειωμένης ποιότητας και να καθορίσει μια εύλογα μειωμένη τιμή για πληρωμή προς τον Ανάδοχο, λαμβάνοντας επίσης υπόψη της και τις τυχόν ποινικές ρήτρες που πρέπει να καταβληθούν.

ΕΝΟΤΗΤΑ 9: ΠΑΡΑΛΑΒΗ – ΚΥΡΙΟΤΗΤΑ

Άρθρο 24
Διαδικασίες παραλαβής αντικειμένου Σύμβασης

24.1 Προσωρινή Παραλαβή.

24.1.1 Μετά την περάτωση των εργασιών, όπως αυτή ορίζεται στους Όρους της Σύμβασης, και αφού ληφθούν υπόψη τα τυχόν προβλεπόμενα στα λοιπά

συμβατικά τεύχη για την εκτέλεση δοκιμών, ο Ανάδοχος δικαιούται να ζητήσει την Προσωρινή Παραλαβή των υπηρεσιών υποβάλλοντας προς τούτο έγγραφη αίτηση, η οποία καταχωρείται στο Πρωτόκολλο της Επιβλέπουσας Υπηρεσίας.
Η αίτηση του Αναδόχου για την Προσωρινή Παραλαβή πρέπει απαραιτήτως να συνοδεύεται από τα δικαιολογητικά, όπως αυτά αναφέρονται στους "Ειδικούς Όρους" της Σύμβασης.
Η Επιχείρηση υποχρεούται μέσα σε **τριάντα (30) ημέρες** από την υποβολή της αίτησης, και με την προϋπόθεση ότι ο Ανάδοχος έχει συμμορφωθεί με τα οριζόμενα στους "Ειδικούς Όρους" της Σύμβασης, να κάνει αποδεκτή την αίτηση και να προχωρήσει στη διαδικασία της Προσωρινής Παραλαβής.
Στην ίδια προθεσμία θα πρέπει να γνωστοποιήσει στον Ανάδοχο τους λόγους της τυχόν απόρριψης της αίτησης.
Η Προσωρινή Παραλαβή διενεργείται από Επιτροπή Προσωρινής Παραλαβής που αποτελείται από όργανα της Επιχείρησης και έχει συσταθεί αρμοδίως.
Η Επιτροπή Προσωρινής Παραλαβής προσκαλεί έγκαιρα τον Ανάδοχο να παρακολουθήσει, με δικές του δαπάνες, τις εργασίες της Επιτροπής.
Εάν ο Ανάδοχος παραλείψει να ζητήσει την Προσωρινή Παραλαβή των υπηρεσιών, η Επιχείρηση δύναται να προβεί στη σχετική διαδικασία, ειδοποιώντας εγγράφως τον Ανάδοχο για να παραστεί.

24.1.2 Η Επιτροπή Προσωρινής Παραλαβής παραλαμβάνει τις υπηρεσίες από τεχνική άποψη ποσοτικά και ποιοτικά, λαμβάνοντας υπόψη τα στοιχεία που περιέχονται στον φάκελο της Σύμβασης και διενεργώντας γενικές ή σποραδικές, κατά την κρίση της, καταμετρήσεις και ελέγχους.
Η Επιτροπή καταγράφει τις διαπιστώσεις και παρατηρήσεις της, ιδίως για τα τυχόν ελαττώματα, καθώς και τις προτάσεις της για τη διευθέτηση όλων των τεχνικών εκκρεμοτήτων που προκύπτουν.

24.1.3 Η Επιτροπή Προσωρινής Παραλαβής μπορεί, παρά τις διαπιστώσεις και παρατηρήσεις της, να προχωρήσει στην Προσωρινή Παραλαβή των υπηρεσιών, αλλά στην περίπτωση αυτή όλα τα δικαιώματα της Επιχείρησης και οι απαιτήσεις της, σύμφωνα με τη Σύμβαση, θα διατηρηθούν έως ότου τα ελαττώματα, τα οποία εξακριβώθηκαν από την Επιτροπή Παραλαβής, αποκατασταθούν πλήρως.
Στις περιπτώσεις που, ως αποτέλεσμα των διαπιστώσεών της, η Επιτροπή Παραλαβής θεωρήσει απαραίτητο να αναβάλει την Προσωρινή Παραλαβή μέχρι τη διευθέτηση όλων των σχετικών εκκρεμοτήτων, θα το δηλώσει στον Ανάδοχο και η διαδικασία της Προσωρινής Παραλαβής θα επαναληφθεί, με φροντίδα και έξοδα του Αναδόχου, μετά τη συμμόρφωση του τελευταίου στις προτάσεις και συστάσεις της Επιχείρησης.

24.1.4 Για την παραλαβή συντάσσεται Πρωτόκολλο μέσα σε προθεσμία που καθορίζεται στους "Ειδικούς Όρους" της Σύμβασης.
Η προθεσμία αυτή μπορεί να παραταθεί με αιτιολογημένη απόφαση της Επιτροπής που θα γνωστοποιηθεί στον Ανάδοχο.
Το Πρωτόκολλο αυτό υπογράφεται και από τον Ανάδοχο και συντάσσεται σε **δύο (2)** πρωτότυπα από τα οποία ο Ανάδοχος παίρνει το ένα.
Στην περίπτωση που ο Ανάδοχος δεν παρίσταται στην Παραλαβή, αν και έχει προσκληθεί, όπως και στην περίπτωση που ο Ανάδοχος αρνηθεί την υπογραφή του Πρωτοκόλλου, το Πρωτόκολλο του κοινοποιείται ή του αποστέλλεται επί αποδείξει.
Εάν ο Ανάδοχος υπογράψει το Πρωτόκολλο με επιφύλαξη ή το Πρωτόκολλο του γνωστοποιηθεί κατά τα ανωτέρω, δικαιούται να υποβάλει τις αντιρρήσεις του εντός ανατρεπτικής προθεσμίας **τριάντα (30)** ημερών, από την υπογραφή του Πρωτοκόλλου ή από την κοινοποίησή ή αποστολή του, άλλως θεωρείται ότι το αποδέχεται ανεπιφύλακτα.

24.1.5 Το Πρωτόκολλο υπόκειται στην έγκριση της Επιχείρησης που γίνεται μέσα σε προθεσμία που καθορίζεται στους "Ειδικούς Όρους" της Σύμβασης.

Η προθεσμία αυτή υπολογίζεται από την ημερομηνία που ο Ανάδοχος θα υπογράψει χωρίς επιφύλαξη το Πρωτόκολλο ή από την ημερομηνία που θα υποβάλλει τις αντιρρήσεις του, αν υπογράψει με επιφύλαξη.
Ως ημερομηνία Προσωρινής Παραλαβής καθορίζεται η ημερομηνία που προσδιορίζεται στο Πρωτόκολλο, εκτός αν ορίζεται διαφορετικά στους "Ειδικούς Όρους" της Σύμβασης.

24.1.6 Η ως άνω Προσωρινή Παραλαβή δεν απαλλάσσει τον Ανάδοχο από οποιεσδήποτε ευθύνες και υποχρεώσεις του, που προκύπτουν από τη Σύμβαση, ούτε αποστερεί την Επιχείρηση από κανένα από τα δικαιώματα και τις απαιτήσεις της και ιδίως από το δικαίωμά της να αξιώσει την αποκατάσταση χωρίς πρόσθετη πληρωμή, κατά τα οριζόμενα στο άρθρο 23 του παρόντος τεύχους, οποιασδήποτε ελαττωματικής, ατελούς, ή ελλιπούς εργασίας, που θα διαπιστωθεί ή θα προκύψει μετά την Προσωρινή Παραλαβή.

24.1.7 Οι διατάξεις του άρθρου αυτού έχουν ανάλογη εφαρμογή και για τις περιπτώσεις τμημάτων υπηρεσιών που έχουν αυτοτελή χρήση και που η παραλαβή τους προβλέπεται από τη Σύμβαση, καθώς επίσης και σε όλες τις περιπτώσεις διακοπής της Σύμβασης, όπως στις περιπτώσεις διάλυσης, έκπτωσης κ.λπ.

24.2 Περίοδος Εγγύησης.

24.2.1 Η περίοδος εγγύησης είναι η περίοδος κατά την οποία ο Ανάδοχος εγγυάται την καλή λειτουργία του συντηρηθέντος αντικειμένου, τη μη ύπαρξη ελαττωμάτων και την ύπαρξη των ιδιοτήτων που συμφωνήθηκαν.
Κατά την περίοδο εγγύησης ο Ανάδοχος είναι υποχρεωμένος να αποκαθιστά, χωρίς καθυστέρηση με έξοδά του και ευθύνη του, κάθε ελάττωμα ή βλάβη ή ζημία, όπως προβλέπεται στη Σύμβαση.

24.2.2 Η ημερομηνία της Προσωρινής Παραλαβής, που ορίζεται από το εγκεκριμένο από την Επιχείρηση Πρωτόκολλο, θα θεωρείται ως ημερομηνία έναρξης της Περιόδου Εγγύησης για το συντηρηθέν αντικείμενο στο πλαίσιο της Σύμβασης.
Η Περίοδος Εγγύησης ορίζεται σε **δώδεκα (12) μήνες**, εκτός αν ορίζεται διαφορετικά στους "Ειδικούς Όρους" Σύμβασης.

24.3 Οριστική Παραλαβή.

24.3.1 Η Οριστική Παραλαβή των υπηρεσιών θα διενεργείται μετά το πέρας της Περιόδου Εγγύησης και με την προϋπόθεση ότι ο Ανάδοχος θα έχει προβεί, κατά τρόπο που θα ικανοποιεί πλήρως την Επιχείρηση, στην αποκατάσταση οποιασδήποτε ελαττωματικής, ατελούς ή ανεπαρκούς εργασίας, που είτε έχει διαπιστωθεί από την Επιτροπή Παραλαβής, είτε έχει παρουσιαστεί ή διαπιστωθεί κατά την Περίοδο Εγγύησης.

24.3.2 Με τη λήξη της Περιόδου Εγγύησης, ο Ανάδοχος υποχρεούται να γνωστοποιήσει εγγράφως στην Επιχείρηση ότι οι παρασχεθείσες υπηρεσίες είναι άρτιες σύμφωνα με τη Σύμβαση, υποβάλλοντας σχετική αίτηση για την Οριστική Παραλαβή τους.
Η Επιχείρηση, εφόσον συμφωνεί, υποχρεούται μέσα σε **τριάντα (30) ημέρες** από την υποβολή της αίτησης να την κάνει αποδεκτή και να προχωρήσει στη διαδικασία της Οριστικής Παραλαβής.
Στην ίδια προθεσμία θα πρέπει να γνωστοποιήσει στο Ανάδοχο τους λόγους της τυχόν απόρριψης της αίτησης.
Η Οριστική Παραλαβή διενεργείται από Επιτροπή Οριστικής Παραλαβής που αποτελείται από όργανα της Επιχείρησης και έχει συσταθεί αρμοδίως.
Η Επιτροπή Οριστικής Παραλαβής προσκαλεί έγκαιρα τον Ανάδοχο να παρακολουθήσει, με δικές του δαπάνες, τις εργασίες της Επιτροπής.

24.3.3 Η Επιτροπή Οριστικής Παραλαβής εξετάζει τη συμμόρφωση του Αναδόχου με τα θέματα που αναφέρονται στο Πρωτόκολλο Προσωρινής Παραλαβής, με όλα τα

θέματα που έχουν σχέση με την ποιότητα των υπηρεσιών και με τα θέματα που έχουν προκύψει κατά τη διάρκεια της Περιόδου Εγγύησης, καθώς και με κάθε άλλο θέμα σχετικό με την καλή εκτέλεση της Σύμβασης.

24.3.4 Η Επιτροπή Οριστικής Παραλαβής, το αργότερο μέσα στην προθεσμία που καθορίζεται στους "Ειδικούς Όρους" Σύμβασης, θα συντάσσει το σχετικό Πρωτόκολλο Οριστικής Παραλαβής.
Στην περίπτωση που ο Ανάδοχος δεν παρίσταται στην Παραλαβή, όπως και στην περίπτωση που ο Ανάδοχος αρνηθεί την υπογραφή του Πρωτοκόλλου, το Πρωτόκολλο του κοινοποιείται επί αποδείξει.
Εάν ο Ανάδοχος υπογράψει το Πρωτόκολλο με επιφύλαξη ή το Πρωτόκολλο του κοινοποιηθεί κατά τα ανωτέρω, δικαιούται να υποβάλει τις αντιρρήσεις του εντός ανατρεπτικής προθεσμίας **τριάντα (30) ημερών**, από την υπογραφή του Πρωτοκόλλου ή από την κοινοποίησή του, άλλως θεωρείται ότι το αποδέχεται ανεπιφύλακτα.

24.3.5 Η Οριστική Παραλαβή θεωρείται ότι έχει συντελεσθεί με την έγκριση του Πρωτοκόλλου από την Επιχείρηση, η οποία γίνεται μέσα στην προθεσμία που καθορίζεται στους "Ειδικούς Όρους" Σύμβασης.
Η προθεσμία αυτή υπολογίζεται από την ημερομηνία που ο Ανάδοχος θα υπογράψει χωρίς επιφύλαξη το Πρωτόκολλο ή από την ημερομηνία που θα υποβάλει τις αντιρρήσεις του, αν το υπογράψει με επιφύλαξη.

24.4 Συγχώνευση διαδικασιών.

Εάν η φύση των υπηρεσιών το επιβάλλει, οι διαδικασίες Προσωρινής και Οριστικής Παραλαβής μπορούν, κατά την κρίση της Επιχείρησης, να συγχωνεύονται, σύμφωνα με σχετικές προβλέψεις των "Ειδικών Όρων" Σύμβασης.
Στους "Ειδικούς Όρους" Σύμβασης καθορίζονται επίσης οι προϋποθέσεις υπό τις οποίες μπορεί να τεκμαίρεται η ολοκλήρωση των διαδικασιών παραλαβής, ιδίως εάν συντελεστούν σημαντικές υπερβάσεις των καθορισμένων γι' αυτές προθεσμιών για λόγους που αφορούν στη Λιγνιτική Μεγαλόπολης Μονοπρόσωπη Α.Ε.

24.5 Παραλαβή για χρήση.

Σε περίπτωση που οι παρεχόμενες υπηρεσίες και οι ανάγκες της Λιγνιτικής Μεγαλόπολης Μονοπρόσωπη Α.Ε., το επιβάλουν, μετά την τμηματική ή συνολική ολοκλήρωση των υπηρεσιών, και πριν από την Προσωρινή Παραλαβή, είναι δυνατόν να διενεργείται «Παραλαβή για Χρήση» του συνόλου ή μέρους του συντηρηθέντος αντικειμένου με σύνταξη Πρωτοκόλλου – Συμφωνητικού μεταξύ των εκπροσώπων της Λιγνιτικής Μεγαλόπολης Μονοπρόσωπη Α.Ε., και του Αναδόχου, όπως πιο αναλυτικά καθορίζεται στους "Ειδικούς Όρους" Σύμβασης.
Αν ο Ανάδοχος κληθεί και δεν παραστεί ή αρνηθεί την υπογραφή του πρωτοκόλλου, αυτό συντάσσεται και υπογράφεται από τη Λιγνιτική Μεγαλόπολης Μονοπρόσωπη Α.Ε., με σχετική μνεία κατά περίπτωση και του κοινοποιείται.
Το πρωτόκολλο περιλαμβάνει μνεία του αντικειμένου ή των τμημάτων που παραδίδονται για χρήση και συνοπτική περιγραφή της κατάστασης των εργασιών.
Η Παραλαβή για Χρήση δεν αναπληρώνει καθ' οιονδήποτε τρόπο τη διενέργεια της Προσωρινής και Οριστικής Παραλαβής του αντικειμένου της Σύμβασης.

ΕΝΟΤΗΤΑ 10: ΣΥΜΒΑΤΙΚΟ ΤΙΜΗΜΑ - ΠΛΗΡΩΜΕΣ – ΑΣΦΑΛΙΣΕΙΣ

Άρθρο 25
Συμβατικό Τίμημα - Αναθεώρηση

25.1 Το Συμβατικό Τίμημα αναφέρεται στο άρθρο 3 του "Συμφωνητικού", στο οποίο αναφέρεται εάν είναι σταθερό ή υπόκειται σε αναθεώρηση σύμφωνα και σε όποια έκταση προβλέπεται στο άρθρο 9 αυτού.

25.2 Η Επιχείρηση θα καταβάλει και ο Ανάδοχος θα πληρωθεί το Συμβατικό Τίμημα, αποδεχόμενος ότι έλαβε υπόψη του όλους τους σχετικούς παράγοντες και όλες τις συνθήκες και μεταβολές, οι οποίες δύνανται κατ' οποιοδήποτε τρόπο να επηρεάσουν την εκτέλεση της Σύμβασης, την αξία των τυχόν υλικών και αναλωσίμων που θα προμηθεύσει, τις εργασίες που θα εκτελέσει και τις υπηρεσίες που θα παράσχει.

25.3 Ο Ανάδοχος εγγυάται επίσης την ακρίβεια και την επάρκεια των τιμών του (κατά την έννοια του άρθρου 696 του Αστικού Κώδικα) και αποδέχεται ότι το παραπάνω τίμημα θα αποτελεί πλήρη αποζημίωσή του και ότι αυτό καλύπτει, εκτός αν άλλως ορίζεται στο "Συμφωνητικό", όλες τις απαιτούμενες δαπάνες για την εκτέλεση της Σύμβασης και στις οποίες περιλαμβάνονται χωρίς περιορισμό και όλως ενδεικτικώς, οι δαπάνες των μισθών και ημερομισθίων του προσωπικού του, οι δαπάνες για μετακινήσεις του προσωπικού του, η αξία των τυχόν υλικών και εφοδίων τα οποία προβλέπεται να διατεθούν από τον Ανάδοχο, οι δαπάνες χρησιμοποίησης μηχανημάτων, οι δαπάνες μεταφοράς, ασφάλισης, εναποθήκευσης, δοκιμών, οι δαπάνες λειτουργίας, συντήρησης, απόσβεσης, μίσθωσης μηχανημάτων και οχημάτων, οι δαπάνες εφαρμογής των σχεδίων και εντολών, προσπέλασης στις εγκαταστάσεις της Λιγνιτικής Μεγαλόπολης Μονοπρόσωπη Α.Ε., και στις θέσεις λήψεως των υλικών, οι δαπάνες εργοταξιακών εγκαταστάσεων του Αναδόχου, τα γενικά έξοδα (συμπεριλαμβανομένων των φόρων, τελών, δασμών κ.λπ.), οι κάθε είδους επιβαρύνσεις σε σχέση με το κάθε κατηγορίας προσωπικό του στις οποίες περιλαμβάνονται ιδίως οι εισφορές του εργοδότη σε όλους του ασφαλιστικούς οργανισμούς, οι δασμοί που επιβάλλονται σε όλα τα εισαγόμενα από το εξωτερικό υλικά, εφόδια και εξοπλισμό, το κέρδος του Αναδόχου, οι δαπάνες συντήρησης σε ολόκληρη τη χρονική διάρκεια που καθορίζεται στη Σύμβαση, καθώς και κάθε άλλη δαπάνη που συνεπάγεται η συμμόρφωσή του στις προβλέψεις της Σύμβασης για την αποπεράτωση και την Οριστική Παραλαβή των υπηρεσιών.

Άρθρο 26
Τρόπος πληρωμής - Συμψηφισμός Απαιτήσεων - Εκκαθάριση Λογαριασμών

26.1 Οι πληρωμές προς τον Ανάδοχο θα γίνονται σύμφωνα με τους όρους και εντός της καθοριζόμενης προθεσμίας στο "Συμφωνητικό" ή/και στους "Ειδικούς Όρους" της Σύμβασης.

26.2 Για την πραγματοποίηση των πληρωμών μέσα στην πιο πάνω προθεσμία, ο Ανάδοχος υποχρεούται να υποβάλει τα απαραίτητα δικαιολογητικά κατά περίπτωση, όπως αυτά καθορίζονται στους "Ειδικούς Όρους" της Σύμβασης, τα οποία θα πρέπει να είναι επακριβή και πλήρη.
Μέσα στην προθεσμία αυτή θα πρέπει να έχουν ολοκληρωθεί από την Επιχείρηση και οι πάσης φύσεως έλεγχοι της ακρίβειας και της πληρότητας των υποβληθέντων δικαιολογητικών.

26.3 Εκτός αν καθορίζεται διαφορετικά στους "Ειδικούς Όρους" Σύμβασης, όλες οι πληρωμές, οι σχετικές με τη Σύμβαση, θα γίνονται από την Επιχείρηση προς τον Ανάδοχο και ο Ανάδοχος θα είναι αποκλειστικά υπεύθυνος έναντι οποιωνδήποτε τρίτων για τις πληρωμές προς αυτούς.

26.4 Ο Ανάδοχος είναι υποχρεωμένος να συνεχίσει χωρίς διακοπή την εκτέλεση της Σύμβασης, ανεξάρτητα από οποιοδήποτε διακανονισμό ή/και καθυστέρηση πληρωμής συμβατικών ποσών από υπαιτιότητα της Επιχείρησης, μετά τα χρονικά όρια που καθορίζονται στην παραπάνω παράγραφο 26.1.
Σε περίπτωση καθυστέρησης, χωρίς υπαιτιότητα του Αναδόχου, πληρωμών ποσών που υπερβαίνουν ποσοστό **δέκα τοις εκατό (10%)** του συνολικού συμβατικού τιμήματος, για χρονικό διάστημα πέραν του διπλάσιου της προθεσμίας που προβλέπεται από την

παραπάνω παράγραφο 26.1, ο Ανάδοχος δικαιούται να διακόπτει την εκτέλεση των εργασιών κατόπιν υποβολής προς τη Λιγνιτική Μεγαλόπολης Μονοπρόσωπη Α.Ε., Ειδικής Εγγράφου Δήλωσης και μέχρι την καταβολή προς αυτόν των ληξιπρόθεσμων οφειλομένων ποσών.
Στο πιο πάνω συνολικό συμβατικό τίμημα συνυπολογίζονται τα ποσά των Συμπληρωμάτων της Σύμβασης, των αναθεωρήσεων και των τυχόν πρόσθετων εργασιών που έχουν εγκριθεί από την Επιχείρηση, για τις οποίες δεν έχουν υπογραφεί σχετικά συμπληρώματα.

26.5 Οι πληρωμές προς τον Ανάδοχο θα γίνονται μέσω λογαριασμού μιας οποιασδήποτε Τράπεζας που θα προσδιοριστεί από τον Ανάδοχο έγκαιρα, στο νόμισμα που προβλέπεται στο "Συμφωνητικό" της Σύμβασης.

26.6 Καμιά πληρωμή δεν θα γίνεται στον Ανάδοχο χωρίς συμμόρφωσή του προς τους κανονισμούς των Ελληνικών Φορολογικών Αρχών, οι οποίοι ισχύουν κατά το χρόνο της πληρωμής.
Πληρωμές σε μετρητά θα γίνονται μέχρι του ανωτάτου ορίου που καθορίζεται κάθε φορά από την Ελληνική Νομοθεσία.

26.7 Καμιά πληρωμή δεν θα γίνεται στον Ανάδοχο χωρίς να αποδεικνύεται με αντίστοιχα πιστοποιητικά ότι έχουν πλήρως εκπληρωθεί όλες οι υποχρεώσεις του προς τον ΕΦΚΑ ή και σε άλλους Ασφαλιστικούς Οργανισμούς, σε σχέση με το προσωπικό του [Πιστοποιητικό Ασφαλιστικής Ενημερότητας, Αναλυτικές Περιοδικές Δηλώσεις (ΑΠΔ) κ.λπ.].

26.8 Ο Ανάδοχος θα εκπληρώνει όλες τις υποχρεώσεις του, που απορρέουν από τη Σύμβαση, σε σχέση με πληρωμές κάθε φόρου, δασμού, κρατήσεων και λοιπών τελών που τυχόν οφείλει να καταβάλει με βάση την ισχύουσα Νομοθεσία, όπως επίσης θα είναι πλήρως υπεύθυνος να αποκαθιστά κάθε ζημιά που θα υποστεί η Επιχείρηση, εξαιτίας της μη εκπλήρωσης από αυτόν των παραπάνω υποχρεώσεών του.

26.9 Ο Ανάδοχος αποδέχεται ρητά ότι η Επιχείρηση δύναται να παρακρατεί και να αποδίδει σύμφωνα με την κείμενη νομοθεσία, από τα προσκομιζόμενα προς πληρωμή τιμολόγια του Αναδόχου, οποιαδήποτε ποσά οφείλει να πληρώσει ο Ανάδοχος έναντι φόρου εισοδήματος ή οποιωνδήποτε άλλων επιβαρύνσεων υπέρ της Πολιτείας ή των Ασφαλιστικών Ιδρυμάτων ή υπέρ οποιουδήποτε τρίτου.
Επίσης, ο Ανάδοχος εκχωρεί το δικαίωμα στη Λιγνιτική Μεγαλόπολης Μονοπρόσωπη Α.Ε., όπως, σε περίπτωση που αυτός καθυστερεί αδικαιολόγητα την καταβολή δεδουλευμένων αποδοχών στο προσωπικό που απασχολείται στο πλαίσιο της υπόψη Σύμβασης, με αποτέλεσμα να προβάλλονται τεκμηριωμένα διεκδικήσεις των υπόψη εργαζομένων από τη Λιγνιτική Μεγαλόπολης Μονοπρόσωπη Α.Ε., και δεδομένων των επιπτώσεων που έχει σε αυτή η εκκρεμότητα, να δεσμεύσει αντίστοιχο ποσό και κατά ανώτατο μέχρι του ποσού που οφείλει η Λιγνιτική Μεγαλόπολης Μονοπρόσωπη Α.Ε., στον Ανάδοχο από μεταξύ τους συμβάσεις, ώστε να καλύψει τις υπόψη απαιτήσεις.

26.10 Η Επιχείρηση διατηρεί το δικαίωμα παρακράτησης των τυχόν απαιτήσεών της, που απορρέουν από τη Σύμβαση, από οποιαδήποτε πληρωμή προς τον Ανάδοχο.
Το δικαίωμα αυτό μπορεί να ασκηθεί ακόμη και αν το ποσό της απαίτησης δεν έχει επιδικασθεί ή ο Ανάδοχος έχει αντιρρήσεις αναφορικά προς την απαίτηση αυτή.
Η παρακράτηση αυτή θα πραγματοποιηθεί μόνο εάν ο Ανάδοχος δεν προβεί σε τακτοποίηση της απαίτησης κατά τρόπο που να ικανοποιεί την Επιχείρηση.
Για το σκοπό αυτό η Επιχείρηση πρέπει να στέλνει έγγραφη ειδοποίηση στον Ανάδοχο ορίζοντας ένα εύλογο χρονικό διάστημα για την ικανοποίηση της απαίτησης και μέχρι να ικανοποιηθεί η απαίτηση, η Επιχείρηση δύναται να αναστείλει ισόποσες πληρωμές προς τον Ανάδοχο.
Πριν από την Οριστική Παραλαβή του αντικειμένου ο Ανάδοχος θα καταθέσει στην Επιχείρηση ανέκκλητη δήλωση ότι ο ίδιος ευθύνεται, σε κάθε περίπτωση, για οποιαδήποτε τυχόν απαίτηση των Υποπρομηθευτών και Υπεργολάβων του, έναντι της Επιχείρησης.

Άρθρο 27
Επιμέρους αναλυτικοί λογαριασμοί

27.1 Κατά τη διάρκεια της υλοποίησης της Σύμβασης θα καταγράφονται όλα τα αναγκαία στοιχεία για την επιμέτρηση των ποσοτήτων των εκτελούμενων εργασιών.

27.2 Τα επιμετρητικά στοιχεία λαμβάνονται από κοινού από εξουσιοδοτημένους εκπροσώπους της Επιβλέπουσας Υπηρεσίας της Επιχείρησης και του Αναδόχου και καταχωρούνται σε επιμετρητικά φύλλα, σε **δύο (2)** τουλάχιστον αντίγραφα, που υπογράφονται από τα δύο μέρη και που καθένα τους παίρνει από **ένα (1)** αντίγραφο.
Οι καταχωρήσεις στα επιμετρητικά φύλλα πρέπει να γίνονται με κάθε δυνατή ακρίβεια και, εφόσον απαιτείται, να συμπληρώνονται με σκαριφήματα ή σχέδια ή οποιαδήποτε άλλα στοιχεία.

27.3 Η Επιβλέπουσα Υπηρεσία έχει το δικαίωμα να αρνείται την καταχώριση στα επιμετρητικά φύλλα ελαττωματικών εργασιών ή ακατάλληλων υλικών.
Σε καμία περίπτωση η καταχώριση στα επιμετρητικά φύλλα δεν αποτελεί απόδειξη ότι η εργασία είναι ικανοποιητική ή τα υλικά κατάλληλα.
Τα οποιαδήποτε ελαττώματα, σφάλματα, παραλείψεις ή ατέλειες διέπονται από τις διατάξεις του άρθρου 23 του παρόντος τεύχους.

27.4 Με βάση τις καταχωρίσεις στα επιμετρητικά φύλλα ο Ανάδοχος συντάσσει σε ψηφιακή μορφή που θα συμφωνείται μεταξύ των αντισυμβαλλομένων και σε ένα έγγραφο αντίτυπο επιμετρήσεις που θα καλύπτουν διαχωρίσιμα και αυτοτελώς επιμετρήσιμα, κατά την άποψη της Επιχείρησης, μέρη της Σύμβασης.
Η επιμέτρηση περιλαμβάνει συνοπτική περιγραφή της κάθε εργασίας, με ένδειξη του αντίστοιχου άρθρου του τιμολογίου ή των «τιμών μονάδας νέων εργασιών», τους αναλυτικούς υπολογισμούς για τον προσδιορισμό της ποσότητας των εργασιών που εκτελέστηκαν και τα αναγκαία επιμετρητικά σχέδια και διαγράμματα που συντάχθηκαν με βάση τα εγκεκριμένα σχέδια του άρθρου 3 του παρόντος τεύχους.

27.5 Στην περίπτωση που κατά τη λήψη των επιμετρητικών στοιχείων οι πραγματικές διαστάσεις ή/και ποσότητες είναι μεγαλύτερες από τις αντίστοιχες των εγκεκριμένων σχεδίων, οι επιμετρήσεις συντάσσονται πάντοτε με βάση τις διαστάσεις ή/και ποσότητες που φαίνονται στα εγκεκριμένα σχέδια, εκτός εάν οι μεγαλύτερες διαστάσεις ή/και ποσότητες προέκυψαν από γραπτή εντολή της Επιχείρησης.
Εάν οι πραγματικές διαστάσεις ή/και ποσότητες είναι μικρότερες από τις αντίστοιχες των εγκεκριμένων σχεδίων, οι επιμετρήσεις θα συντάσσονται με βάση τις πραγματικές διαστάσεις ή/και ποσότητες, εφόσον η Επιχείρηση κάνει δεκτό ότι οι μικρότερες διαστάσεις ή/και ποσότητες δεν θέτουν σε κίνδυνο την ασφάλεια του συντηρηθέντος αντικειμένου και δεν δημιουργούν κακοτεχνία, για την οποία ισχύουν οι διατάξεις του άρθρου 23 του παρόντος τεύχους.

27.6 Οι επιμετρήσεις, συνοδευόμενες από τα επιμετρητικά φύλλα και τα αναγκαία επιμετρητικά σχέδια, υποβάλλονται από τον Ανάδοχο στην Επιβλέπουσα Υπηρεσία για έλεγχο, αφού υπογραφούν απ' αυτόν με την ένδειξη «όπως συντάχθηκε από τον Ανάδοχο».
Η Επιβλέπουσα Υπηρεσία μετά από τον σχετικό έλεγχο και την τυχόν διόρθωση των υπολογισμών τις κοινοποιεί στον Ανάδοχο, ο οποίος αν δεν τις αποδέχεται μπορεί να ακολουθήσει τη διαδικασία του άρθρου 34 του παρόντος τεύχους περί διαφωνιών.

27.7 Όταν πρόκειται για εργασίες που η ποσοτική τους επαλήθευση δεν θα είναι δυνατή, όπως είναι εργασίες που πρόκειται να επικαλυφθούν από άλλες και να μην είναι τελικά εμφανείς ή όταν οι ποσότητες που παραλαμβάνονται επιβάλλεται να ζυγιστούν, ο Ανάδοχος υποχρεούται να καλέσει της Επιβλέπουσα Υπηρεσία και από κοινού να προβούν στην καταμέτρηση, χαρακτηρισμό ή ζύγιση και να συντάξουν πρωτόκολλο παραλαβής αφανών εργασιών, πρωτόκολλο χαρακτηρισμού εκσκαφών ή πρωτόκολλο ζύγισης αντίστοιχα.
Όλα τα παραπάνω πρωτόκολλα θα ληφθούν υπόψη για τη σύνταξη των σχετικών επιμετρήσεων, για τις οποίες ισχύουν οι όροι των προηγούμενων παραγράφων.

27.8 Ο Ανάδοχος δεν έχει το δικαίωμα να καλύψει τα αφανή τμήματα των εργασιών προτού να ληφθούν τα στοιχεία για τη σύνταξη των σχετικών πρωτοκόλλων.
Ο Ανάδοχος είναι υποχρεωμένος, μέχρι και την Οριστική Παραλαβή, εφόσον το ζητήσει η Επιχείρηση, να αποκαλύπτει οποιοδήποτε τμήμα αφανούς εργασίας για έλεγχο τυχόν ελαττωμάτων, ελλείψεων, βλαβών ή ατελειών.
Σε περίπτωση διαπίστωσης τέτοιων ελαττωμάτων κ.λπ. οι δαπάνες για την αποκάλυψη, τις επισκευές και την αποκατάσταση στην αρχική τους κατάσταση βαρύνουν τον Ανάδοχο, ενώ στην αντίθετη περίπτωση όλες οι σχετικές δαπάνες βαρύνουν την Επιχείρηση.

27.9 Ο Ανάδοχος είναι υποχρεωμένος να υποβάλλει στην Επιβλέπουσα Υπηρεσία το αργότερο μέσα σε **δύο (2) μήνες** από την περάτωση των εργασιών ή όπως άλλως ορίζεται στους "Ειδικούς Όρους" της Σύμβασης, τις τυχόν επιμετρήσεις που δεν έχουν ακόμα υποβληθεί.
Σε περίπτωση που δεν υποβληθούν εμπρόθεσμα από τον Ανάδοχο όλες οι επιμετρήσεις, επιβάλλεται σε βάρος του, για κάθε συμπληρωμένο μήνα καθυστέρησης, ειδική Ποινική Ρήτρα που ανέρχεται σε ποσοστό **δύο χιλιοστών** (**2‰**) επί του συνολικού ποσού που έχει καταβληθεί μέχρι τότε στον Ανάδοχο.
Ανεξάρτητα από την επιβολή της Ποινικής Ρήτρας, οι επιμετρήσεις είναι δυνατό να συντάσσονται από την Επιχείρηση, που μπορεί να χρησιμοποιήσει για αυτό ιδιώτες τεχνικούς και συνεργεία, καταλογίζοντας τη σχετική δαπάνη σε βάρος του Αναδόχου.
Οι επιμετρήσεις που συντάσσονται μ' αυτόν τον τρόπο κοινοποιούνται στον Ανάδοχο.

27.10 Μέσα σε προθεσμία **δεκαπέντε (15) ημερών** από την επιστροφή προς τον Ανάδοχο της τελευταίας επιμέτρησης, ο Ανάδοχος υποχρεούται να συντάξει και υποβάλλει στην Επιβλέπουσα Υπηρεσία την Τελική Επιμέτρηση, δηλαδή τελικό συνοπτικό πίνακα που ανακεφαλαιώνει τις ποσότητες όλων των επιμέρους επιμετρήσεων και των πρωτοκόλλων αφανών εργασιών.
Οι ποσότητες που εμφανίζονται στον εν λόγω πίνακα τίθενται όπως ελέγχθηκαν από την Επιβλέπουσα Υπηρεσία ή όπως διορθώθηκαν κατά τη διαδικασία περί επιλύσεως διαφωνιών του άρθρου 34 του παρόντος τεύχους.
Η καταχώριση αυτή στην Τελική Επιμέτρηση δεν θα ερμηνεύεται ως παραίτηση του Αναδόχου από διαφωνίες που έχουν ασκηθεί εμπρόθεσμα και εκκρεμούν, ούτε παρέχει το δικαίωμα σ' αυτόν να υποβάλλει νέες.
Η εν λόγω Τελική Επιμέτρηση τελεί υπό την έγκριση της Προϊσταμένης Υπηρεσίας.

Άρθρο 28
Αυξομειώσεις Συμβατικού Τιμήματος

28.1 Στην περίπτωση που η Επιχείρηση ασκήσει εμπροθέσμως τα αναφερόμενα στην παράγραφο 20.1.1 δικαιώματα προαίρεσης, ο Ανάδοχος είναι υποχρεωμένος να αναλάβει την υλοποίηση του επιπλέον συμβατικού αντικειμένου χωρίς να δικαιούται να προβάλει οποιαδήποτε απαίτηση που να προέρχεται ή να απορρέει εκ της ασκήσεως των υπόψη δικαιωμάτων.

28.2 Στην περίπτωση που η Επιχείρηση ζητήσει να επιφέρει οποιεσδήποτε μεταβολές στη μορφή, στην ποιότητα, στο είδος και στην ποσότητα οποιουδήποτε τμήματος της Σύμβασης, σύμφωνα με τα προβλεπόμενα στις παραγράφους 20.1.2 και 20.1.3 του παρόντος τεύχους, ο Ανάδοχος είναι υποχρεωμένος να εκτελέσει τις πρόσθετες αυτές εργασίες με τις συμβατικές τιμές μέχρι του ορίου που καθορίζεται στους "Ειδικούς Όρους" της Σύμβασης.

28.3 Αν η αύξηση των ποσοτήτων των εργασιών, συνεπάγεται αύξηση μεγαλύτερη του **εκατό τοις εκατό (100%)** της συμβατικής δαπάνης κάθε είδους ή ομάδας ομοειδών εργασιών, όπως τα είδη ή οι ομάδες αυτές προσδιορίζονται με τη Σύμβαση και με την προϋπόθεση ότι η αύξηση στο συνολικό Συμβατικό Τίμημα δεν θα υπερβαίνει τα όρια που καθορίζονται στην προηγούμενη παράγραφο, ο Ανάδοχος υποχρεούται να εκτελέσει τις επιπλέον ποσότητες, μπορεί όμως να ζητήσει νέες τιμές μόνο γι' αυτές που οδηγούν σε υπέρβαση του **εκατό τοις εκατό (100%)** της αντίστοιχης συμβατικής δαπάνης, σύμφωνα με τα οριζόμενα στο άρθρο 20 του παρόντος τεύχους.

Στην περίπτωση αυτή γίνεται ιδιαίτερη συμφωνία για τις τιμές και σε περίπτωση διαφωνίας εφαρμόζεται η διαδικασία του άρθρου 34 του παρόντος τεύχους.
Η υποβολή τυχόν αντιρρήσεων του Αναδόχου ή η εκκρεμότητα των διαφορών που έχουν ανακύψει δεν δίνει το δικαίωμα στον Ανάδοχο να αρνηθεί ή να καθυστερήσει την εκτέλεση των εν λόγω εργασιών.

28.4 Η Επιχείρηση, στο πλαίσιο των προβλεπομένων στις παραγράφους 20.1.2 και 20.1.3 του παρόντος τεύχους, δικαιούται να μειώσει το αντικείμενο της Σύμβασης μέχρι του ορίου που καθορίζεται στους "Ειδικούς Όρους" της Σύμβασης, χωρίς ο Ανάδοχος να δικαιούται οποιαδήποτε αποζημίωση.

28.5 Όλα τα όρια ή ποσοστά του παρόντος άρθρου αναφέρονται στις αρχικές ποσότητες και τιμές μονάδας της Σύμβασης μαζί με τα συμβολαιοποιημένα απρόβλεπτα και δεν περιλαμβάνεται σ' αυτά αναθεώρηση τιμών, μεταγενέστερη τροποποίησή τους, ή οποιαδήποτε αποζημίωση.

Άρθρο 29
Φόροι, δασμοί και λοιπές επιβαρύνσεις του Αναδόχου

29.1 Τον Ανάδοχο βαρύνουν όλες οι δαπάνες για εκτελωνισμούς, φόρους, τέλη, δασμούς, κρατήσεις και οποιεσδήποτε άλλες νόμιμες επιβαρύνσεις, όπως ισχύουν κατά το χρόνο που δημιουργείται η υποχρέωση καταβολής τους.

29.2 Με βάση την υποχρέωσή του αυτή ο Ανάδοχος πρέπει να τηρεί όλες τις νόμιμες διατυπώσεις και τα φορολογικά και λοιπά στοιχεία, που απαιτούνται από την Ελληνική Νομοθεσία και να συμμορφώνεται αυστηρά προς όλες τις διαδικασίες που καθορίζονται από τις ισχύουσες διατάξεις της Ελληνικής Νομοθεσίας.
Τον Ανάδοχο βαρύνουν επίσης πρόσθετοι φόροι, δασμοί ή/και πρόστιμα για τη μη πιστή τήρηση των παραπάνω υποχρεώσεών του και σε περίπτωση που από τις αρμόδιες Αρχές οι επιβαρύνσεις αυτές, εκ λάθους ή παραδρομής, χρεωθούν στην Επιχείρηση, θα καταβληθούν από αυτήν αλλά θα παρακρατηθούν από την πρώτη πληρωμή του Αναδόχου.

29.3 Δασμοί, φόροι και άλλες σχετικές επιβαρύνσεις, που καταβλήθηκαν τυχόν από την Επιχείρηση λόγω παράλειψης του Αναδόχου, των Υπεργολάβων του και Υποπρομηθευτών του να συμμορφωθούν προς τις κείμενες διατάξεις της φορολογικής Νομοθεσίας θα απαιτηθούν από την Επιχείρηση και θα εισπραχθούν έντοκα από τον Ανάδοχο οποτεδήποτε και κατά οποιονδήποτε τρόπο ακόμη και με παρακράτηση πληρωμών κ.λπ.

29.4 Ειδικότερα και όλως ενδεικτικά και όχι περιοριστικά ο Ανάδοχος υποχρεούται για τα παρακάτω.

29.4.1 Φόροι, Δασμοί και λοιπές επιβαρύνσεις εκτός Ελλάδας.

Όλοι οι φόροι, δασμοί και λοιπές σχετικές επιβαρύνσεις που αναφέρονται ή που θα επιβληθούν εκτός Ελλάδας στον Ανάδοχο, στους Υποπρομηθευτές του, στους Υπεργολάβους του και στο Προσωπικό τους, καθώς επίσης και στα υλικά, στον Εξοπλισμό και στις εργασίες που απαιτούνται να γίνουν εκτός Ελλάδας για την εκτέλεση της Σύμβασης, όπως προβλέπεται από αυτή, θα βαρύνουν τον Ανάδοχο.

29.4.2 Φόροι, Δασμοί και λοιπές επιβαρύνσεις στην Ελλάδα.

Δασμοί εισαγωγής, όλοι οι τελωνειακοί δασμοί και οι σχετικοί φόροι κάθε είδους, καθώς και όλες οι κάθε είδους λοιπές επιβαρύνσεις που επιβάλλονται ή που θα επιβληθούν επί του Εξοπλισμού, πρώτων υλών, ημικατεργασμένων και έτοιμων προϊόντων, ανταλλακτικών κάθε είδους μηχανήματος, υλικών και προϊόντων που τυχόν θα διατεθούν από τον Ανάδοχο στο πλαίσιο των υποχρεώσεών του για την υλοποίηση της Σύμβασης, θα βαρύνουν τον Ανάδοχο.

29.4.3 Φόρος εισοδήματος και σχετικές δαπάνες του Αναδόχου, των Υπεργολάβων του, των Υποπρομηθευτών του κ.λπ.

Ο Ανάδοχος, οι Υπεργολάβοι και οι Υποπρομηθευτές του, και το Προσωπικό του, που απασχολείται από αυτούς, θα πληρώσουν το φόρο εισοδήματος και τις σχετικές επιβαρύνσεις που θα επιβληθούν στην Ελλάδα, αναφορικά με τη Σύμβαση και σύμφωνα με την Ελληνική Νομοθεσία και τις Διμερείς Κυβερνητικές Συμφωνίες, εάν υπάρχουν τέτοιες.
Για το σκοπό αυτό η Επιχείρηση θα εφαρμόζει τις παρακρατήσεις οι οποίες προβλέπονται από τη φορολογική Νομοθεσία.
Ο Ανάδοχος θα φέρει το βάρος και θα είναι υπεύθυνος για την πληρωμή στην Ελλάδα των λοιπών φόρων, των Δημοτικών φόρων και τελών, των εισφορών, των εργατοτεχνικών εισφορών, των συνεισφορών και οποιωνδήποτε άλλων επιβαρύνσεων, οι οποίες επιβάλλονται ή πρόκειται να επιβληθούν στην Ελλάδα, αναφορικά με τη Σύμβαση, υπέρ του Δημοσίου, των Δήμων και Κοινοτήτων και άλλων τοπικών Αρχών, Ιδρυμάτων και Ταμείων Δημοσίου ενδιαφέροντος [όπως ο Ενιαίος Φορέας Κοινωνικής Ασφάλισης (ΕΦΚΑ), το Ταμείο Μηχανικών

Εργοληπτών Δημοσίων Έργων (ΤΜΕΔΕ) κ.λπ.] και οι οποίες δαπάνες αφορούν στον ίδιο και στο Προσωπικό Ελληνικής ή ξένης υπηκοότητας πάσης φύσεως και κατηγορίας που απασχολείται από τον Ανάδοχο, τους Υπεργολάβους του και τους Υποπρομηθευτές του.
Η Επιχείρηση δεν φέρει καμιά ευθύνη στην περίπτωση αδυναμίας εξοφλήσεως χρέους εκ μέρους του Αναδόχου, του προσωπικού του Αναδόχου, των Υπεργολάβων και Υποπρομηθευτών του.
Ο Ανάδοχος, οι Υπεργολάβοι και Υποπρομηθευτές του υποχρεούνται να συμμορφώνονται απόλυτα και με δικά τους έξοδα προς τις διατάξεις της Ελληνικής Νομοθεσίας, η οποία αφορά στη φορολογία, ασφάλιση κ.λπ.
Οποιαδήποτε διαφορά προκύψει εξαιτίας μείωσης ή αύξησης των συντελεστών του φόρου εισοδήματος, ο οποίος ισχύει στην Ελλάδα κατά την ημερομηνία του Διαγωνισμού και έχει άμεση επίδραση επί του Αναδόχου ή/και του προσωπικού του, θα είναι υπέρ ή σε βάρος του Αναδόχου ή/και του προσωπικού του.

29.4.4 Εισαγωγή μηχανημάτων, εργαλείων, εξαρτημάτων κ.λπ. με υποχρέωση επανεξαγωγής.

Ο Ανάδοχος είναι αποκλειστικά υπεύθυνος για όλα τα είδη τα οποία εισάγονται για τις ανάγκες της Σύμβασης με υποχρέωση επανεξαγωγής τους, συμμορφούμενος προς τις σχετικές διατάξεις των Νόμων.
Επιπρόσθετα ο Ανάδοχος θα είναι υπεύθυνος για την εφαρμογή των σχετικών διατάξεων των Ελληνικών Νόμων περί λαθρεμπορίου.
Τα εισαχθέντα είδη με υποχρέωση επανεξαγωγής, μπορεί να μεταβιβαστούν σε τρίτα πρόσωπα μόνο σύμφωνα με τις διατάξεις της ισχύουσας Ελληνικής Νομοθεσίας.
Σε περίπτωση που θα απολεσθούν είδη εισαχθέντα επί επανεξαγωγή, η Επιχείρηση και οι σχετικές Τελωνειακές Αρχές θα ειδοποιηθούν δεόντως και πάραυτα.

29.4.5 Λογιστικά βιβλία και έγγραφα.

Ο Ανάδοχος θα τηρεί όλα τα στοιχεία, τα λογιστικά, φορολογικά και λοιπά βιβλία τα οποία απαιτούνται από την Ελληνική Νομοθεσία, θα συμμορφώνεται αυστηρά προς όλες τις διαδικασίες οι οποίες απαιτούνται από τις σχετικές διατάξεις και θα δίνει όλα τα στοιχεία, τα έγγραφα και τις πληροφορίες τις οποίες η Επιχείρηση, κατά την άποψή της, δύναται να ζητήσει σχετικά με οποιαδήποτε απαίτηση έναντι των Ελληνικών Αρχών.

29.5 Την Επιχείρηση βαρύνει και δεν περιλαμβάνεται στο Συμβατικό Τίμημα, ο ΦΠΑ ή ισοδύναμος φόρος που επιβάλλεται ή θα επιβληθεί στην Ελλάδα επί των τιμολογίων του Εξοπλισμού και των άλλων τιμολογίων υπηρεσιών, που θα εκδώσει ο Ανάδοχος προς την Επιχείρηση, στα πλαίσια της παρούσας Σύμβασης.

Άρθρο 30
Ασφαλίσεις

30.1 Ο Ανάδοχος πέραν από τις λοιπές υποχρεώσεις και ευθύνες του που απορρέουν από τη Σύμβαση, είναι υποχρεωμένος, εκτός εάν προβλέπεται διαφορετικά στους "Ειδικούς Όρους" της Σύμβασης και σύμφωνα με τα οριζόμενα σ' αυτούς, να συνομολογήσει με ασφαλιστικές εταιρείες (ελληνικές ή ξένες) και να διατηρεί και να παρακολουθεί με δικές του δαπάνες, τις παρακάτω ασφαλίσεις:

α. Ασφάλιση κατά παντός κινδύνου,

β. Ασφάλιση έναντι κινδύνων από τυχαία περιστατικά και ανωτέρα βία (πυρκαϊά, σεισμός κ.λπ.),

γ. Ασφάλιση αστικής ευθύνης του Αναδόχου έναντι τρίτων και Εργοδοτικής Ευθύνης του Αναδόχου,

δ. Ασφάλιση μεταφοράς,

ε. Ασφάλιση των οχημάτων, μηχανημάτων κ.λπ. του Αναδόχου,

στ. Ασφάλιση του προσωπικού του Αναδόχου,

ζ. Ασφάλιση υλικών χορηγουμένων από τη Λιγνιτική Μεγαλόπολης Μονοπρόσωπη Α.Ε., στον Ανάδοχο

Επιπλέον, ο Ανάδοχος αναλαμβάνει την υποχρέωση, με την απαιτούμενη επέκταση του Ασφαλιστηρίου Συμβολαίου του περί αστικής ευθύνης (περίπτωση γ. παραπάνω), να μην εγείρει οποιαδήποτε αγωγή, σε καμία περίπτωση, κατά της Επιχείρησης ή να μη θεωρήσει την Επιχείρηση ή τους συμβούλους της ή τη Διοίκηση και το προσωπικό της υπεύθυνους για οποιαδήποτε ζημία ή/και απώλεια ή/και καταστροφή του Εξοπλισμού ή εγκαταστάσεων της Λιγνιτικής Μεγαλόπολης Μονοπρόσωπη Α.Ε., καθώς επίσης αναλαμβάνει την υποχρέωση να μην εγείρει αγωγή στην περίπτωση ζημιών ιδίου ή τρίτων, καθώς και για σωματική βλάβη ή θάνατο οποιουδήποτε προσώπου, που θα συμβούν σε οποιοδήποτε χρόνο.

30.2 Τα ασφαλιστήρια συμβόλαια για κάθε μία από τις παραπάνω Ασφαλίσεις θα πρέπει να είναι στην Ελληνική γλώσσα, και να περιέχουν και να καλύπτουν κατ' ελάχιστον τα καθοριζόμενα στο Τεύχος "Ασφαλίσεις".
Επιπλέον, τα πρωτότυπα Ασφαλιστήρια Συμβόλαια, νόμιμα υπογεγραμμένα από τον Ανάδοχο και την ασφαλιστική εταιρία, θα πρέπει να κατατίθενται στην Επιχείρηση τουλάχιστον **δεκαπέντε (15) ημέρες** πριν από την έναρξη των εργασιών, και σε κάθε περίπτωση πριν από την εγκατάσταση του Αναδόχου στον τόπο της παροχής των υπηρεσιών.

ΕΝΟΤΗΤΑ 11: ΑΝΑΣΤΟΛΗ ΕΡΓΑΣΙΩΝ - ΠΟΙΝΙΚΕΣ ΡΗΤΡΕΣ – ΔΙΑΦΩΝΙΕΣ

Άρθρο 31
Αναστολή Εργασιών

31.1 Ο Ανάδοχος υποχρεούται, ύστερα από γραπτή εντολή της Επιχείρησης, να αναστέλλει την εκτέλεση των εργασιών στις εγκαταστάσεις της Λιγνιτικής Μεγαλόπολης Μονοπρόσωπη Α.Ε., σε οποιοδήποτε τμήμα της Σύμβασής ή στο σύνολό της, για όσο χρονικό διάστημα και με όποιο τρόπο η Επιχείρηση κρίνει αναγκαίο.

31.2 Για να θεωρηθεί μια διακοπή εργασιών ότι συνιστά αναστολή εκτέλεσης των εργασιών, κατά τις διατάξεις του παρόντος άρθρου, θα πρέπει να έχει γίνει μετά από έγγραφη εντολή της Επιβλέπουσας Υπηρεσίας.
Σε περίπτωση τέτοιας έγγραφης εντολής διακοπής, ο Ανάδοχος θα δικαιούται να ζητήσει και η Επιχείρηση υποχρεούται να καθορίσει, την απαιτούμενη παράταση προθεσμίας και τα πλήρως δικαιολογημένα και αποδεδειγμένα έξοδα του Αναδόχου που πραγματοποίησε, εξαιτίας της διακοπής αυτής, μέσα στις εγκαταστάσεις της Λιγνιτικής Μεγαλόπολης Μονοπρόσωπη Α.Ε., ή για την κινητοποίηση του προσωπικού του και του εξοπλισμού για την εγκατάστασή του στον τόπο υλοποίησης των υπηρεσιών ή που συνδέονται άμεσα και αιτιωδώς με τις σχετικές εργασίες στις εγκαταστάσεις της Λιγνιτικής Μεγαλόπολης Μονοπρόσωπη Α.Ε., εκτός των περιπτώσεων κατά τις οποίες η εν λόγω διακοπή:

α. προκύπτει από εφαρμογή άλλων διατάξεων της Σύμβασης, ή

β. προέρχεται από λόγους για τους οποίους ευθύνεται ο Ανάδοχος ή

γ. οφείλεται σε λόγους ασφαλείας των εγκαταστάσεων της Λιγνιτικής Μεγαλόπολης Μονοπρόσωπη Α.Ε.

31.3 Εφόσον η παραπάνω έγγραφη εντολή διακοπής αφορά το σύνολο των εργασιών στις εγκαταστάσεις της Λιγνιτικής Μεγαλόπολης Μονοπρόσωπη Α.Ε. και διαρκέσει περισσότερο από **εκατόν πενήντα (150) συνεχείς ημερολογιακές ημέρες** ή αν οι τμηματικές διακοπές οι οποίες αφορούν σε τμήματα της Σύμβασης ή αφορούν σε χρονικές περιόδους διακοπών είτε όλης της Σύμβασης είτε σε τμήματα αυτής, διαρκέσουν αθροιστικά

περισσότερο από **διακόσιες (200) ημερολογιακές ημέρες**, τότε ο Ανάδοχος έχει το δικαίωμα, ύστερα από γραπτή ανακοίνωση προς την Επιβλέπουσα Υπηρεσία, να ζητήσει την άδεια να επαναρχίσει τις εργασίες.
Εάν η σχετική άδεια δεν του δοθεί μέσα σε προθεσμία **είκοσι (20) ημερών** από την αποστολή της ανακοίνωσης ή εφόσον δεν υπάρξει συμφωνία μεταξύ Επιχείρησης και Αναδόχου για περαιτέρω παράταση της διακοπής των εργασιών, τότε ο Ανάδοχος δύναται να αιτηθεί τη λύση της Σύμβασης σύμφωνα με την παράγραφο 44.3 του παρόντος τεύχους.

31.4 Σε περίπτωση που η Επιβλέπουσα Υπηρεσία δεν έχει εκδώσει εντολή διακοπής και εφόσον ο Ανάδοχος θεωρεί ότι οι εργασίες έχουν διακοπεί εξαιτίας της Επιχείρησης, οφείλει να το γνωστοποιήσει στην Επιβλέπουσα Υπηρεσία εγγράφως, μέσα σε μια προθεσμία **επτά (7) ημερών**, από την ημέρα που ο Ανάδοχος θεωρεί ότι έχουν διακοπεί οι εργασίες, με πλήρη στοιχεία που να δικαιολογούν την άποψή του.

31.5 Τυχόν διακοπή εκτέλεσης της Σύμβασης, από πράξεις ή παραλείψεις του Αναδόχου, για **τριάντα (30) συνεχείς ημέρες** ή σε σύνολο **σαράντα (40) διακοπτόμενων ημερών** για οποιοδήποτε λόγο ή αιτία, εκτός των περιπτώσεων Ανωτέρας Βίας, όπως αυτή καθορίζεται στο άρθρο 32 του παρόντος τεύχους, παρέχει στην Επιχείρηση το δικαίωμα, κατά την κρίση της και υπό τη ρητή επιφύλαξη κάθε άλλου δικαιώματός της που απορρέει από τη Σύμβαση, να προχωρήσει στη διαδικασία καταγγελίας αυτής και ακολούθως να συνεχίσει η ίδια τη συντήρηση ή να την αναθέσει σε άλλον Ανάδοχο.
Στην περίπτωση αυτή, και εφόσον υφίστανται απαιτήσεις από τη Λιγνιτική Μεγαλόπολης Μονοπρόσωπη Α.Ε., η Επιχείρηση ή ο νέος Ανάδοχος θα δικαιούνται να χρησιμοποιήσουν τις εγκαταστάσεις, τα μηχανήματα, τον εξοπλισμό, τα σχέδια, τα εργαλεία, τις αποθήκες, τα υλικά και εφόδια του Αναδόχου που βρίσκονται στις εγκαταστάσεις της Λιγνιτικής Μεγαλόπολης Μονοπρόσωπη Α.Ε., χωρίς να αναλάβει η Λιγνιτική Μεγαλόπολης Μονοπρόσωπη Α.Ε., οποιαδήποτε υποχρέωση για ζημίες που θα προκληθούν σ' αυτά ή για τη φθορά αυτών από τη συνήθη χρήση.

31.6 Κατά τη διάρκεια οποιασδήποτε και για οποιοδήποτε λόγο διακοπής, ο Ανάδοχος είναι υποχρεωμένος να λαμβάνει όλα τα κατάλληλα, κατά την κρίση της Επιχείρησης, μέτρα για τη συντήρηση και προστασία του συντηρούμενου αντικειμένου της Σύμβασης, καθώς και για τα σχετικά με αυτή υλικά και εξοπλισμό που βρίσκονται στο εγκαταστάσεις της Λιγνιτική Μεγαλόπολης Μονοπρόσωπη Α.Ε.
Επίσης ο Ανάδοχος ευθύνεται έναντι της Επιχείρησης για όλες τις άμεσες δαπάνες στις οποίες ενδεχομένως θα υποβληθεί η Επιχείρηση και για όλες τις πραγματικές ζημιές τις οποίες αυτή ενδεχομένως θα υποστεί λόγω της μη τήρησης των υποχρεώσεων του Αναδόχου.
Η Επιχείρηση μπορεί να συμψηφίζει τις απαιτήσεις αυτές με οποιαδήποτε ποσά που οφείλονται σ' αυτόν για οποιονδήποτε λόγο και αιτία, σύμφωνα με τη Σύμβαση.

Άρθρο 32
Ανωτέρα Βία

32.1 Όλα τα περιστατικά τα οποία επηρεάζουν την εκτέλεση της Σύμβασης και εκφεύγουν, κατά εύλογη κρίση, από τον έλεγχο των αντισυμβαλλομένων, και τα οποία δεν είναι δυνατόν να προβλεφθούν ή αποφευχθούν, με μέτρα επιμέλειας ενός συνετού αντισυμβαλλομένου, θεωρούνται ως περιστατικά Ανωτέρας Βίας.
Ενδεικτικά αναφέρεται ότι οι απεργίες από αναγνωρισμένες ενώσεις εργαζομένων, ανταπεργίες (lockouts) ή μέτρα και απαγορεύσεις από μέρους των Αρχών, κωλυσιπλοΐα, επιβολή στρατιωτικού νόμου και παρόμοιας φύσης περιστατικά, θεωρούνται περιστατικά Ανωτέρας Βίας.

32.2 Εφόσον δεν ορίζεται διαφορετικά στο "Συμφωνητικό" ή/και στους "Ειδικούς Όρους" της Σύμβασης, ως περιστατικά ανωτέρας βίας για τον Ανάδοχο θεωρούνται και αυτά που τυχόν θα συμβούν σε υπεργολάβους, υποπρομηθευτές ή κατασκευαστές του προς προμήθεια βασικού εξοπλισμού που ορίζονται στη Σύμβαση.

32.3 Η μη εκπλήρωση ή η καθυστέρηση για εκπλήρωση από κάποιον Υπεργολάβο ή Υποπρομηθευτή των υποχρεώσεών του προς τον Ανάδοχο, καθώς επίσης και η τυχόν αποτυχία στην υλοποίηση οποιωνδήποτε τμημάτων της Σύμβασης ή πρώτης ύλης, δεν θα θεωρείται ως περιστατικό Ανωτέρας Βίας.

32.4 Τα περιστατικά Ανωτέρας Βίας, που επηρεάζουν τη Σύμβαση, είναι αποδεκτά μόνο ως λόγος καθυστέρησης και όχι ως λόγος αποζημίωσης των αντισυμβαλλομένων.
Οι αντισυμβαλλόμενοι δεν ευθύνονται για μη εκπλήρωση των συμβατικών τους υποχρεώσεων, εφόσον συντρέχουν λόγοι ανωτέρας βίας και δεν δικαιούνται να εγείρουν απαιτήσεις που αφορούν οποιεσδήποτε τυχόν δαπάνες ή και οικονομική επιβάρυνσή τους, ως συνέπεια περιστατικού Ανωτέρας Βίας.
Εάν τμήμα μόνο των υποχρεώσεων επηρεάζεται από τους λόγους ανωτέρας βίας, ο αντισυμβαλλόμενος που τους επικαλείται παραμένει υπόχρεος για το τμήμα των υποχρεώσεών του, που δεν θίγεται από αυτούς.
Εάν λόγοι παρατεταμένης ανωτέρας βίας εμποδίζουν προδήλως την έγκαιρη εκτέλεση της Σύμβασης ο επικαλούμενος αυτούς αντισυμβαλλόμενος δύναται να αιτηθεί τη λύση της Σύμβασης σύμφωνα με την παράγραφο 36.3 του παρόντος τεύχους.

32.5 Σε περίπτωση που ένας εκ των αντισυμβαλλομένων θεωρήσει ότι συνέβη περιστατικό Ανωτέρας Βίας, λόγω του οποίου δεν μπόρεσε να εκπληρώσει, ολικά ή μερικά, τις υποχρεώσεις του που απορρέουν από τη Σύμβαση, θα πρέπει να γνωστοποιήσει το γεγονός αυτό εγγράφως στον έτερο αντισυμβαλλόμενο, παρέχοντας όσο το δυνατόν περισσότερες πληροφορίες.
Η εν λόγω γνωστοποίηση πρέπει να γίνει το αργότερο μέσα σε ανατρεπτική προθεσμία **δεκαπέντε (15) ημερών** από την επέλευση του περιστατικού αυτού, εκτός από την περίπτωση κατά την οποία απαιτείται, λόγω της φύσης του περιστατικού, να ειδοποιηθεί αμέσως ο αντισυμβαλλόμενος.

32.6 Για να θεωρηθεί και αναγνωρισθεί ένα γεγονός Ανωτέρας Βίας, ο επικαλούμενος αυτό θα πρέπει να αποδείξει, υποβάλλοντας όλα τα απαιτούμενα έγγραφα και λοιπά αποδεικτικά στοιχεία, το περιστατικό καθώς επίσης ότι το γεγονός έχει κατευθείαν σχέση με την καθυστέρηση στην εκτέλεση της Σύμβασης και ότι η καθυστέρηση στην επίτευξη των καθοριζομένων από τη Σύμβαση προθεσμιών οφείλεται αποκλειστικά στο γεγονός αυτό.

32.7 Οι συνέπειες που είχε το γεγονός γνωστοποιούνται από τον επικαλούμενο αυτό με την υποβολή στον έτερο αντισυμβαλλόμενο όλων των σχετικών στοιχείων και πληροφοριών εντός **τριάντα (30) ημερών** από το πέρας του περιστατικού αυτού.
Κάθε αντισυμβαλλόμενος υποχρεούται να γνωστοποιήσει στον έτερο, εάν αποδέχεται ότι το επικαλούμενο από αυτόν περιστατικό εμπίπτει στις διατάξεις του παρόντος άρθρου, μέσα σε **τριάντα (30) ημέρες** από την υποβολή των σχετικών στοιχείων.

32.8 Η μη συμμόρφωση κάθε αντισυμβαλλόμενου, για οποιονδήποτε λόγο ή αιτία, προς τον προαναφερθέντα όρο περί γνωστοποιήσεως και υποβολής στοιχείων κ.λπ., εντός των πιο πάνω καθοριζομένων ανατρεπτικών προθεσμιών, καθιστά απαράδεκτη οποιαδήποτε αίτησή του για παράταση προθεσμίας.

32.9 Ο χρόνος κατά τον οποίο μπορούν να παραταθούν οι συμβατικές προθεσμίες θα καθορισθεί, με βάση τον πραγματικά απολεσθέντα χρόνο.

32.10 Για όσο χρόνο συνεχίζεται το περιστατικό Ανωτέρας Βίας, ο επικαλούμενος αυτό αντισυμβαλλόμενος υποχρεούται να λάβει κάθε ενδεδειγμένο μέτρο προς περιορισμό των εκ του περιστατικού αυτού απορρεουσών ζημιών.
Επίσης πρέπει να καταβάλει αποδεδειγμένα κάθε δυνατή προσπάθεια για εξουδετέρωση, χωρίς χρονοτριβή, των συνεπειών οποιουδήποτε γεγονότος Ανωτέρας Βίας, (π.χ. ζημιές στον Εξοπλισμό, τυχόν καθυστερήσεις κ.λπ.).

32.11 Σε περίπτωση ολικής ή σημαντικής καταστροφής του συντηρούμενου εξοπλισμού ή εγκαταστάσεων, λόγω περιστατικού Ανωτέρας Βίας το οποίο καλύπτεται από τα ασφαλιστήρια έναντι παντός κινδύνου, πριν από την Προσωρινή Παραλαβή, η Επιχείρηση δύναται εντός **έξι (6) μηνών** από της ημερομηνίας κατά την οποία έλαβε χώρα το εν

λόγω περιστατικό να ζητήσει από τον Ανάδοχο να προβεί στην εκ νέου κατασκευή υλοποίηση της Σύμβασης και ο Ανάδοχος υποχρεούται να αποδεχθεί αυτό με τους ίδιους όρους και προϋποθέσεις όπως αυτοί αναφέρονται στη Σύμβαση, με εξαίρεση τις προθεσμίες παραδόσεων, το συνολικό Συμβατικό Τίμημα και τους όρους πληρωμής, για τα οποία τα συμβαλλόμενα μέρη θα προβούν σε νέα συμφωνία.
Είναι ευνόητο ότι όλα ανεξαιρέτως τα καταβληθέντα από την Επιχείρηση ποσά έναντι του Συμβατικού Τιμήματος, θα συμψηφισθούν έναντι του νέου αυτού τιμήματος.
Σε περίπτωση κατά την οποία η χρονική περίοδος των **έξι (6) μηνών** περάσει άπρακτη, η Σύμβαση λύεται αυτομάτως χωρίς συνέπειες για τα συμβαλλόμενα μέρη, εκτός του ότι η Επιχείρηση δικαιούται επιστροφής από τον Ανάδοχο όλων των ποσών που του έχει καταβάλει, δεν υποχρεούται δε να καταβάλει στον Ανάδοχο τυχόν ληξιπρόθεσμες οφειλές της.

32.12 Σε περίπτωση ολικής ή σημαντικής καταστροφής του συντηρούμενου εξοπλισμού ή εγκαταστάσεων, η οποία προήλθε λόγω περιστατικού Ανωτέρας Βίας, που σύμφωνα με τα καθοριζόμενα στο τεύχος των "Ειδικών Όρων" ανήκει στην κατηγορία κινδύνων που εξαιρούνται από τα συνήθη Ασφαλιστήρια κατά παντός κινδύνου, και το οποίο συνέβη πριν από την Προσωρινή Παραλαβή, η Επιχείρηση δύναται εντός **έξι (6) μηνών** από της ημερομηνίας κατά την οποία έλαβε χώρα το εν λόγω περιστατικό να ζητήσει από τον Ανάδοχο να συμφωνήσουν για τον εύλογο επιμερισμό των δαπανών που θα απαιτηθούν για την εκ νέου αποπεράτωση από τον ίδιο τον Ανάδοχο των παρεχόμενων υπηρεσιών που επλήγησαν από το ως άνω γεγονός Ανωτέρας Βίας.
Είναι ευνόητο ότι όλα ανεξαιρέτως τα καταβληθέντα από την Επιχείρηση ποσά έναντι του Συμβατικού Τιμήματος, θα συμψηφιστούν στο πλαίσιο του νέου αυτού διακανονισμού.
Σε περίπτωση κατά την οποία η χρονική περίοδος των **έξι (6) μηνών** περάσει άπρακτη, χωρίς να ασκήσει η Λιγνιτική Μεγαλόπολης Μονοπρόσωπη Α.Ε., το δικαίωμά της, η Σύμβαση λύεται αυτομάτως χωρίς συνέπειες για τα συμβαλλόμενα μέρη.
Σε περίπτωση που λόγω υπαιτιότητας του Αναδόχου, περάσει άπρακτη η πιο πάνω χρονική περίοδος από την ημερομηνία της έγγραφης γνωστοποίησης της άσκησης του δικαιώματος από τη Λιγνιτική Μεγαλόπολης Μονοπρόσωπη Α.Ε., η Επιχείρηση δικαιούται να ζητήσει από τον Ανάδοχο την επιστροφή του ποσού που αναλογεί σε αυτόν, μετά από τον εύλογο επιμερισμό των δαπανών που θα απαιτηθούν για την εις το μέλλον ολοκλήρωση των υπηρεσιών από την Επιχείρηση, και δεν υποχρεούται να καταβάλει στον Ανάδοχο τυχόν ληξιπρόθεσμες οφειλές της.

Άρθρο 33
Ποινικές Ρήτρες

33.1 Ανεξάρτητα και πέρα από τα δικαιώματα της Επιχείρησης που προκύπτουν από τα άρθρα 15 και 35 του παρόντος τεύχους, ο Ανάδοχος υποχρεούται, χωρίς αντιρρήσεις, να καταβάλει στην Επιχείρηση Ποινικές Ρήτρες είτε για υπέρβαση συμβατικής προθεσμίας λόγω υπαιτιότητάς του είτε για άλλους λόγους που τυχόν προβλέπονται στο "Συμφωνητικό".

33.2 Οι Ποινικές Ρήτρες θα καταβάλλονται, λόγω αθέτησης ή μη εκπλήρωσης από τον Ανάδοχο των συμβατικών του υποχρεώσεων και ανεξάρτητα αν έχει ή όχι προκληθεί απώλεια ή ζημία (θετική ή αποθετική) στην Επιχείρηση.

33.3 Η καταβολή των Ποινικών Ρητρών θα γίνεται από τον Ανάδοχο σωρευτικά και επιπλέον από κάθε αποζημίωση για αποκατάσταση κάθε θετικής ζημίας ή απώλειας που έχει υποστεί η Επιχείρηση ως αποτέλεσμα αντισυμβατικής συμπεριφοράς του Αναδόχου.

33.4 Η Επιχείρηση παρακρατεί τα ποσά των Ποινικών Ρητρών είτε από τις Εγγυήσεις Καλής Εκτέλεσης είτε από οποιοδήποτε ποσό οφείλεται και πρέπει να καταβληθεί από την Επιχείρηση στον Ανάδοχο για οποιαδήποτε αιτία.

33.5 Οι όροι με βάση τους οποίους θα καταβάλλονται Ποινικές Ρήτρες, το ύψος των καταβαλλομένων ποσών, όπως και οποιοιδήποτε άλλοι όροι σε σχέση προς αυτές, καθορίζονται στο "Συμφωνητικό".

Άρθρο 34
Απαιτήσεις - Διαφωνίες

34.1 Απαιτήσεις

34.1.1 Σε κάθε περίπτωση που ο Ανάδοχος θεωρεί ότι δικαιούται να προβάλει απαίτηση σε σχέση με οποιοδήποτε θέμα που αφορά στη Σύμβαση, υποχρεούται να το γνωστοποιεί στην Επιβλέπουσα Υπηρεσία μέσα σε μια ανατρεπτική προθεσμία **τριάντα (30) ημερών** από την ημερομηνία που εμφανίστηκε το γεγονός για το οποίο προτίθεται να υποβάλει την απαίτηση.
Με την εμφάνιση του γεγονότος, ο Ανάδοχος υποχρεούται να τηρεί όλα τα απαραίτητα στοιχεία κατά τρόπο που κρίνεται αναγκαίος για την υποστήριξη του αιτήματος που προτίθεται να θέσει.

34.1.2 Η Επιβλέπουσα Υπηρεσία, αμέσως με τη λήψη της παραπάνω γνωστοποίησης και χωρίς αυτό να συνεπάγεται οποιαδήποτε παραδοχή της ευθύνης της Επιχείρησης, δικαιούται να επιθεωρεί τα τηρούμενα στοιχεία και να δίδει οδηγίες στον Ανάδοχο να τηρεί και περαιτέρω κατάλληλα στοιχεία που θεωρεί απαραίτητα και ο Ανάδοχος υποχρεούται να τα τηρεί και να παρέχει στην Επιβλέπουσα Υπηρεσία αντίγραφα όλων των στοιχείων, μόλις του ζητηθούν.

34.1.3 Μέσα σε **τριάντα (30) ημέρες** από την αποστολή της παραπάνω γνωστοποίησης, ο Ανάδοχος υποχρεούται να παραδίδει στην Επιβλέπουσα Υπηρεσία οικονομική ανάλυση της απαίτησης του, που θα συνοδεύεται με λεπτομερή αιτιολόγησή της.
Στην περίπτωση κατά την οποία το γεγονός για το οποίο έχει τεθεί η απαίτηση συνεχίζεται, η οικονομική ανάλυση θα θεωρείται προσωρινή και ο Ανάδοχος, κατά εύλογα διαστήματα ή όταν το ζητά η Επιβλέπουσα Υπηρεσία, θα δίδει νεώτερα συγκεντρωτικά στοιχεία.
Σε τέτοια περίπτωση ο Ανάδοχος υποχρεούται να δώσει την τελική οικονομική ανάλυση μέσα σε προθεσμία **τριάντα (30) ημερών** από τη λήξη του γεγονότος.

34.1.4 Εάν ο Ανάδοχος δεν συμμορφώνεται με τις διατάξεις του παρόντος άρθρου, το δικαίωμα του για πληρωμή, εφόσον το αίτημα του γίνει δεκτό από την Επιχείρηση, περιορίζεται μέχρι του σημείου που η Επιχείρηση θεωρεί ότι μπορεί να επαληθευτεί από τα τηρηθέντα στοιχεία.

34.2 Διαφωνίες.

34.2.1 Κάθε διαφωνία, συμπεριλαμβανομένης και αυτής που σχετίζεται με μη ικανοποιητική για τον Ανάδοχο ρύθμιση απαίτησής του σύμφωνα με τα παραπάνω, ή οποιουδήποτε είδους διένεξη, που αναφύεται οποτεδήποτε κατά τη διάρκεια ισχύος της Σύμβασης, θα γνωστοποιείται γραπτώς στην Προϊσταμένη Υπηρεσία, από τον Ανάδοχο με "Αίτηση Επίλυσης Διαφωνίας" όπου θα υπάρχει ρητή υπενθύμιση ότι η διαφωνία αυτή γίνεται με βάση το παρόν άρθρο.

34.2.2 Στην "Αίτηση Επίλυσης Διαφωνίας", ο Ανάδοχος θα εκθέτει σαφώς το θέμα που αφορά στη διαφωνία.

Ειδικότερα στην Αίτηση θα περιλαμβάνονται τα ακόλουθα:

α. σαφής περιγραφή της υπό κρίση διαφωνίας,

β. έκθεση των πραγματικών περιστατικών στα οποία βασίζεται η διαφωνία,

γ. η αιτουμένη αποκατάσταση ή και το τυχόν σε σχέση προς αυτή χρηματικό ποσό,

δ. όλα τα αποδεικτικά στοιχεία που αφορούν στη διαφωνία, όπως επίσης και κάθε στοιχείο που θεωρείται απαραίτητο.

34.2.3 Η Προϊστάμενη Υπηρεσία υποχρεούται, το αργότερο σε **εξήντα (60) ημέρες** από την ημέρα κατά την οποία έλαβε την αίτηση αυτή, να γνωστοποιήσει στον Ανάδοχο την απόφαση της Επιχείρησης.

34.2.4 Σε περίπτωση που ο Ανάδοχος δεν ικανοποιείται με την απόφαση αυτή της Επιχείρησης ή στην περίπτωση κατά την οποία δεν λάβει απάντηση μέσα στην παραπάνω προθεσμία, μπορεί να προσφύγει στα αναφερόμενα στο άρθρο 38 του παρόντος τεύχους όργανα.
Πριν από την άσκηση της πιο πάνω προσφυγής, ο Ανάδοχος μπορεί να ζητήσει την επίλυση της διαφωνίας του με φιλικές διαπραγματεύσεις.
Στην περίπτωση αυτή και εφόσον τούτο γίνει αποδεκτό από την Επιχείρηση, συγκροτείται, από το αρμόδιο όργανο της Επιχείρησης, Επιτροπή Φιλικού Διακανονισμού η οποία διαπραγματεύεται με τον Ανάδοχο την επίλυση της διαφωνίας.

34.2.5 Η ύπαρξη διαφωνίας μεταξύ των συμβαλλομένων δεν αναστέλλει την εκτέλεση της Σύμβασης, ούτε αίρει την υποχρέωση του Ανάδοχου να ακολουθεί τις εντολές της Επιχείρησης σχετικά με την έγκαιρη και την άρτια εκτέλεσής της.

35.2.6 Για κάθε διαφωνία ή οποιουδήποτε είδους διένεξη της Επιχείρησης με τον Ανάδοχο, που αναφύεται οποτεδήποτε κατά τη διάρκεια ισχύος της Σύμβασης και σχετίζεται με μη ικανοποιητική εκτέλεση απαίτησής της από αυτόν, η Λιγνιτική Μεγαλόπολης Μονοπρόσωπη Α.Ε., μπορεί, πριν από την άσκηση προσφυγής στα αναφερόμενα στο άρθρο 38 του παρόντος τεύχους όργανα, να ζητήσει την επίλυση της διαφωνίας της με φιλικές διαπραγματεύσεις εφαρμόζοντας αναλογικά τα παραπάνω.

Άρθρο 35
Καταγγελία της Σύμβασης

35.1 Καταγγελία της Σύμβασης με υπαιτιότητα του Αναδόχου.

Με την επιφύλαξη όλων των δικαιωμάτων της Επιχείρησης που προκύπτουν από τις υπόλοιπες διατάξεις της Σύμβασης, αν ο Ανάδοχος:

- καθυστερήσει χωρίς εύλογη δικαιολογία την έναρξη των εργασιών ή εάν παρά τις προηγούμενες έγγραφες επισημάνσεις δεν υποβάλει το χρονοδιάγραμμα της Σύμβασης, όπως προβλέπεται στο άρθρο 18 του παρόντος τεύχους, ή εάν δεν συμμορφώνεται προς τις διατάξεις της Σύμβασης και καθυστερεί την πρόοδο των εργασιών, ώστε να είναι προφανώς αδύνατη η εμπρόθεσμη εκτέλεσή της,
- εκτελεί κατά σύστημα κακότεχνες εργασίες,
- χρησιμοποιεί υλικά που δεν ανταποκρίνονται στις προδιαγραφές,
- παραβαίνει ή δεν εφαρμόζει επιμόνως και εξακολουθητικά τα εγκεκριμένα σχέδια και δεν συμμορφώνεται με τις οδηγίες, τις κατευθύνσεις και εντολές της Επιχείρησης,
- παραλείπει συστηματικά την τήρηση του περιβαλλοντικού, του κοινωνικού και του εργατικού δικαίου και των κανόνων ασφαλείας των εργαζομένων,

η Επιχείρηση δικαιούται, για οποιαδήποτε από τα παραπάνω, να απευθύνει "Ειδική Πρόσκληση" προς τον Ανάδοχο, μεριμνώντας για την επιβεβαίωση της παραλαβής της, στην οποία απαραίτητα μνημονεύονται οι διατάξεις του παρόντος άρθρου και στην οποία περιλαμβάνεται συγκεκριμένη περιγραφή ενεργειών ή εργασιών που πρέπει να εκτελεσθούν από τον Ανάδοχο, μέσα σε προθεσμία που τάσσεται από την "Ειδική Πρόσκληση".
Η προθεσμία στην περίπτωση αυτή καθορίζεται με βάση το συντομότερο δυνατό από τεχνικής απόψεως χρόνο για την εκπλήρωση της αντίστοιχης υποχρέωσης, και σε καμιά περίπτωση δεν μπορεί να είναι μικρότερη από **δεκαπέντε (15) ημέρες**.

Εάν ο Ανάδοχος δεν συμμορφωθεί με την παραπάνω έγγραφη "Ειδική Πρόσκληση" μέσα στην προθεσμία που έχει καθοριστεί, η Επιχείρηση δικαιούται με εξώδικη δήλωση προς τον Ανάδοχο, η οποία κοινοποιείται με Δικαστικό Επιμελητή, να προβεί στην καταγγελία της Σύμβασης μερικά ή ολικά.

35.2 Οριστικοποίηση Καταγγελίας - Έκπτωση Αναδόχου.

35.2.1 Η καταγγελία οριστικοποιείται και ο Ανάδοχος εκπίπτει της Σύμβασης (Επικύρωση της Έκπτωσης), αν δεν υποβληθεί μέσα σε προθεσμία **δεκαπέντε (15) ημερών** ένσταση του Αναδόχου ή αν απορριφθεί η ένσταση.
Η ένσταση που ασκείται εμπρόθεσμα αναστέλλει την απόφαση έκπτωσης μέχρι να εκδοθεί η απόφαση επί της ένστασης.
Για την ένσταση αποφασίζει η Επιχείρηση μέσα σε ανατρεπτική προθεσμία **δύο (2) μηνών** από την κατάθεσή της.

35.2.2 Με την οριστικοποίηση της καταγγελίας της Σύμβασης, σύμφωνα με τα παραπάνω, ο Ανάδοχος αποξενούται και αποβάλλεται από τις συντηρούμενες εγκαταστάσεις της Λιγνιτικής Μεγαλόπολης Μονοπρόσωπη Α.Ε. και γίνεται εκκαθάριση της Σύμβασης το συντομότερο δυνατό.

35.2.3 Η Επιχείρηση δικαιούται είτε να συνεχίσει η ίδια την εκτέλεση της Σύμβασης, είτε να την αναθέσει σε άλλον Ανάδοχο.
Εάν υφίστανται απαιτήσεις από τη Λιγνιτική Μεγαλόπολης Μονοπρόσωπη Α.Ε., η Επιχείρηση και ο νέος Ανάδοχος δικαιούνται να χρησιμοποιούν εφόσον το κρίνουν απαραίτητο, τα μηχανήματα, τα εργαλεία, τα υλικά, τα εφόδια, τις εγκαταστάσεις και λοιπά μέσα του έκπτωτου Αναδόχου, τα οποία έχουν προσκομισθεί από αυτόν στον τόπο στις εγκαταστάσεις της Λιγνιτικής Μεγαλόπολης Μονοπρόσωπη Α.Ε., για την υπόψη συντήρηση.

35.2.4 Κατά του οριστικά έκπτωτου Αναδόχου, με την επιφύλαξη όλων των δικαιωμάτων της Επιχείρησης για αποζημίωση, επέρχονται αθροιστικά οι εξής συνέπειες:

α. γίνεται άμεσα απαιτητό το αναπόσβεστο μέρος της προκαταβολής,

β. καταπίπτουν υπέρ της Επιχείρησης οι Εγγυήσεις Καλής Εκτέλεσης της Σύμβασης,

γ. γίνονται άμεσα απαιτητές οποιεσδήποτε οφειλόμενες Ποινικές Ρήτρες μέχρι την ημερομηνία της καταγγελίας.

35.2.5 Για την εκκαθάριση της Σύμβασης η Επιχείρηση θα διενεργήσει παρουσία του Αναδόχου, το δυνατό συντομότερα, την απογραφή της υπάρχουσας κατάστασης και θα καθορίσει το συνολικό ποσό (εάν υπάρχει) με το οποίο τιμολογούνται οι εργασίες που έχουν εκτελεσθεί σύμφωνα με τη Σύμβαση και θα καθορίσει επίσης και την αξία των τυχόν υπαρχόντων αχρησιμοποίητων ή μερικώς χρησιμοποιημένων υλικών, καθώς και οποιωνδήποτε προσωρινών εργασιών.
Σε περίπτωση που ο έκπτωτος Ανάδοχος, αν και κλήθηκε, δεν παραστάθηκε, η Επιχείρηση μπορεί να προβεί η ίδια στην απογραφή και θα χρεοπιστώσει ανάλογα τον Ανάδοχο.
Σημειώνεται ότι, η μη εκ μέρους του Αναδόχου παράδοση στην Επιχείρηση του συνόλου ή/και μέρους του εξοπλισμού ή/και των υλικών, παρέχει στην Επιχείρηση το δικαίωμα, κατά την ως άνω εκκαθάριση της Σύμβασης, να επιστρέψει στον Ανάδοχο, με έξοδα του τελευταίου, τα μέρη ή το σύνολο του εξοπλισμού ή/και των υλικών που ήδη παραδόθηκαν στην Επιχείρηση, εφόσον τα εν λόγω μέρη (ή το σύνολο του εξοπλισμού ή/και των υλικών) αυτά καθαυτά είναι ατελή και άχρηστα ή αποδείχτηκε ότι είναι ακατάλληλα για τη χρήση που προορίζονται.
Στην περίπτωση αυτή ο Ανάδοχος θα έχει την υποχρέωση να επιστρέψει στην Επιχείρηση το τυχόν τίμημα που η τελευταία κατέβαλε για τα εν λόγω μέρη, καθώς και τυχόν δαπάνες στις οποίες υποβλήθηκε από την παράδοση των εν λόγω τμημάτων.

Άρθρο 36
Λύση της Σύμβασης

36.1 Λύση Σύμβασης λόγω πτώχευσης ή αναγκαστικής διαχείρισης ή υποκατάστασης Αναδόχου

36.1.1 Η Σύμβαση λύεται υποχρεωτικώς, κατόπιν μονομερούς δηλώσεως της Λιγνιτικής Μεγαλόπολης Μονοπρόσωπη Α.Ε., όταν ο Ανάδοχος πτωχεύσει ή σε περίπτωση σύμπραξης/ένωσης όταν πτωχεύσουν όλα τα συμπράττοντα μέρη.

36.1.2 Η Σύμβαση λύεται, κατά την κρίση της Επιχείρησης, όταν ο Ανάδοχος τεθεί σε αναγκαστική διαχείριση ή σε περίπτωση σύμπραξης/ένωσης όταν τεθούν σε αναγκαστική διαχείριση όλα τα συμπράττοντα μέρη, όπως επίσης στην περίπτωση που κατά παράβαση των διατάξεων του άρθρου 8 του παρόντος τεύχους ο Ανάδοχος υποκατέστησε τον εαυτό του ολικά ή μερικά κατά την εκτέλεση της Σύμβασης με οποιοδήποτε τρίτο.

36.1.3 Σε όλες τις περιπτώσεις λύσης της Σύμβασης των δύο προηγούμενων παραγράφων εφαρμόζονται τα αναφερόμενα στην παράγραφο 35.2 του παρόντος τεύχους.

36.2 Λύση Σύμβασης κατ' επιλογή της Επιχείρησης.

36.2.1 Η Επιχείρηση, κατά την κρίση της, δικαιούται σε οποιοδήποτε χρόνο κατά τη διάρκεια ισχύος της Σύμβασης, να αιτηθεί τη λύση αυτής ολικά ή μερικά, με την προϋπόθεση ότι θα ειδοποιήσει τον Ανάδοχο, τουλάχιστον **ένα (1) μήνα** πριν από την ημερομηνία που καθορίζεται στην ειδοποίηση, ως ημερομηνία λύσης της.

Στην περίπτωση αυτή, η Επιχείρηση θα καταβάλει στον Ανάδοχο:

- τις δαπάνες στις οποίες ο τελευταίος υποβλήθηκε πράγματι κατά τη διάρκεια της εκτέλεσης της Σύμβασης και μέχρι της ημερομηνίας της λύσης, μετά από αφαίρεση του τιμήματος του αντικειμένου της Σύμβασης που ήδη παρέλαβε και πλήρωσε η Επιχείρηση.
- το αναπόσβεστο μέρος των τυχόν εγκαταστάσεών του στον τόπο παροχής των υπηρεσιών.

Ειδικά για τον προσδιορισμό των τυχόν πραγματικών δαπανών παραγωγής ή προμήθειας εξοπλισμού ή/και υλικών, ο Ανάδοχος υποχρεούται να προσκομίσει τα απαραίτητα αποδεικτικά στοιχεία που θα αποδεικνύουν την αναγκαιότητα έναρξης παραγωγής ή ανάθεσης προμήθειας με βάση το Πρόγραμμα Εκτέλεσης της Σύμβασης καθώς και παραστατικά που να αιτιολογούν τα σχετικά έξοδα, τα οποία θα συνυπολογιστούν εφόσον αποδειχτεί ότι τα εν λόγω μέρη (ή το σύνολο του εξοπλισμού ή/και των υλικών) αυτά καθαυτά είναι κατάλληλα για τη χρήση που προορίζονται.

36.2.2 Εφόσον η Σύμβαση κατά την ημερομηνία της λύσης έχει υλοποιηθεί σε ποσοστό μικρότερο από το **εβδομήντα τοις εκατό (70%)** του συμβατικού τιμήματος, η Επιχείρηση, πέραν των προβλεπομένων στην προηγούμενη παράγραφο, καταβάλει στον Ανάδοχο επιπλέον αποζημίωση για τεκμαιρόμενο όφελος, που δεν μπορεί να είναι μεγαλύτερο του **πέντε τοις εκατό** (**5%**) του ποσού που απομένει μέχρι τη συμπλήρωση του **εβδομήντα τοις εκατό** (**70%**) του συμβατικού τιμήματος, μειωμένου κατά το αναπόσβεστο μέρος των τυχόν εγκαταστάσεων στον τόπο παροχής των υπηρεσιών.
Τα προαναφερόμενα εξαντλούν τις υποχρεώσεις της Επιχείρησης που απορρέουν από τη λύση της Σύμβασης.
Η Λιγνιτική Μεγαλόπολης Μονοπρόσωπη Α.Ε., διατηρεί το δικαίωμα να μην καταβάλει στον Ανάδοχο την παραπάνω αποζημίωση σε περίπτωση συνδρομής περιστατικών που, αν και εντάσσονται στο πλαίσιο δραστηριοτήτων της, δεν θα μπορούσαν ευλόγως να είχαν προβλεφθεί από αυτήν.

36.2.3 Στην περίπτωση της λύσης της Σύμβασης κατά τα ως άνω, η Επιχείρηση υποχρεούται να επιστρέψει το εναπομένον υπόλοιπο των Εγγυήσεων Καλής Εκτέλεσης, ο δε Ανάδοχος θα επιστρέψει στην Επιχείρηση την τυχόν προκαταβολή που του δόθηκε, μετά από αφαίρεση του μέρους της που αντιστοιχεί στο Συμβατικό Τίμημα του αντικειμένου που υλοποιήθηκε πριν από τη λύση της Σύμβασης.

36.3 Λύση κοινή συναινέσει.

Η Σύμβαση μπορεί να λυθεί αιτιολογημένα αζημίως και για τα δύο μέρη, κατόπιν έγγραφης συμφωνίας τους. Στην περίπτωση αυτή εφαρμόζονται τα προβλεπόμενα στην πιο πάνω παράγραφο 36.2.1.

Άρθρο 37
Αποκλεισμός Αναδόχου από διαδικασίες επιλογής Οικονομικού Φορέα

37.1 Η Λιγνιτική Μεγαλόπολης Μονοπρόσωπη Α.Ε., διατηρεί το δικαίωμα, σύμφωνα με τη σχετική νομοθεσία όπως εκάστοτε ισχύει, να αποκλείει τον Ανάδοχο, με απόφαση των αρμοδίων οργάνων της, προσωρινά ή οριστικά από τις διαδικασίες επιλογής Οικονομικού Φορέα, εφόσον κηρυχθεί έκπτωτος ή περιέλθει σε γνώση της Επιχείρησης ότι έχει καταδικαστεί αμετάκλητα για παραβίαση του περιβαλλοντικού, κοινωνικού ή εργατικού δικαίου ή εφόσον δεν έχει την απαιτούμενη αξιοπιστία ή δεν επιδείξει ενδεδειγμένη συναλλακτική συμπεριφορά έναντι της Επιχείρησης.

37.2 Ο πιο πάνω αποκλεισμός γνωστοποιείται εγγράφως με εξώδικη δήλωση στον Ανάδοχο από την αρμόδια Υπηρεσία.
Ο Ανάδοχος έχει το δικαίωμα να υποβάλει σχετική ένσταση, η εκδίκαση της οποίας γίνεται από αρμόδιο όργανο της Επιχείρησης.

Άρθρο 38
Δωσιδικία - Δίκαιο της Σύμβασης

Κάθε διαφορά μεταξύ των συμβαλλομένων μερών, η οποία προκύπτει κατά την υλοποίηση της Σύμβασης και δεν καθίσταται δυνατόν να επιλυθεί με τις προβλεπόμενες σε αυτή διαδικασίες, επιλύεται από τα αρμόδια Ελληνικά Δικαστήρια και σύμφωνα με το Ελληνικό Δίκαιο.-

Αριθμός Διακήρυξης: Λ.Μ. 1700000350

Π.Υ. : Εκτέλεση εργασιών αποκατάστασης βλαβών του Κύριου Εξοπλισμού και των βοηθητικών συστημάτων κατά την λειτουργία και κατά τις ολιγοήμερες κρατήσεις των Μονάδων του Κλάδου Παραγωγής.

ΑΣΦΑΛΙΣΕΙΣ ΠΑΡΟΧΗΣ ΥΠΗΡΕΣΙΩΝ

ΤΕΥΧΟΣ 8

ΑΣΦΑΛΙΣΕΙΣ ΠΑΡΟΧΗΣ ΥΠΗΡΕΣΙΩΝ 3
1. Γενικοί Όροι Ασφάλισης 3
2. Γενικοί Όροι Ασφαλιστηρίων Συμβολαίων 4
3. Ειδικότερο Περιεχόμενο Ασφαλιστηρίων Συμβολαίων 5
3.1 Ασφάλιση Γενικής Αστικής Ευθύνης του Αναδόχου Έναντι Τρίτων και Εργοδοτικής Ευθύνης του Αναδόχου 5
3.1.1 Ειδικοί Όροι 5
3.1.2 Αντικείμενο ασφάλισης 5
3.1.3 Όρια αποζημίωσης Γενικής Αστικής Ευθύνης έναντι τρίτων 6
3.1.4 Όριο αποζημίωσης Εργοδοτικής Ευθύνης (Επέκταση της Γενικής Αστικής Ευθύνης ή χωριστό αυτοτελές ασφαλιστήριο) 6
3.1.5 Ανώτατο όριο κάλυψης– Απαλλαγές 6
3.1.6 Απαλλαγές 7
3.1.7 Διάρκεια ασφάλισης 7
3.2 Ασφάλιση Επαγγελματικής Ευθύνης 7
3.2.1 Ειδικοί Όροι 7
3.2.2 Αντικείμενο ασφάλισης 7
3.2.3 Ασφαλιζόμενα Όρια 8
3.2.4 Διάρκεια ασφάλισης 8
3.3 Ασφάλιση Μεταφοράς 8
3.3.1 Ειδικοί Όροι 8
3.3.2 Αντικείμενο ασφάλισης 8
3.3.3 Διάρκεια ασφάλισης 8
3.4 Ασφάλιση οχημάτων, Μηχανημάτων κ.λπ. 9
3.4.1 Ασφάλιση των Οχημάτων, Μηχανημάτων κ.λπ. από τη χρήση τους σαν αυτοκινούμενα οχήματα (Ν. 489/76) 9
3.4.2 Ασφάλιση των Οχημάτων, Μηχανημάτων κ.λπ. από τη χρήση τους σαν Εργαλεία 9
3.5 Ασφάλιση Προσωπικού 10
3.5.1 Ασφάλιση Προσωπικού του Αναδόχου 10
3.5.2 Ασφάλιση συμβούλων ή συνεργατών του Αναδόχου 10
3.6 Ασφάλιση Κατά Παντός Κινδύνου Υλικών της ΛΙΓΝΙΤΙΚΗΣ ΜΕΓΑΛΟΠΟΛΗΣ ΜΟΝΟΠΡΌΣΩΠΗ Α.Ε., που χορηγούνται στον Ανάδοχο 10
3.6.1 Αντικείμενο Ασφάλισης 10
3.6.2 Έκταση Κάλυψης 11
3.6.3 Όριο Ασφαλιζόμενης Αξίας Υλικών 11
3.6.4 Απαλλαγές 12
3.6.5 Διάρκεια Ασφάλισης 12
3.6.6 Ζημιές - Αποζημιώσεις 12

ΑΣΦΑΛΙΣΕΙΣ ΠΑΡΟΧΗΣ ΥΠΗΡΕΣΙΩΝ

1. Γενικοί Όροι Ασφάλισης.

Τα Ασφαλιστήρια Συμβόλαια συνάπτονται στην ελληνική γλώσσα, με δυνατότητα αποδοχής επίσημης μετάφρασης δεόντως επικυρωμένης.
Πρωτότυπα αυτών νόμιμα υπογεγραμμένα από τον Ανάδοχο και την ασφαλιστική εταιρία ή δεόντως επικυρωμένα αντίγραφά τους κατατίθενται προς έλεγχο και φύλαξη στην αρμόδια Υπηρεσία της Λιγνιτικής Μεγαλόπολη Μονοπρόσωπη Α.Ε., εντός της προθεσμίας που προβλέπεται στους παρακάτω ειδικούς όρους καθενός εξ αυτών.
Τα Ασφαλιστήρια θα ελέγχονται και θα επιβεβαιώνονται ως προς το ύψος των ασφαλισθέντων ποσών για όλη τη διάρκεια της σύμβασης καθώς επίσης ως προς τα ανώτατα ασφαλιζόμενα όρια.

Για τη σύναψη των Ασφαλιστηρίων Συμβολαίων πρέπει να τηρούνται οι ακόλουθοι γενικοί όροι:

1.1 Ο Ανάδοχος πρέπει να συμμορφώνεται και να λαμβάνει υπόψη τις διατάξεις των Νόμων, Νομοθετικών Διαταγμάτων, Κανονισμών κ.λπ. που ισχύουν εκάστοτε και έχουν εφαρμογή στην Ελλάδα.

1.2 Ο Ανάδοχος πρέπει να συμμορφώνεται με τους όρους των Ασφαλιστηρίων.
Η σύναψη των σχετικών Ασφαλιστηρίων με τις εκάστοτε Ασφαλιστικές εταιρείες και οι παρεχόμενες ασφαλιστικές καλύψεις, οι οικονομικοί και ασφαλιστικοί όροι, εξαιρέσεις, απαλλαγές κ.λπ. υπόκεινται σε κάθε περίπτωση στην τελική έγκριση της Λιγνιτικής Μεγαλόπολη Μονοπρόσωπη Α.Ε.

1.3 Οι ασφαλίσεις δεν απαλλάσσουν ούτε περιορίζουν κατά κανένα τρόπο τις υποχρεώσεις και ευθύνες του Αναδόχου που απορρέουν από τη Σύμβαση, ιδιαίτερα σε ό,τι αφορά στις προβλεπόμενες, από τα σχετικά Ασφαλιστήρια Συμβόλαια, εξαιρέσεις, εκπτώσεις, προνόμια, περιορισμούς κ.λπ.
Ο Ανάδοχος παραμένει αποκλειστικά υπεύθυνος για την αποκατάσταση ζημιών σε πρόσωπα ή/και πράγματα, πέραν από τα ποσά κάλυψης των Ασφαλιστηρίων.

1.4 Σε περίπτωση που ο Ανάδοχος παραλείψει ή αμελήσει να συμμορφωθεί με τις ασφαλιστικές υποχρεώσεις του μέσα στα χρονικά περιθώρια που ορίζονται στους όρους των ασφαλιστηρίων ή οι ασφαλίσεις που θα συνομολογήσει κριθούν ως μη ικανοποιητικές από τη Λιγνιτική Μεγαλόπολη Μονοπρόσωπη Α.Ε., ή παραλείψει να αναπροσαρμόσει την αξία των ασφαλιστηρίων σε περίπτωση συμπληρωμάτων ή αναπροσαρμογών του συμβατικού τιμήματος, η Λιγνιτική Μεγαλόπολη Μονοπρόσωπη Α.Ε. δικαιούται να συνάψει, στο όνομα και με δαπάνες του Αναδόχου, τα απαιτούμενα Ασφαλιστήρια και να παρακρατήσει (εντόκως, με το νόμιμο επιτόκιο υπερημερίας) το ποσό των ασφαλίστρων, είτε από τις οφειλόμενες σε αυτόν πληρωμές, είτε με κατάπτωση ανάλογου ποσού από την Εγγυητική Επιστολή Καλής Εκτέλεσης του Αναδόχου.
Επίσης, σε περίπτωση που ο Ανάδοχος αμελεί ή δυστροπεί να καταβάλει στους ασφαλιστές το οφειλόμενο ποσό των ασφαλίστρων, η Λιγνιτική Μεγαλόπολη Μονοπρόσωπη Α.Ε., για να αποφύγει ενδεχόμενη ακύρωσή τους, δικαιούται να καταβάλει τα ασφάλιστρα στους ασφαλιστές για λογαριασμό του Αναδόχου και να παρακρατήσει τα αντίστοιχα ποσά ως ανωτέρω.
Η Λιγνιτική Μεγαλόπολη Μονοπρόσωπη Α.Ε., επίσης επιφυλάσσεται του δικαιώματος της να παρακρατεί από οφειλόμενες πληρωμές του Αναδόχου κάθε ποσό που δεν είναι δυνατό να εισπραχθεί από τους ασφαλιστές λόγω

εξαιρέσεων, απαλλαγών κ.λπ. που τυχόν υπάρχουν στους όρους των εν λόγω Ασφαλιστηρίων.

1.5 Σε περίπτωση που η Ασφαλιστική Εταιρία, με την οποία ο Ανάδοχος συνομολόγησε τα σχετικά Ασφαλιστήρια Συμβόλαια, παραλείψει ή αρνηθεί (μερικά ή ολικά) να καταβάλει αποζημίωση για οποιαδήποτε ζημιά κ.λπ., για οποιοδήποτε λόγο ή αιτία, ο Ανάδοχος έχει την αποκλειστική ευθύνη για την αποκατάσταση της μη εξοφλημένης ζημιάς ή βλάβης κ.λπ., σύμφωνα με τους όρους της Σύμβασης και η Λιγνιτική Μεγαλόπολη Μονοπρόσωπη Α.Ε., δικαιούται να παρακρατήσει από οποιοδήποτε λογαριασμό του ή εγγύησή του τα ποσά οποιασδήποτε φύσης που, κατά την κρίση της, απαιτούνται για την αποκατάσταση της εν λόγω ζημίας ή βλάβης.

2. Γενικοί Όροι Ασφαλιστηρίων Συμβολαίων.

Στα Ασφαλιστήρια Συμβόλαια θα περιλαμβάνονται οπωσδήποτε οι ακόλουθοι γενικοί όροι:

2.1 Πρέπει να αναφέρεται ρητά ότι στην έννοια της λέξης "Ανάδοχος" περιλαμβάνεται και το πάσης φύσεως προσωπικό που απασχολείται με οποιαδήποτε σχέση εργασίας από τον Ανάδοχο για την υπόψη Σύμβαση, καθώς επίσης και οι τυχόν Υπεργολάβοι και Υποπρομηθευτές του Αναδόχου.

2.2 Η Λιγνιτική Μεγαλόπολη Μονοπρόσωπη Α.Ε., θα είναι συνασφαλιζόμενη.

2.3 Τα εν λόγω Ασφαλιστήρια δεν δύνανται να ακυρωθούν, τροποποιηθούν ή λήξουν χωρίς αποδεδειγμένη σχετική ειδοποίηση από την Ασφαλιστική Εταιρεία, τόσο προς τον Ανάδοχο όσο και προς την αρμόδια Υπηρεσία της Λιγνιτικής Μεγαλόπολη Μονοπρόσωπη Α.Ε., τουλάχιστον **τριάντα (30) ημέρες** νωρίτερα.

2.4 Ο Ανάδοχος, προκειμένου να εξασφαλιστεί η Λιγνιτική Μεγαλόπολη Μονοπρόσωπη Α.Ε., για τις απαιτήσεις της από αυτόν σε σχέση με τα ποσά που του έχει καταβάλει (με εξαίρεση τις προκαταβολές έναντι ισόποσων εγγυητικών επιστολών ή άλλων εγγυήσεων που αποδέχτηκε η Λιγνιτική Μεγαλόπολη Μονοπρόσωπη Α.Ε.), υποχρεώνεται να ζητήσει από τους ασφαλιστές του να συμπεριλάβουν τόσο στο Κατά Παντός Κινδύνου όσο και στα άλλου τύπου Ασφαλιστήρια, που καλύπτουν την ίδια Σύμβαση, τον εξής Ειδικό Όρο:

"Σε περίπτωση μερικής ή ολικής καταστροφής ή βλάβης του αντικειμένου της Σύμβασης ή οποιασδήποτε άλλης ζημιάς:

α. Προκειμένου η Ασφαλιστική Εταιρεία να καταβάλει στον Ανάδοχο τη σχετική με τη ζημιά κ.λπ. αποζημίωση πρέπει να έχει λάβει προηγουμένως την έγγραφη για το σκοπό αυτό συγκατάθεση της Λιγνιτικής Μεγαλόπολη Μονοπρόσωπη Α.Ε.
Αφού δε καταβάλει στον Ανάδοχο τη σχετική με τη ζημιά κ.λπ. αποζημίωση πρέπει να γνωστοποιήσει όλα τα σχετικά με την καταβολή στοιχεία στη Λιγνιτική Μεγαλόπολη Μονοπρόσωπη Α.Ε.

β. Εφόσον η Λιγνιτική Μεγαλόπολη Μονοπρόσωπη Α.Ε., δεν παρέχει στην Ασφαλιστική Εταιρεία την εν λόγω συγκατάθεση, η απαίτηση του Αναδόχου κατά της Ασφαλιστικής Εταιρείας για την καταβολή της αποζημίωσης εκχωρείται στη Λιγνιτική Μεγαλόπολη Μονοπρόσωπη Α.Ε., αυτόματα και χωρίς άλλες διατυπώσεις, (ειδική ή άλλου είδους εντολή ή εξουσιοδότηση από τον Ανάδοχο) και η Ασφαλιστική Εταιρεία αποδέχεται από τούδε και

υποχρεώνεται να καταβάλει τη σχετική αποζημίωση στη Λιγνιτική Μεγαλόπολη Μονοπρόσωπη Α.Ε., μετά από αίτησή της.
Η εκχώρηση της απαίτησης αυτής του Αναδόχου στη Λιγνιτική Μεγαλόπολη Μονοπρόσωπη Α.Ε., κατ' ουδένα τρόπο τον απαλλάσσει από τις ευθύνες και υποχρεώσεις του που απορρέουν από τη Σύμβαση που έχει συνάψει με τη Λιγνιτική Μεγαλόπολη Μονοπρόσωπη Α.Ε.

3. Ειδικότερο Περιεχόμενο Ασφαλιστηρίων Συμβολαίων.

Στα Ασφαλιστήρια Συμβόλαια, που υποχρεούται να συνάψει ο Ανάδοχος, θα πρέπει να περιλαμβάνονται, κατά περίπτωση, οι ακόλουθοι όροι και προϋποθέσεις:

3.1 Ασφάλιση Γενικής Αστικής Ευθύνης του Αναδόχου Έναντι Τρίτων και Εργοδοτικής Ευθύνης του Αναδόχου.

3.1.1 Ειδικοί Όροι:

α. Το Ασφαλιστήριο Γενικής Αστικής Ευθύνης έναντι τρίτων και Εργοδοτικής Ευθύνης του Αναδόχου, υποβάλλονται από τον Ανάδοχο **δεκαπέντε (15) ημέρες** πριν την έναρξη των εργασιών ή την εγκατάσταση του Αναδόχου στον τόπο παροχής υπηρεσιών, οποιοδήποτε από τα δύο συμβεί πρώτο.

γ. Το ασφαλιστήριο Γενικής Αστικής Ευθύνης ενεργοποιείται στη βάση loss occurrence, δηλαδή να καλύπτονται απαιτήσεις Τρίτων, συνεπεία ζημιών ή σωματικών βλαβών που επέλθουν κατά τη διάρκεια της ασφάλισης.

δ. Στην ασφάλιση της Εργοδοτικής Ευθύνης του Αναδόχου, δεν θα έχουν ισχύ οι όροι της προηγούμενης παραγράφου γ. και της παραγράφου 2.1.

3.1.2 Αντικείμενο ασφάλισης.

Με την ασφάλιση αυτή θα καλύπτεται η Γενική Αστική Ευθύνη του Αναδόχου Έναντι Τρίτων και η Εργοδοτική Ευθύνη του.
Οι Ασφαλιστές υποχρεώνονται να καταβάλουν αποζημιώσεις σε τρίτους για σωματικές βλάβες, θάνατο, ψυχική οδύνη ή ηθική βλάβη και υλικές ζημιές που προξένησε ο Ανάδοχος, καθ' όλη τη διάρκεια των εργασιών παροχής υπηρεσιών που του έχουν ανατεθεί οποτεδήποτε προξενήθηκαν και εφόσον έγιναν στο πλαίσιο των συμβατικών υποχρεώσεων του Αναδόχου.

Ειδικότερα στα Ασφαλιστήρια αυτά πρέπει να περιλαμβάνονται τα εξής:

α. Η Λιγνιτική Μεγαλόπολη Μονοπρόσωπη Α.Ε., το εν γένει προσωπικό της και οι συνεργάτες της με το προσωπικό τους, θεωρούνται ΤΡΙΤΑ ΠΡΟΣΩΠΑ σύμφωνα με τους όρους και τις εξαιρέσεις της διασταυρούμενης ευθύνης έναντι αλλήλων (CROSS LIABILITY).

β. Η Ασφαλιστική Εταιρεία υποχρεώνεται να αποκρούει οποιαδήποτε αγωγή εγείρεται κατά του Αναδόχου ή της Λιγνιτικής Μεγαλόπολη Μονοπρόσωπη Α.Ε. και του προσωπικού τους, στην περίπτωση

που η βλάβη και η ζημιά οφείλεται σε πράξη ή παράλειψή τους, για βλάβη ή ζημιά που καλύπτεται από το Ασφαλιστήριο Αστικής Ευθύνης έναντι Τρίτων και θα καταβάλει κάθε ποσό που θα απαιτηθεί για έξοδα έκδοσης της εγγυοδοσίας, για άρση τυχόν κατασχέσεων κ.λπ. σχετιζομένων με την αστική ευθύνη, μέσα στα όρια των ποσών που αναφέρονται εκάστοτε ως ανώτατα όρια ευθύνης των ασφαλιστών.

γ. Η Ασφαλιστική Εταιρεία παραιτείται κάθε δικαιώματος αναγωγής κατά της Λιγνιτικής Μεγαλόπολη Μονοπρόσωπη Α.Ε., των συμβούλων, των συνεργατών της και των υπαλλήλων τους, στην περίπτωση που η βλάβη ή η ζημιά οφείλεται σε πράξη ή παράλειψη των προσώπων αυτών.

δ. Καλύπτεται η εκ του άρθρου 922 Αστικού Κώδικα απορρέουσα ευθύνη της Λιγνιτική Μεγαλόπολη Μονοπρόσωπη Α.Ε., (ευθύνη προστήσαντος).

3.1.3 Όρια αποζημίωσης Γενικής Αστικής Ευθύνης έναντι τρίτων.

Το όριο αποζημίωσης για το οποίο θα πραγματοποιείται η ασφάλιση σε ένα αυτοτελές ασφαλιστήριο συμβόλαιο Γενικής Αστικής Ευθύνης έναντι τρίτων, πρέπει να είναι **κατά περιστατικό** το ακόλουθο:

Κάλυψη σωματικών βλαβών ή/και θανάτου (συμπεριλαμβανομένων αξιώσεων για ηθική βλάβη ή/και ψυχική οδύνη), υλικών ζημιών Τρίτων ως το ποσό των **500.000 ΕΥΡΩ** κατ' άτομο και ατύχημα και για ομαδικό ατύχημα.

3.1.4 Όριο αποζημίωσης Εργοδοτικής Ευθύνης (Επέκταση της Γενικής Αστικής Ευθύνης ή χωριστό αυτοτελές ασφαλιστήριο).

Το όριο αποζημίωσης για το οποίο θα πραγματοποιείται η ασφάλιση (επέκταση της Γενικής Αστικής Ευθύνης ή αυτοτελές ασφαλιστήριο Εργοδοτικής Ευθύνης), πρέπει να είναι **κατά περιστατικό** το ακόλουθο:

Κάλυψη σωματικών βλαβών ή/και θανάτου (συμπεριλαμβανομένων αξιώσεων για ηθική βλάβη ή/και ψυχική οδύνη), ως το ποσό των **500.000 ΕΥΡΩ** κατ' άτομο και ατύχημα και για ομαδικό ατύχημα.

3.1.5 Ανώτατο όριο κάλυψης– Απαλλαγές.

α. Το Ανώτατο όριο ευθύνης των ασφαλιστών για την κάλυψη Γενικής Αστικής Ευθύνης υπέρ Τρίτων και της Εργοδοτικής Ευθύνης (σε ενιαίο ασφαλιστήριο συνδυαστικά) καθ' όλη τη διάρκεια της ασφάλισης θα ανέρχεται σε **1.000.000 ΕΥΡΩ.**
Σε περίπτωση που η κάλυψη Γενικής Αστικής Ευθύνης και η κάλυψη Εργοδοτικής Ευθύνης, δίδεται από χωριστά ασφαλιστήρια, το ανώτατο όριο ευθύνης των ασφαλιστών καθ' όλη τη διάρκεια της ασφάλισης θα ανέρχεται σε **1.000.000 ΕΥΡΩ** για κάθε ένα ασφαλιστήριο.

β. Σε περίπτωση που τα παραπάνω ανώτατα όρια ευθύνης των ασφαλιστών μειωθούν κάτω του ποσού των **1.000.000 ΕΥΡΩ** (λόγω επέλευσης ζημιογόνων γεγονότων και καταβολής από τους ασφαλιστές των αντίστοιχων αποζημιώσεων), ενώ η Σύμβαση

Λιγνιτικής Μεγαλόπολη Μονοπρόσωπη Α.Ε. – Αναδόχου βρίσκεται σε ισχύ, ο Ανάδοχος για να μη μένει υπασφαλισμένος οφείλει να φροντίζει για την άμεση συμπλήρωση του ανωτάτου ορίου ευθύνης, ώστε αυτό να είναι συνεχώς **1.000.000 ΕΥΡΩ** καθ' όλη τη διάρκεια ισχύος του Ασφαλιστηρίου.
Σχετικός όρος για πρόσθετη κάλυψη και συμπλήρωση του ανώτατου ορίου ευθύνης θα συμπεριλαμβάνεται στο Ασφαλιστήριο.

3.1.6 Απαλλαγές.

Το Ανώτατο όριο απαλλαγής ανά ζημιά και περιστατικό θα ανέρχεται σε **3.000** ΕΥΡΩ.

3.1.7 Διάρκεια Ασφάλισης.

Η ευθύνη των ασφαλιστών θα αρχίζει με την έναρξη, με οποιοδήποτε τρόπο, των εργασιών ή με την εγκατάσταση του Αναδόχου στον τόπο παροχής των υπηρεσιών και θα λήγει την ημερομηνία της ολοκλήρωσης των παρεχόμενων υπηρεσιών στο πλαίσιο της Σύμβασης.

Μετά την αποπεράτωση των εργασιών, εάν προκύψει θέμα άλλης ρύθμισης σχετικής με τις παρεχόμενες υπηρεσίες η οποία εμπίπτει στο πλαίσιο των συμβατικών υποχρεώσεων του Αναδόχου και απαιτεί την εκτέλεση εργασιών από τον ίδιο, τότε πρέπει να φροντίσει για την εκ νέου ασφαλιστική κάλυψη της Αστικής Ευθύνης του έναντι Τρίτων και της Εργοδοτικής Ευθύνης του με τους ίδιους όρους κ.λπ., όπως και στην αρχική του ασφάλιση και με διάρκεια τόση, όση χρειάζεται για την άρτια ολοκλήρωση των παρεχόμενων υπηρεσιών κ.λπ.

3.2 Ασφάλιση Επαγγελματικής Ευθύνης.

3.2.1 Ειδικοί Όροι.

Το ασφαλιστήριο θα υποβάλλεται **δεκαπέντε (15) ημέρες** πριν από την έναρξη των εργασιών στην αρμόδια Υπηρεσία της Λιγνιτικής Μεγαλόπολη Μονοπρόσωπη Α.Ε.

3.2.2 Αντικείμενο ασφάλισης.

Με την ασφάλιση αυτή θα καλύπτεται η Ευθύνη ταυ Αναδόχου για οικονομικές κυρίως ζημιές της Λιγνιτικής Μεγαλόπολη Μονοπρόσωπη Α.Ε., και Τρίτων, συμπεριλαμβανομένων χρηματικών αποζημιώσεων για σωματικές βλάβες ή και θάνατο, συνεπεία πλημμελούς εκτέλεσης των εργασιών που ανέλαβε ο Ανάδοχος, στο πλαίσιο των συμβατικών του υποχρεώσεων.

Ειδικότερα στα Ασφαλιστήρια αυτά πρέπει να περιλαμβάνονται τα εξής:

α. Η Λιγνιτική Μεγαλόπολη Μονοπρόσωπη Α.Ε., το εν γένει προσωπικό της και οι συνεργάτες της με το προσωπικό τους, θεωρούνται ΤΡΙΤΑ ΠΡΟΣΩΠΑ.

β. Η Ασφαλιστική Εταιρεία υποχρεώνεται να αποκρούει οποιαδήποτε αγωγή εγείρεται κατά του Αναδόχου ή της Λιγνιτικής Μεγαλόπολη Μονοπρόσωπη Α.Ε., και του προσωπικού τους, στην περίπτωση

που η βλάβη και η ζημιά οφείλεται σε πράξη ή παράλειψή τους, για βλάβη ή ζημιά που καλύπτεται από το Ασφαλιστήριο Επαγγελματικής Ευθύνης έναντι Τρίτων και θα καταβάλει κάθε ποσό που θα απαιτηθεί για έξοδα έκδοσης της εγγυοδοσίας, για άρση τυχόν κατασχέσεων κ.λπ. σχετιζομένων με την αστική ευθύνη, μέσα στα όρια των ποσών που αναφέρονται εκάστοτε ως ανώτατα όρια ευθύνης των ασφαλιστών.

γ. Η Ασφαλιστική Εταιρεία παραιτείται κάθε δικαιώματος αναγωγής κατά της Λιγνιτικής Μεγαλόπολη Μονοπρόσωπη Α.Ε., των συμβούλων, των συνεργατών της και των υπαλλήλων τους, στην περίπτωση που η βλάβη ή η ζημιά οφείλεται σε πράξη ή παράλειψη των προσώπων αυτών.

3.2.3 Ασφαλιζόμενα Όρια.

Ανώτατο όριο ευθύνης των ασφαλιστών κατά περιστατικό και σωρευτικά για όλη τη διάρκεια της ασφάλισης **1.000.000 ΕΥΡΩ.**

3.2.4 Διάρκεια Ασφάλισης.

Η ευθύνη των ασφαλιστών θα αρχίζει με την έναρξη, με οποιοδήποτε τρόπο, των εργασιών ή την εγκατάσταση του Αναδόχου στον τόπο παροχής των υπηρεσιών και θα λήγει με την ημερομηνία λήξης της Σύμβασης μεταξύ Λιγνιτικής Μεγαλόπολη Μονοπρόσωπη Α.Ε. και Αναδόχου, με διετή τουλάχιστον εκτεταμένη περίοδο ανακοίνωσης απαιτήσεων για ζημιές που οφείλονται σε περιστατικά που συνέβησαν ως την ημερομηνία ολοκλήρωσης των συμβατικών υποχρεώσεων του Αναδόχου.

3.3 Ασφάλιση Μεταφοράς.

3.3.1 Ειδικοί Όροι.

Το ασφαλιστήριο θα υποβάλλεται **δεκαπέντε (15) ημέρες** πριν από την έναρξη μεταφορών στην αρμόδια Υπηρεσία της Λιγνιτικής Μεγαλόπολη Μονοπρόσωπη Α.Ε.

3.3.2 Αντικείμενο Ασφάλισης.

Με την ασφάλιση αυτή θα καλύπτεται η συνολική αξία των μεταφερομένων υλικών (εξοπλισμός, μηχανήματα κ.λπ.) για όλη τη διάρκεια της σύμβασης προέλευσης εξωτερικού ή/και εσωτερικού, καθώς και των υλικών ιδιοκτησίας Λιγνιτικής Μεγαλόπολη Μονοπρόσωπη Α.Ε., που θα μεταφέρονται με ευθύνη του Αναδόχου για τους μεταφορικούς κινδύνους, συμπεριλαμβανομένων και των κινδύνων φορτοεκφόρτωσης.
Τα υλικά αυτά θα ασφαλίζονται **Κατά Παντός Κινδύνου**.

3.3.3 Διάρκεια ασφάλισης.

Τα μεταφερόμενα υλικά θα ασφαλίζονται για όλη τη διάρκεια της μεταφοράς τους από την έναρξη των εργασιών της φόρτωσής τους στην αποθήκη του αποστολέα και από οποιοδήποτε σημείο της Ελλάδας

ή/και του εξωτερικού μέχρι την εκφόρτωσή τους στον τόπο παροχής των υπηρεσιών.

3.4 Ασφάλιση οχημάτων, Μηχανημάτων κ.λπ.

3.4.1 Ασφάλιση των Οχημάτων, Μηχανημάτων κ.λπ. από τη χρήση τους σαν αυτοκινούμενα οχήματα (Ν. 489/76).

Με την ασφάλιση αυτή θα καλύπτεται η Αστική Ευθύνη του Αναδόχου για ζημιές κ.λπ. που θα προκληθούν σε τρίτους από τα οχήματα, μηχανήματα κ.λπ. που θα χρησιμοποιηθούν από αυτόν για τις ανάγκες της Σύμβασης, είτε ανήκουν σε αυτόν, είτε σε τρίτους, είτε στο προσωπικό του, σύμφωνα με τις σχετικές διατάξεις της Ελληνικής Νομοθεσίας (Ν. 489/76) και για ποσά κάλυψης αυτά που προβλέπονται εκάστοτε από την ισχύουσα Νομοθεσία.

Στα σχετικά Ασφαλιστήρια πρέπει να περιλαμβάνονται και τα εξής:

Υπεύθυνος για τη φύλαξη και παρακολούθηση των εν λόγω Ασφαλιστηρίων είναι ο Ανάδοχος, ο οποίος υποχρεούται να τα επιδεικνύει στην αρμόδια Υπηρεσία για έλεγχο, όποτε του ζητηθούν.
Η αρμόδια Υπηρεσία σε περίπτωση άρνησης του Αναδόχου να επιδείξει τα εν λόγω Ασφαλιστήρια ή σε περίπτωση που τα Ασφαλιστήρια είναι ελλιπή ή παρέχουν ανεπαρκή κατά το Νόμο κάλυψη, δικαιούται να απαγορεύει την είσοδο, έξοδο και οποιαδήποτε μετακίνηση του αντίστοιχου οχήματος στην περιοχή της παρεχόμενης υπηρεσίας.

3.4.2 Ασφάλιση των Οχημάτων, Μηχανημάτων κ.λπ. από τη χρήση τους σαν Εργαλεία.

Το Ασφαλιστήριο θα υποβάλλεται από τον Ανάδοχο **δεκαπέντε (15) ημέρες** πριν από την έναρξη των εργασιών ή την εγκατάσταση του Αναδόχου στον τόπο εκτέλεσης της Σύμβασης, οποιοδήποτε από τα δύο συμβεί πρώτο, στην αρμόδια Υπηρεσία της Λιγνιτικής Μεγαλόπολη Μονοπρόσωπη Α.Ε.

Με την ασφάλιση αυτή θα καλύπτεται η Αστική Ευθύνη του Αναδόχου για ζημιές, ατυχήματα κ.λπ. που θα προκληθούν σε τρίτους από τα οχήματα, μηχανήματα κ.λπ. που θα χρησιμοποιηθούν από αυτόν σαν εργαλεία για την εκτέλεση της Σύμβασης.

Στην παρούσα ασφάλιση τα ποσά αποζημίωσης, οι όροι και προϋποθέσεις, οι απαλλαγές κ.λπ. ταυτίζονται με τα ισχύοντα στην ασφάλιση Γενικής Αστικής Ευθύνης έναντι τρίτων και Εργοδοτικής Ευθύνης (παράγραφος 3.1 του παρόντος).

Εξαιρείται ο όρος: «Η Λιγνιτική Μεγαλόπολη Μονοπρόσωπη Α.Ε., είναι συνασφαλισμένη».

3.5 Ασφάλιση Προσωπικού.

Η Ασφάλιση του Προσωπικού περιλαμβάνει δύο (2) περιπτώσεις:

3.5.1 Ασφάλιση Προσωπικού του Αναδόχου.

Ο Ανάδοχος υποχρεούται να ασφαλίσει το εν γένει εργατοτεχνικό και υπαλληλικό προσωπικό, σύμφωνα με τις διατάξεις της Ελληνικής Εργατικής Νομοθεσίας.
Ειδικότερα για το ημεδαπό προσωπικό απαιτείται σύμφωνα με την Εργατική Νομοθεσία ασφάλιση στον ΕΦΚΑ ή/και σε άλλο Οργανισμό Κυρίας ή Επικουρικής ασφάλισης, ανάλογα με την ειδικότητα.
Για το αλλοδαπό προσωπικό απαιτείται αντίστοιχη ασφάλιση, που να προβλέπεται δηλαδή από την Εργατική Νομοθεσία της Χώρας προέλευσης του προσωπικού και να μην αντιβαίνει στις διατάξεις της Ελληνικής Εργατικής Νομοθεσίας.

3.5.2 Ασφάλιση συμβούλων ή συνεργατών του Αναδόχου.

Ο Ανάδοχος υποχρεούται να ασφαλίσει τους πάσης φύσεως συμβούλους ή συνεργάτες του που θα ασχοληθούν για τις ανάγκες της Σύμβασης.
Στην περίπτωση αυτή ο Ανάδοχος πρέπει να μεριμνήσει για την ασφάλιση των συμβούλων ή συνεργατών του, ημεδαπών ή/και αλλοδαπών, έναντι κινδύνων προσωπικών ατυχημάτων σε Ασφαλιστικό Φορέα της επιλογής του.

Από την περίπτωση αυτή εξαιρούνται οι αλλοδαποί συνεργάτες και σύμβουλοι του Αναδόχου για τους οποίους έχουν γίνει ήδη ανάλογες ασφαλίσεις στη χώρα τους, οι οποίες ισχύουν για την εδώ παραμονή τους και δεν αντιβαίνουν στην Ελληνική Νομοθεσία.

Ο Ανάδοχος έχει την ευθύνη της φύλαξης και παρακολούθησης των αντίστοιχων Ασφαλιστηρίων.
Για την πιστοποίηση των ασφαλίσεων αυτών ο Ανάδοχος υποχρεούται να υποβάλει στην αρμόδια Υπηρεσία της Λιγνιτικής Μεγαλόπολη Μονοπρόσωπη Α.Ε., Υπεύθυνη Δήλωση ότι πράγματι οι σύμβουλοι, συνεργάτες του κ.λπ. είναι ασφαλισμένοι έναντι κινδύνων προσωπικών ατυχημάτων.

3.6 Ασφάλιση Κατά Παντός Κινδύνου Υλικών της Λιγνιτικής Μεγαλόπολη Μονοπρόσωπη Α.Ε., που χορηγούνται στον Ανάδοχο.

Το Ασφαλιστήριό Κατά Παντός Κινδύνου Υλικών, υπογεγραμμένο από τον Ανάδοχο και την Ασφαλιστική Εταιρεία, θα υποβάλλεται από τον Ανάδοχο **δεκαπέντε (15) ημέρες** πριν από την έναρξη των εργασιών ή την εγκατάσταση του Αναδόχου στον τόπο παροχής των υπηρεσιών, οποιοδήποτε από τα δύο συμβεί πρώτο.

3.6.1 Αντικείμενο Ασφάλισης.

Η Ασφαλιστική Εταιρεία ασφαλίζει σε ανοικτή βάση και Κατά Παντός Κινδύνου τα υλικά, εργαλεία, μηχανήματα, εφόδια, κ.λπ. που χορηγεί η Λιγνιτική Μεγαλόπολη Μονοπρόσωπη Α.Ε., στον Ανάδοχο για την εκτέλεση των εργασιών της Σύμβασης.

Η ασφάλιση καλύπτει επίσης και τα υλικά, μηχανήματα κ.λπ., που τυχόν αποξηλώνονται από τις υπάρχουσες εγκαταστάσεις της Λιγνιτικής Μεγαλόπολη Μονοπρόσωπη Α.Ε., από τον Ανάδοχο, κατά την εκτέλεση των ανωτέρω εργασιών και προορίζονται για επανατοποθέτησή τους σε άλλο σημείο των εγκαταστάσεων ή για επιστροφή τους στις Αποθήκες της Λιγνιτικής Μεγαλόπολη Μονοπρόσωπη Α.Ε.

3.6.2 Έκταση Κάλυψης.

α. Η ευθύνη των ασφαλιστών αρχίζει από τη στιγμή που τα υλικά αυτά παραδίδονται από τη Λιγνιτική Μεγαλόπολη Μονοπρόσωπη Α.Ε., στον Ανάδοχο για την ενσωμάτωσή τους στη Σύμβαση.
Η ασφάλιση θα συνεχίζεται χωρίς διακοπή καθ' όλη τη διάρκεια της παραμονής τους στους εν γένει αποθηκευτικούς χώρους του Αναδόχου, είτε πρόκειται για ανοικτούς ή κλειστούς χώρους αποθήκευσης ή ακόμη απερίφρακτους χώρους που όμως επιτηρούνται από ειδικά εντεταλμένο όργανο από το προσωπικό του Αναδόχου και μέχρι την ενσωμάτωσή τους στις εγκαταστάσεις της Λιγνιτικής Μεγαλόπολη Μονοπρόσωπη Α.Ε., ή την για οποιοδήποτε λόγο επιστροφή τους στις Αποθήκες της Λιγνιτικής Μεγαλόπολη Μονοπρόσωπη Α.Ε.

β. Η ευθύνη των ασφαλιστών για τα αποξηλωμένα υλικά αρχίζει από τη στιγμή που τα υλικά αυτά αποξηλώνονται, από τον Ανάδοχο, από τις εγκαταστάσεις της Λιγνιτικής Μεγαλόπολη Μονοπρόσωπη Α.Ε. και θα συνεχίζεται χωρίς διακοπή καθ' όλη τη διάρκεια της παραμονής τους στους εν γένει αποθηκευτικούς χώρους του Αναδόχου, όπως αυτοί περιγράφονται ανωτέρω και μέχρι την επανατοποθέτηση των υλικών αυτών σε άλλο σημείο των εγκαταστάσεων της Λιγνιτικής Μεγαλόπολη Μονοπρόσωπη Α.Ε., ή την για οποιοδήποτε λόγο επιστροφή τους στις Αποθήκες της Λιγνιτικής Μεγαλόπολη Μονοπρόσωπη Α.Ε.

γ. Η ασφάλιση επεκτείνεται έτσι, ώστε τα χορηγούμενα υλικά στον Ανάδοχο να καλύπτονται και κατά τη διάρκεια των μεταφορών τους (χερσαίες και θαλάσσιες), εντός του Ελλαδικού χώρου από τόπο σε τόπο.
Επίσης επεκτείνεται ώστε να καλύπτεται η απώλεια ή καταστροφή υλικών σε απερίφρακτους χώρους, λόγω ανωτέρας βίας (φωτιά ή πλημμύρα).

δ. Η ευθύνη των ασφαλιστών λήγει με την υποβολή της Δήλωσης του Αναδόχου που προβλέπεται στην παράγραφο 3.6.5.

3.6.3 Όριο Ασφαλιζόμενης Αξίας Υλικών.

Με την ασφάλιση καλύπτεται η αξία των υλικών, εργαλείων κ.λπ. ιδιοκτησίας Λιγνιτικής Μεγαλόπολη Μονοπρόσωπη Α.Ε., που, σύμφωνα με τη Σύμβαση, προβλέπεται να έχει στα χέρια του ο Ανάδοχος για κάθε χρονική στιγμή, προσαυξημένη κατά **είκοσι τοις εκατό (20%)** και στρογγυλευμένη στην πλησιέστερη χιλιάδα ΕΥΡΩ, έτσι ώστε να καλύπτονται τυχόν έξοδα διαχείρισης με τα οποία επιβαρύνονται οι κοστολογήσεις των ζημιωθέντων υλικών.
Στις περιπτώσεις που η Λιγνιτική Μεγαλόπολη Μονοπρόσωπη Α.Ε., διαπιστώνει, από τα υπάρχοντα στα χέρια της στοιχεία, ότι η αξία των υλικών, εργαλείων κ.λπ. ιδιοκτησίας Λιγνιτικής Μεγαλόπολη Μονοπρόσωπη Α.Ε., που έχει στα χέρια του ο Ανάδοχος, είναι

μεγαλύτερη της προαναφερόμενης ασφαλιζόμενης αξίας, παρέχεται η δυνατότητα παρέμβασης της Λιγνιτικής Μεγαλόπολη Μονοπρόσωπη Α.Ε., ώστε με πρόσθετη πράξη να καλυφθεί η υφιστάμενη διαφορά.
Το ανώτατο όριο ευθύνης των ασφαλιστών κατά κίνδυνο και περιστατικό οποιασδήποτε απώλειας, καταστροφής, ζημιάς, βλάβης, κλοπής, πυρκαγιάς κ.λπ., μερικής ή ολικής, είναι ίσο με το **σαράντα τοις εκατό (40%)** της αξίας του χρεωστικού υπολοίπου του Αναδόχου που αφορά τα υλικά, εργαλεία κ.λπ. ιδιοκτησίας Λιγνιτικής Μεγαλόπολη Μονοπρόσωπη Α.Ε., που έχει στα χέρια του, όπως αναγράφεται στη Σύμβαση.
Το ως άνω προκύπτον ανώτατο όριο στρογγυλεύεται στη πλησιέστερη χιλιάδα ΕΥΡΩ και δεν μπορεί να είναι **μικρότερο** των **τριάντα χιλιάδων** (**30.000**) ευρώ.

3.6.4 Απαλλαγές.

Απαλλάσσεται της ασφαλιστικής κάλυψης, κατ' ανώτατο ανά ζημιογόνο γεγονός, ποσό ύψους **χιλίων (1.000)** ευρώ.

3.6.5 Διάρκεια Ασφάλισης.

Η παρούσα σε ανοικτή βάση ασφάλιση του Αναδόχου με τη Λιγνιτική Μεγαλόπολη Μονοπρόσωπη Α.Ε., λήγει μετά την επιστροφή από τον Ανάδοχο και του τελευταίου υλικού στις αποθήκες της Λιγνιτικής Μεγαλόπολη Μονοπρόσωπη Α.Ε. και την υποβολή γραπτής Δήλωσης του Αναδόχου προς τον ασφαλιστή για το σκοπό αυτό, δεόντως θεωρημένη από την αρμόδια Υπηρεσία της Λιγνιτικής Μεγαλόπολη Μονοπρόσωπη Α.Ε.

3.6.6 Ζημιές – Αποζημιώσεις.

Σε περίπτωση ζημίας ή απώλειας υλικού ο Ανάδοχος υποχρεούται εντός **δέκα (10) ημερών** να την αναγγείλει στην Ασφαλιστική Εταιρεία και στην αρμόδια Υπηρεσία της Λιγνιτικής Μεγαλόπολη Μονοπρόσωπη Α.Ε.
Σε περίπτωση ζημίας ή απώλειας, ρητά συμφωνείται ότι η αποζημίωση θα καταβάλλεται από την ασφαλιστική εταιρία απ' ευθείας στη Λιγνιτική Μεγαλόπολη Μονοπρόσωπη Α.Ε., καθαρή και απαλλαγμένη από πάσης φύσεως επιβαρύνσεις.-

Αριθμός Διακήρυξης: Λ.Μ. 1700000350

Π.Υ. : Εκτέλεση εργασιών αποκατάστασης βλαβών του Κύριου Εξοπλισμού και των βοηθητικών συστημάτων κατά την λειτουργία και κατά τις ολιγοήμερες κρατήσεις των Μονάδων του Κλάδου Παραγωγής.

ΥΠΟΔΕΙΓΜΑΤΑ

ΤΕΥΧΟΣ 9

Περιεχόμενα

ΥΠΕΥΘΥΝΗ ΔΗΛΩΣΗ ΝΟΜΙΜΟΠΟΙΗΣΗΣ ΠΡΟΣΦΕΡΟΝΤΟΣ 3
ΥΠΕΥΘΥΝΗ ΔΗΛΩΣΗ ΝΟΜΙΜΟΠΟΙΗΣΗΣ ΠΑΡΕΧΟΝΤΟΣ ΣΤΗΡΙΞΗ 5
ΔΗΛΩΣΗ ΑΠΟΔΟΧΗΣ ΟΡΩΝ ΔΙΑΓΩΝΙΣΜΟΥ ΚΑΙ ΙΣΧΥΟΣ ΠΡΟΣΦΟΡΑΣ 6
ΥΠΕΥΘΥΝΗ ΔΗΛΩΣΗ ΠΕΡΙ ΜΗ ΣΥΝΔΡΟΜΗΣ ΛΟΓΩΝ ΑΠΟΚΛΕΙΣΜΟΥ ΠΡΟΣΦΕΡΟΝΤΟΣ 7
ΥΠΕΥΘΥΝΗ ΔΗΛΩΣΗ ΠΕΡΙ ΜΗ ΣΥΝΔΡΟΜΗΣ ΛΟΓΩΝ ΑΠΟΚΛΕΙΣΜΟΥ ΠΑΡΕΧΟΝΤΟΣ ΣΤΗΡΙΞΗ 9
ΔΗΛΩΣΗ ΣΥΝΥΠΕΥΘΥΝΟΤΗΤΑΣ 11
ΕΓΓΥΗΤΙΚΗ ΕΠΙΣΤΟΛΗ ΣΥΜΜΕΤΟΧΗΣ..... 12
ΕΓΓΥΗΤΙΚΗ ΕΠΙΣΤΟΛΗ ΚΑΛΗΣ ΕΚΤΕΛΕΣΗΣ 15
ΕΓΓΥΗΤΙΚΗ ΕΠΙΣΤΟΛΗ ΠΡΟΚΑΤΑΒΟΛΗΣ 17
ΕΓΓΥΗΤΙΚΗ ΕΠΙΣΤΟΛΗ ΓΙΑ ΥΛΙΚΑ ΤΗΣ ΛΙΓΝΙΤΙΚΗΣ ΜΕΓΑΛΟΠΟΛΗΣ ΜΟΝΟΠΡΟΣΩΠΗ Α.Ε. ΠΟΥ ΧΟΡΗΓΗΘΗΚΑΝ ΣΤΟΝ ΑΝΑΔΟΧΟ 19
ΕΓΓΥΗΤΙΚΗ ΕΠΙΣΤΟΛΗ ΑΝΑΛΗΨΗΣ ΚΡΑΤΗΣΕΩΝ 21

Υ Π Ο Δ Ε Ι Γ Μ Α

ΥΠΕΥΘΥΝΗ ΔΗΛΩΣΗ ΝΟΜΙΜΟΠΟΙΗΣΗΣ ΠΡΟΣΦΕΡΟΝΤΟΣ [1]

(Καλύπτει την παράγραφο 6.2.2 του τεύχους 2 της Διακήρυξης)

Ο υπογράφων ως εκπρόσωπος του προσφέροντος ……[2]…… δηλώνω ότι:

1. - (Για Έλληνες Διαγωνιζόμενους)

   Ο προσφέρων είναι εγγεγραμμένος:
   στο Γενικό Εμπορικό Μητρώο (Γ.Ε.ΜΗ.) με αριθ. μερίδας …… και τηρεί όλες τις υποχρεώσεις δημοσιότητας σύμφωνα με την κείμενη νομοθεσία και ειδικότερα το Ν. 3419/2005 &
   στο Μητρώο Εργοληπτικών Επιχειρήσεων (ΜΕΕΠ) με αριθ. ……..

   - (Για αλλοδαπούς Διαγωνιζόμενους)

   Ο προσφέρων είναι εγγεγραμμένος στο Μητρώο ……

(αναγράφεται το αντίστοιχο μητρώο, η σχετική νομοθεσία της χώρας εγκατάστασής τους και τα αναγκαία στοιχεία για την πρόσβασή τους –διαδικτυακή διεύθυνση κ.λπ. - από την υπηρεσία που διενεργεί το διαγωνισμό)

2. ……[3]…… του προσφέροντος νομικού προσώπου είναι:
   ……
   ……
   ……

3. Νόμιμος εκπρόσωπος του προσφέροντος νομικού προσώπου είναι ……..

4. Το προσφέρον νομικό πρόσωπο νομίμως:

   4.1 αποφάσισε να συμμετάσχει στο Διαγωνισμό **Λ.Μ. 1700000350**,

   4.2 όρισε τον/τους …… να υπογράψουν την προσφορά

   4.3 όρισε τον/τους ……. να παρίστανται ως εκπρόσωποί του κατά την αποσφράγιση των προσφορών, σύμφωνα με τα προβλεπόμενα στη Διακήρυξη.

   4.4 ……[4]……

5. Σε περίπτωση οψιγενούς μεταβολής οποιουδήποτε στοιχείου της προσφοράς μας, αναφορικά με τις προϋποθέσεις για τη μη συνδρομή λόγων αποκλεισμού, κατά τη διάρκεια ισχύος αυτής ή/και της τυχόν Σύμβασης που θα συναφθεί, δεσμευόμαστε να γνωστοποιήσουμε στη Λιγνιτική Μεγαλόπολης Μονοπρόσωπη Α.Ε., αμελλητί την υπόψη μεταβολή, άλλως η Λιγνιτική Μεγαλόπολης Μονοπρόσωπη Α.Ε., θα δύναται:
   - να απορρίψει την προσφορά μας και να καταπέσει την Εγγυητική Επιστολή Συμμετοχής στο Διαγωνισμό
   - αν έχει ήδη συναφθεί η σχετική Σύμβαση, να την καταγγείλει και να καταπέσει την Εγγυητική Επιστολή Καλής Εκτέλεσης.

Ημερομηνία: …….

Ο Δηλών

(Ονοματεπώνυμο – ιδιότητα- υπογραφή)

ΟΔΗΓΙΕΣ

[1] Όταν ο προσφέρων είναι φυσικό πρόσωπο η παρούσα Υπεύθυνη Δήλωση θα πρέπει, με κατάλληλη διαμόρφωση, να καλύπτει τις παρακάτω παραγράφους 1, 4.4, 5, και, εάν δεν παρίσταται αυτοπροσώπως στην αποσφράγιση, την παράγραφο 4.3 εφόσον το επιθυμεί

[2] Αναγράφεται από το Διαγωνιζόμενο η επωνυμία του προσφέροντος οικονομικού φορέα

[3] Αναγράφεται κατά περίπτωση νομικής μορφής του προσφέροντος «μέλη του Διοικητικού Συμβουλίου …..» ή «διαχειριστές ….»

[4] Στις περιπτώσεις που ο Διαγωνιζόμενος δεν έχει έδρα στην περιφέρεια όπου διενεργείται ο Διαγωνισμός, οι Διαγωνιζόμενοι συμπληρώνουν την παρούσα παράγραφο με το ακόλουθο περιεχόμενο: «όρισε τον …… ως αντίκλητο, ο οποίος πρέπει να είναι κάτοικος …….., και να εξουσιοδοτείται να παραλαμβάνει τα έγγραφα που έχουν σχέση με τη διεξαγωγή του Διαγωνισμού». Άλλως ισχύουν τα προβλεπόμενα στη Διακήρυξη

Υ Π Ο Δ Ε Ι Γ Μ Α

ΥΠΕΥΘΥΝΗ ΔΗΛΩΣΗ ΝΟΜΙΜΟΠΟΙΗΣΗΣ ΠΑΡΕΧΟΝΤΟΣ ΣΤΗΡΙΞΗ [1]

(Καλύπτει την παράγραφο 6.2.6.α του τεύχους 2 της Διακήρυξης)

Ο υπογράφων ως εκπρόσωπος του παρέχοντος στήριξη ……[2]…… δηλώνω ότι:

1. Ο παρέχων στήριξη είναι εγγεγραμμένος στο Γενικό Εμπορικό Μητρώο (Γ.Ε.ΜΗ.) με αριθ. μερίδας …… και τηρεί όλες τις υποχρεώσεις δημοσιότητας σύμφωνα με την κείμενη νομοθεσία και ειδικότερα το Ν. 3419/2005 και στο Μητρώο Εργοληπτικών Επιχειρήσεων (ΜΕΕΠ) με αριθ. ……..

2. ……[3]…… του παρέχοντος στήριξη νομικού προσώπου είναι:
   ……
   ……
   ……

3. Νόμιμος εκπρόσωπος του παρέχοντος στήριξη νομικού προσώπου είναι ……

4. Το παρέχον στήριξη νομικό πρόσωπο νομίμως:

   4.1 αποφάσισε να παράσχει στήριξη στον προσφέροντα …… για το Διαγωνισμό **Λ.Μ. 1700000350,**

   4.2 όρισε τον/τους …… να υπογράψουν τα έγγραφα συνεργασίας και την παρούσα δήλωση.

5. Σε περίπτωση οψιγενούς μεταβολής οποιουδήποτε στοιχείου, αναφορικά με τις προϋποθέσεις για τη μη συνδρομή λόγων αποκλεισμού, κατά τη διάρκεια ισχύος της συνεργασίας με τον προσφέροντα, δεσμευόμαστε να γνωστοποιήσουμε στη Λιγνιτική Μεγαλόπολης Μονοπρόσωπη Α.Ε., αμελλητί την υπόψη μεταβολή, άλλως η Λιγνιτική Μεγαλόπολης Μονοπρόσωπη Α.Ε., θα δύναται:
   - να απορρίψει την προσφορά του αποδεχόμενου τη στήριξή μας και να καταπέσει την Εγγυητική Επιστολή Συμμετοχής του στο Διαγωνισμό
   - αν έχει ήδη συναφθεί η σχετική Σύμβαση, να την καταγγείλει και να καταπέσει την Εγγυητική Επιστολή Καλής Εκτέλεσης.

Ημερομηνία: …….

Ο Δηλών

(Ονοματεπώνυμο – ιδιότητα- υπογραφή)

ΟΔΗΓΙΕΣ

[1] Όταν ο παρέχων στήριξη είναι φυσικό πρόσωπο η παρούσα Υπεύθυνη Δήλωση θα πρέπει, με κατάλληλη διαμόρφωση, να καλύπτει τις παραγράφους 1 και 5.

[2] Αναγράφεται η επωνυμία του παρέχοντος στήριξη οικονομικού φορέα

[3] Αναγράφεται κατά περίπτωση νομικής μορφής του παρέχοντος στήριξη «μέλη του Διοικητικού Συμβουλίου …..» ή «διαχειριστές ….»

Υ Π Ο Δ Ε Ι Γ Μ Α

ΔΗΛΩΣΗ ΑΠΟΔΟΧΗΣ ΟΡΩΝ ΔΙΑΓΩΝΙΣΜΟΥ ΚΑΙ ΙΣΧΥΟΣ ΠΡΟΣΦΟΡΑΣ
(Καλύπτει την παράγραφο 6.2.3 του τεύχους 2 της Διακήρυξης)

Ο υπογράφων ως εκπρόσωπος του προσφέροντος ……[1]…… δηλώνω ότι ο προσφέρων:

1. Έλαβε πλήρη γνώση της Διακήρυξης με στοιχεία **Λ.Μ. 1700000350** και ειδικά όλα τα τεύχη και έγγραφα που αναφέρονται στο άρθρο 1 του τεύχους 2 αυτής.
   Η διαμόρφωση των τιμών της Προσφοράς του έγινε μετά από εξέταση που πραγματοποίησε στον τόπο εκτέλεσης της Σύμβασης, όπου έλαβε πλήρη γνώση των συνθηκών και κινδύνων που υπάρχουν ή μπορούν να εμφανισθούν και που είναι δυνατόν να επηρεάσουν με οποιοδήποτε τρόπο το κόστος ή το χρόνο εκτέλεσης της.

2. Αποδέχεται ρητά και ανεπιφύλακτα όλους τους όρους του Διαγωνισμού, **Λ.Μ. 1700000350** καθώς και του συνημμένου στη Διακήρυξη σχεδίου Σύμβασης.

3. Η προσφορά του θα παραμείνει σε ισχύ σύμφωνα με τα προβλεπόμενα στο άρθρο 3 του τεύχους 2 της Διακήρυξης και ότι δεν δικαιούται, υπό οποιεσδήποτε συνθήκες, μετά την αποσφράγισή της και καθ' όλη τη διάρκεια ισχύος της να την ανακαλέσει ή να ζητήσει την τροποποίηση ή συμπλήρωση της με οποιοδήποτε τρόπο ή μορφή.

4. Η προσφορά του:
   - δεν έχει Αποκλίσεις από τους Εμπορικούς και Οικονομικούς Όρους της Διακήρυξης,
   - δεν έχει άλλες διαφοροποιήσεις από τις Τεχνικές Προδιαγραφές της Διακήρυξης,

Ημερομηνία: …….

Ο Δηλών

(Ονοματεπώνυμο – ιδιότητα- υπογραφή)

ΟΔΗΓΙΕΣ

[1] Αναγράφεται η επωνυμία του προσφέροντος οικονομικού φορέα

Υ Π Ο Δ Ε Ι Γ Μ Α

ΥΠΕΥΘΥΝΗ ΔΗΛΩΣΗ ΠΕΡΙ ΜΗ ΣΥΝΔΡΟΜΗΣ ΛΟΓΩΝ ΑΠΟΚΛΕΙΣΜΟΥ ΠΡΟΣΦΕΡΟΝΤΟΣ [1]

(Καλύπτει την παράγραφο 6.2.4 του τεύχους 2 της Διακήρυξης)

Ο υπογράφων ως εκπρόσωπος του προσφέροντος ……[2]…… στο Διαγωνισμό **Λ.Μ. 1700000350** δηλώνω, επί ποινή απόρριψης της προσφοράς του, ότι:

1. Ο Διαγωνιζόμενος μέχρι την ημέρα υποβολής της προσφοράς του συμμορφώνεται πλήρως με το σύνολο των διατάξεων που αναφέρονται αναλυτικά στο άρθρο 73 του Ν. 4412/2016, ως εκάστοτε ισχύει, και συνοπτικά έχουν ως εξής:

   1.1 Είναι φορολογικά και ασφαλιστικά ενήμερος.

   1.2 Δεν έχει καταδικαστεί με αμετάκλητη απόφαση για παράβαση του περιβαλλοντικού, κοινωνικού και εργατικού δικαίου.

   1.3 Δεν έχει υποβάλει σοβαρές ψευδείς δηλώσεις, δεν έχει επιδείξει σοβαρή ή επαναλαμβανόμενη πλημμέλεια κατά την εκτέλεση ουσιώδους απαίτησης στο πλαίσιο προηγούμενης Σύμβασης με αντικείμενο σχετικό με το προκηρυσσόμενο, που είχε ως αποτέλεσμα την πρόωρη καταγγελία της προηγούμενης σύμβασης, αποζημιώσεις ή άλλες παρόμοιες κυρώσεις.

   1.4 Δεν τελεί σε πτώχευση ούτε σε διαδικασία κήρυξης πτώχευσης, δεν τελεί σε κοινή εκκαθάριση ούτε υπό διαδικασία έκδοσης απόφασης κοινής εκκαθάρισης.

   1.5 Δεν έχει καταδικαστεί με αμετάκλητη απόφαση για σοβαρό επαγγελματικό παράπτωμα ή κάποιο από τα αδικήματα της διαφθοράς-δωροδοκίας, της συμμετοχής σε εγκληματική οργάνωση, της διάπραξης τρομοκρατικών εγκλημάτων, της παιδικής εργασίας, της νομιμοποίησης εσόδων από παράνομες δραστηριότητες και της απάτης σύμφωνα με την ισχύουσα νομοθεσία.

   1.6 Δεν έχει συνάψει συμφωνίες για στρέβλωση του ανταγωνισμού.

   1.7 Δεν έχει επηρεάσει με αθέμιτο τρόπο τη λήψη αποφάσεων, δεν έχει αποκτήσει εμπιστευτικές πληροφορίες, ή δεν έχει παράσχει παραπλανητικές πληροφορίες που σχετίζονται ουσιωδώς με τη διαδικασία ανάθεσης της Σύμβασης.

   1.8 Δεν του έχουν επιβληθεί κυρώσεις για παραβάσεις της εργατικής νομοθεσίας (περίπτωση γ, παρ. 2, άρθρου 72 του Ν.4412/2016).

2. Δεν συντρέχει κατάσταση σύγκρουσης συμφερόντων σύμφωνα με τα προβλεπόμενα στη Διακήρυξη.

3. Ο Διαγωνιζόμενος δεσμεύεται, εφόσον ζητηθεί από την αρμόδια Υπηρεσία της Λιγνιτικής Μεγαλόπολης Μονοπρόσωπη Α.Ε., να προσκομίσει εντός ευλόγου προθεσμίας και κατά μέγιστο εντός **Δέκα (10) ημερών**, εάν αυτή απαιτείται από την αρχή έκδοσης του δικαιολογητικού, από τη γνωστοποίηση του αιτήματος, τα αντίστοιχα αποδεικτικά - δικαιολογητικά των πιο πάνω δηλωθέντων, όπως αυτά αναφέρονται στην παράγραφο **6.2.Β** του τεύχους 2 της Διακήρυξης.

Ημερομηνία: …….

Ο Δηλών

(Ονοματεπώνυμο – ιδιότητα- υπογραφή)

ΟΔΗΓΙΕΣ

[1] Υπόδειγμα για διαδικασίες σύναψης σύμβασης κάτω των ορίων της οδηγίας 2014/25/ΕΕ

[2] Αναγράφεται η επωνυμία του προσφέροντος οικονομικού φορέα

Υ Π Ο Δ Ε Ι Γ Μ Α

ΥΠΕΥΘΥΝΗ ΔΗΛΩΣΗ ΠΕΡΙ ΜΗ ΣΥΝΔΡΟΜΗΣ ΛΟΓΩΝ ΑΠΟΚΛΕΙΣΜΟΥ ΠΑΡΕΧΟΝΤΟΣ ΣΤΗΡΙΞΗ [1]

(Καλύπτει την παράγραφο 6.2.6 β του τεύχους 2 της Διακήρυξης)

Ο υπογράφων ως εκπρόσωπος του Παρέχοντος Στήριξη ……[2]…… στον προσφέροντα …… για το Διαγωνισμό **Λ.Μ. 1700000350**, δηλώνω ότι:

1. Ο Παρέχων Στήριξη μέχρι την ημέρα διενέργειας του πιο πάνω Διαγωνισμού συμμορφώνεται πλήρως με το σύνολο των διατάξεων που αναφέρονται αναλυτικά στο άρθρο 73 του Ν. 4412/2016, ως εκάστοτε ισχύει, και συνοπτικά έχουν ως εξής:

   1.1 Είναι φορολογικά και ασφαλιστικά ενήμερος.

   1.2 Δεν έχει καταδικαστεί με αμετάκλητη απόφαση για παράβαση του περιβαλλοντικού, κοινωνικού και εργατικού δικαίου.

   1.3 Δεν έχει υποβάλει σοβαρές ψευδείς δηλώσεις, δεν έχει επιδείξει σοβαρή ή επαναλαμβανόμενη πλημμέλεια κατά την εκτέλεση ουσιώδους απαίτησης στο πλαίσιο προηγούμενης Σύμβασης με αντικείμενο σχετικό με την παρεχόμενη στήριξη, που είχε ως αποτέλεσμα την πρόωρη καταγγελία της προηγούμενης σύμβασης, αποζημιώσεις ή άλλες παρόμοιες κυρώσεις.

   1.4 Δεν τελεί σε πτώχευση ούτε σε διαδικασία κήρυξης πτώχευσης, δεν τελεί σε κοινή εκκαθάριση ούτε υπό διαδικασία έκδοσης απόφασης κοινής εκκαθάρισης.

   1.5 Δεν έχει καταδικαστεί με αμετάκλητη απόφαση για σοβαρό επαγγελματικό παράπτωμα ή κάποιο από τα αδικήματα της διαφθοράς-δωροδοκίας, της συμμετοχής σε εγκληματική οργάνωση, της διάπραξης τρομοκρατικών εγκλημάτων, της παιδικής εργασίας, της νομιμοποίησης εσόδων από παράνομες δραστηριότητες και της απάτης σύμφωνα με την ισχύουσα νομοθεσία.

   1.6 Δεν έχει συνάψει συμφωνίες για στρέβλωση του ανταγωνισμού.

   1.7 Δεν έχει επηρεάσει με αθέμιτο τρόπο τη λήψη αποφάσεων, δεν έχει αποκτήσει εμπιστευτικές πληροφορίες, ή δεν έχει παράσχει παραπλανητικές πληροφορίες που σχετίζονται ουσιωδώς με τη διαδικασία ανάθεσης της σύμβασης.

   1.8 Δεν του έχουν επιβληθεί κυρώσεις για παραβάσεις της εργατικής νομοθεσίας (περίπτωση γ, παρ. 2, άρθρου 72 του Ν.4412/2016)**.**

2. Δεν συντρέχει κατάσταση σύγκρουσης συμφερόντων σύμφωνα με τα προβλεπόμενα στη Διακήρυξη.

2. Ο Παρέχων Στήριξη δεσμεύεται, εφόσον ζητηθεί από την αρμόδια Υπηρεσία της Λιγνιτικής Μεγαλόπολης Μονοπρόσωπη Α.Ε., να θέσει στη διάθεση του Προσφέροντος ώστε αυτός να προσκομίσει εντός ευλόγου προθεσμίας και κατά μέγιστο εντός **Δέκα (10) ημερών**, εάν αυτή απαιτείται από την αρχή έκδοσης του δικαιολογητικού, από τη γνωστοποίηση του αιτήματος, τα αντίστοιχα αποδεικτικά - δικαιολογητικά των πιο πάνω δηλωθέντων, όπως αυτά αναφέρονται στην παράγραφο **6.2.Β** του τεύχους 2 της Διακήρυξης.

Ημερομηνία: …….

Ο Δηλών

(Ονοματεπώνυμο – ιδιότητα- υπογραφή)

ΟΔΗΓΙΕΣ

[1] Υπόδειγμα για διαδικασίες σύναψης σύμβασης κάτω των ορίων της οδηγίας 2014/25/ΕΕ

[2] Αναγράφεται η επωνυμία του προσφέροντος οικονομικού φορέα

Υ Π Ο Δ Ε Ι Γ Μ Α

ΔΗΛΩΣΗ ΣΥΝΥΠΕΥΘΥΝΟΤΗΤΑΣ

Σε περίπτωση Σύμπραξης / Ένωσης φυσικών ή και νομικών προσώπων
(καλύπτει την παράγραφο 6.2.5 του τεύχους 2 της Διακήρυξης)

Τα υπογράφοντα μέλη ……[1]…… για τον Διαγωνισμό με αριθμ. **Λ.Μ. 1700000350.**

1. ……

2. ……

3. ……

δηλώνουμε ότι στο πλαίσιο της υποβολής της Προσφοράς μας στην πιο πάνω διαγωνιστική διαδικασία, και σε περίπτωση ανάθεσης της Σύμβασης σε εμάς, θα είμαστε πλήρως υπεύθυνοι απέναντι στη Λιγνιτική Μεγαλόπολης Μονοπρόσωπη Α.Ε., από κοινού, αδιαίρετα και σε ολόκληρο κατά την εκτέλεση των υποχρεώσεών μας που απορρέουν από την Προσφορά μας και από τη Σύμβαση.

Ημερομηνία: …….

Οι Δηλούντες

(Ονοματεπώνυμο – ιδιότητα- υπογραφή)

ΟΔΗΓΙΕΣ

[1] Αναγράφεται ανάλογα με τη μορφή του προσφέροντος π.χ. «της σύμπραξης» ή «της ένωσης» ή «της κοινοπραξίας»

Υ Π Ο Δ Ε Ι Γ Μ Α

ΕΓΓΥΗΤΙΚΗ ΕΠΙΣΤΟΛΗ ΣΥΜΜΕΤΟΧΗΣ

Ημερομηνία:

Προς

τη ΛΙΓΝΙΤΙΚΗ ΜΕΓΑΛΟΠΟΛΗΣ ΜΟΝΟΠΡΟΣΩΠΗ Α.Ε.
Βερανζέρου 57, 10437 ΑΘΗΝΑ

Σας γνωρίζουμε ότι εγγυόμαστε ανέκκλητα και ανεπιφύλακτα έναντί σας υπέρ του Διαγωνιζομένου σας:

……[1]……

παραιτούμενοι ρητά ανέκκλητα και ανεπιφύλακτα από την ένσταση της διζήσεως και διαιρέσεως, καθώς και από τις μη προσωποπαγείς ενστάσεις του πρωτοφειλέτη, ευθυνόμενοι σε ολόκληρο και ως αυτοφειλέτες και μέχρι του ποσού των ……..[2]……, για τη συμμετοχή του παραπάνω Διαγωνιζόμενου στο διενεργούμενο Διαγωνισμό με αντικείμενο την «Εκτέλεση εργασιών αποκατάστασης βλαβών του Κύριου Εξοπλισμού και των βοηθητικών συστημάτων κατά την λειτουργία και κατά τις ολιγοήμερες κρατήσεις των Μονάδων του Κλάδου Παραγωγής», σύμφωνα με την υπ' αριθ. **Λ.Μ. 1700000350**, Διακήρυξή σας και των συμπληρωμάτων αυτής, αντίγραφο των οποίων μας παραδόθηκε, βεβαιώνεται δε με την παρούσα η λήψη τούτου.

Σε κάθε περίπτωση κατά την οποία, σύμφωνα με την εγγύηση, θα κρίνατε ότι ο παραπάνω Διαγωνιζόμενος παρέβη οποιαδήποτε υποχρέωσή του από εκείνες τις οποίες ανέλαβε με τη συμμετοχή του στο Διαγωνισμό, αναλαμβάνουμε την υποχρέωση με την παρούσα να σας καταβάλουμε αμελλητί και σε κάθε περίπτωση εντός **πέντε (5) ημερών** από την έγγραφη ειδοποίησή σας, χωρίς καμιά από μέρους μας αντίρρηση, αμφισβήτηση ή ένσταση και χωρίς να ερευνηθεί το βάσιμο ή μη της απαίτησής σας, το ποσό της εγγύησης στο σύνολό του ή μέρος του, σύμφωνα με τις οδηγίες σας και αμέσως μετά το σχετικό αίτημά σας, χωρίς να απαιτείται για την παραπάνω πληρωμή οποιαδήποτε εξουσιοδότηση, ενέργεια ή συγκατάθεση του Διαγωνιζόμενου και χωρίς να ληφθεί υπόψη οποιαδήποτε τυχόν σχετική αντίρρησή του, ένσταση, επιφύλαξη ή προσφυγή του στα Δικαστήρια ή τη Διαιτησία, με αίτημα τη μη κατάπτωση της παρούσας ή τη θέση της υπό δικαστική μεσεγγύηση.

Η εγγύηση αυτή αφορά αποκλειστικά και μόνο τις υποχρεώσεις του εν λόγω Διαγωνιζομένου, που απορρέουν από τη συμμετοχή του στον παραπάνω Διαγωνισμό μέχρι και της υπογραφής της σχετικής σύμβασης, σε περίπτωση κατακύρωσης σε αυτόν και της παράδοσης από αυτόν σε σας Εγγυητικής Επιστολής Καλής Εκτέλεσης, σύμφωνα με τις οδηγίες σας, σε καμία όμως περίπτωση η εγγύηση αυτή δεν θα αφορά τις υποχρεώσεις που απορρέουν από την εκτέλεση της σύμβασης αυτής.

Ο χρόνος ισχύος της παρούσας υπερβαίνει κατά **τριάντα (30) ημέρες** το χρόνο ισχύος της Προσφοράς του διαγωνιζομένου.

Δεδομένου δε ότι ο Διαγωνιζόμενος αποδέχεται με τη συμμετοχή του στον ανωτέρω διαγωνισμό την παράταση της ισχύος της προσφοράς του:

α) μετά το πέρας της προαναφερόμενης χρονικής ισχύος της, κατά διαδοχικά διαστήματα **τριάντα (30) ημερών**, εκτός εάν προ της εκάστοτε ημερομηνίας λήξεώς της δηλώσει το αντίθετο και δεν την παρατείνει, και

β) μετά τη γνωστοποίηση σε αυτόν της απόφασης κατακύρωσης και μέχρι την υπογραφή της σύμβασης,

αποδεχόμαστε ότι η παρούσα είναι ισχυρή πλέον των **τριάντα (30) ημερών** των υπό στοιχεία α) και β) ανωτέρω χρονικών περιόδων ισχύος της προσφοράς του διαγωνιζομένου.
Για παράταση κατά τα παραπάνω της ισχύος της Εγγυητικής πέραν των **δώδεκα (12) μηνών** από την καταληκτική ημερομηνία υποβολής των προσφορών, απαιτείται η προηγούμενη συναίνεσή μας.

Η Εγγυητική Επιστολή θα επιστραφεί σε μας, μαζί με γραπτή δήλωσή σας, που θα μας απαλλάσσει από αυτήν την εγγύηση.

ΟΔΗΓΙΕΣ

[1] Ανάλογα με τη μορφή του διαγωνιζόμενου αναγράφεται από τον εκδότη της εγγυητικής επιστολής μια από τις παρακάτω επιλογές:

- Σε περίπτωση φυσικού προσώπου: …… (ονοματεπώνυμο, πατρώνυμο) ……, …… (ΑΦΜ) ……, …… (δ/νση) …… ή
- Σε περίπτωση νομικού προσώπου: …… (επωνυμία) ……, …… (ΑΦΜ) ……, …… (δ/νση έδρας) …… ή
- Σε περίπτωση Σύμπραξης/Ένωσης: των φυσικών ή νομικών προσώπων

  α) …… (επωνυμία) ……, …… (ΑΦΜ) ……, …… (δ/νση κατοικίας ή έδρας) ……
  β) …… (επωνυμία) ……, …… (ΑΦΜ) ……, …… (δ/νση κατοικίας ή έδρας) ……
  …… κ.ο.κ. ……
  που ενεργούν εν προκειμένω ως Σύμπραξη/Ένωση και ευθύνονται εις ολόκληρον το κάθε μέλος έναντι της Λιγνιτικής Μεγαλόπολης Μονοπρόσωπη Α.Ε.

[2] Αναγράφεται σε ευρώ το ποσό ολογράφως και αριθμητικώς

Υ Π Ο Δ Ε Ι Γ Μ Α

ΕΓΓΥΗΤΙΚΗ ΕΠΙΣΤΟΛΗ ΚΑΛΗΣ ΕΚΤΕΛΕΣΗΣ

Ημερομηνία:

Προς

τη ΛΙΓΝΙΤΙΚΗ ΜΕΓΑΛΟΠΟΛΗΣ ΜΟΝΟΠΡΟΣΩΠΗ Α.Ε.
Βερανζέρου 57, 10437 ΑΘΗΝΑ

Σας γνωρίζουμε ότι εγγυόμαστε ανέκκλητα και ανεπιφύλακτα έναντί σας υπέρ του Αναδόχου σας:

……[1]……

παραιτούμενοι ρητά ανέκκλητα και ανεπιφύλακτα από την ένσταση της διζήσεως και διαιρέσεως, καθώς και από τις μη προσωποπαγείς ενστάσεις του πρωτοφειλέτη ευθυνόμενοι σε ολόκληρο και ως αυτοφειλέτες και μέχρι του ποσού των ……[2]……, για την ακριβή, πιστή και εμπρόθεσμη εκπλήρωση όλων των υποχρεώσεων του Αναδόχου της υπ' αριθ. **Λ.Μ……** Σύμβασης και των τυχόν συμπληρωμάτων της και σε απόλυτη συμμόρφωση προς τους όρους της.
Αντίγραφο αυτής μας παραδόθηκε, βεβαιώνεται δε με την παρούσα η λήψη του.

Το αντικείμενο της Σύμβασης είναι Η «Εκτέλεση εργασιών αποκατάστασης βλαβών του Κύριου Εξοπλισμού και των βοηθητικών συστημάτων κατά την λειτουργία και κατά τις ολιγοήμερες κρατήσεις των Μονάδων του Κλάδου Παραγωγής», με συμβατικό προϋπολογισμό (……ΕΥΡΩ)

Σε κάθε περίπτωση κατά την οποία, σύμφωνα με την εγγύηση, θα κρίνατε ότι ο παραπάνω Ανάδοχος παρέβη οποιαδήποτε υποχρέωσή του από εκείνες τις οποίες ανέλαβε με τη παραπάνω Σύμβαση, αναλαμβάνουμε την υποχρέωση με την παρούσα να σας καταβάλουμε αμελλητί και σε κάθε περίπτωση εντός **πέντε (5) ημερών** από την έγγραφη ειδοποίησή σας, χωρίς καμιά από μέρους μας αντίρρηση, αμφισβήτηση ή ένσταση και χωρίς να ερευνηθεί το βάσιμο ή μη της απαίτησής σας, το ποσό της εγγύησης στο σύνολό του ή μέρος του, σύμφωνα με τις οδηγίες σας και αμέσως μετά το σχετικό αίτημά σας, χωρίς να απαιτείται για την παραπάνω πληρωμή οποιαδήποτε εξουσιοδότηση, ενέργεια ή συγκατάθεση του Αναδόχου και χωρίς να ληφθεί υπόψη οποιαδήποτε τυχόν σχετική αντίρρησή του, ένσταση, επιφύλαξη ή προσφυγή του στα Δικαστήρια ή τη Διαιτησία, με αίτημα τη μη κατάπτωση της παρούσας ή τη θέση της υπό δικαστική μεσεγγύηση.

Τέλος, σας δηλώνουμε ότι η εγγύησή μας θα εξακολουθεί να ισχύει μέχρι την εκπλήρωση από τον Ανάδοχο όλων των υποχρεώσεων, τις οποίες έχει αναλάβει με την αντίστοιχη Σύμβαση και τα τυχόν συμπληρώματά της, αλλά όχι αργότερα από **Είκοσι τέσσερεις (24)** μήνες από την ημερομηνία θέσης σε ισχύ της Σύμβασης.
Η ισχύς της παρούσας εγγυητικής θα παραταθεί πέραν της προαναφερθείσας προθεσμίας χωρίς καμία αντίρρηση εκ μέρους μας, μετά από γραπτή απαίτησή σας που θα υποβληθεί πριν από την ημερομηνία λήξης ισχύος της παρούσας εγγυητικής.

Με τη λήξη της περιόδου εγγύησης ή της παράτασης που ζητήθηκε από τη Λιγνιτική Μεγαλόπολης Μονοπρόσωπη Α.Ε., η παρούσα εγγυητική θα επιστραφεί σε εμάς μαζί με έγγραφη δήλωσή σας, η οποία θα μας απαλλάσσει από την εγγυοδοσία μας.

ΟΔΗΓΙΕΣ

[1] Ανάλογα με τη μορφή του Διαγωνιζόμενου αναγράφεται από τον εκδότη της εγγυητικής επιστολής μια από τις παρακάτω επιλογές:

- Σε περίπτωση φυσικού προσώπου: …… (ονοματεπώνυμο, πατρώνυμο) ……, …… (ΑΦΜ) ……, …… (δ/νση) …… ή
- Σε περίπτωση νομικού προσώπου: …… (επωνυμία) ……, …… (ΑΦΜ) ……, …… (δ/νση έδρας) …… ή
- Σε περίπτωση Σύμπραξης/Ένωσης: των φυσικών ή νομικών προσώπων

α) …… (επωνυμία) ……, …… (ΑΦΜ) ……, …… (δ/νση κατοικίας ή έδρας) ……
β) …… (επωνυμία) ……, …… (ΑΦΜ) ……, …… (δ/νση κατοικίας ή έδρας) ……
…… κ.ο.κ. ……

που ενεργούν εν προκειμένω ως Σύμπραξη/Ένωση και ευθύνονται εις ολόκληρον το κάθε μέλος έναντι της Λιγνιτικής Μεγαλόπολης Μονοπρόσωπη Α.Ε.

[2] Αναγράφεται σε ευρώ το ποσό ολογράφως και αριθμητικώς

Υ Π Ο Δ Ε Ι Γ Μ Α

ΕΓΓΥΗΤΙΚΗ ΕΠΙΣΤΟΛΗ ΠΡΟΚΑΤΑΒΟΛΗΣ

Ημερομηνία:

Προς

τη ΛΙΓΝΙΤΙΚΗ ΜΕΓΑΛΟΠΟΛΗΣ ΜΟΝΟΠΡΟΣΩΠΗ Α.Ε.
Βερανζέρου 57, 10437 ΑΘΗΝΑ

Σας γνωρίζουμε ότι εγγυόμαστε ανέκκλητα και ανεπιφύλακτα έναντί σας υπέρ του Αναδόχου σας:

……[1]……

παραιτούμενοι ρητά ανέκκλητα και ανεπιφύλακτα από την ένσταση της διζήσεως και διαιρέσεως, καθώς και από τις μη προσωποπαγείς ενστάσεις του πρωτοφειλέτη ευθυνόμενοι σε ολόκληρο και ως αυτοφειλέτες και μέχρι του ποσού των ……[2]……, που αντιπροσωπεύει την προκαταβολή που δόθηκε από εσάς στον Ανάδοχο της υπ' αριθ. **Λ.Μ.……** Σύμβασης.
Αντίγραφο αυτής μας παραδόθηκε, βεβαιώνεται δε με την παρούσα η λήψη του.

Το αντικείμενο της Σύμβασης είναι η «Εκτέλεση εργασιών αποκατάστασης βλαβών του Κύριου Εξοπλισμού και των βοηθητικών συστημάτων κατά την λειτουργία και κατά τις ολιγοήμερες κρατήσεις των Μονάδων του Κλάδου Παραγωγής», με συμβατικό προϋπολογισμό (……ΕΥΡΩ)

Η παρούσα εγγύηση καλύπτει επιπρόσθετα και τους τόκους της ως άνω προκαταβολής για χρονικό διάστημα ίσο με το μισό της συνολικής προθεσμίας ολοκλήρωσης του αντικειμένου της Σύμβασης, ήτοι μέχρι την …… και με επιτόκιο EURIBOR **έξι (6) μηνών** που ίσχυε δύο εργάσιμες ημέρες πριν από την ημερομηνία υποβολής των Προσφορών, δηλαδή την ……, ανανεούμενο ανά εξάμηνο, πλέον περιθωρίου **τριών (3)** ποσοστιαίων μονάδων.

Σε κάθε περίπτωση κατά την οποία, σύμφωνα με την εγγύηση, θα κρίνατε ότι ο παραπάνω Ανάδοχος παρέβη οποιαδήποτε υποχρέωσή του από εκείνες τις οποίες ανέλαβε με την παραπάνω Σύμβαση, αναλαμβάνουμε την υποχρέωση με την παρούσα να σας καταβάλουμε αμελλητί και χωρίς καμιά αντίρρηση το ποσό της εγγύησης στο σύνολό του ή μέρος του, πλέον τόκου επ' αυτού υπολογισμένου με επιτόκιο EURIBOR **έξι (6) μηνών** που ίσχυε δύο εργάσιμες ημέρες πριν από την ημερομηνία υποβολής των Προσφορών, δηλαδή την ……, ανανεούμενο ανά εξάμηνο, πλέον περιθωρίου **τριών (3)** ποσοστιαίων μονάδων, σύμφωνα με τις οδηγίες σας και εντός **πέντε (5) ημερών** μετά από σχετικό αίτημά σας, χωρίς να απαιτείται για την παραπάνω πληρωμή οποιαδήποτε εξουσιοδότηση, ενέργεια ή συγκατάθεση του Αναδόχου και χωρίς να ληφθεί υπόψη οποιαδήποτε τυχόν σχετική αντίρρησή του, ένσταση, επιφύλαξη ή προσφυγή του στα Δικαστήρια ή τη Διαιτησία, με αίτημα τη μη κατάπτωση της παρούσας ή τη θέση της υπό δικαστική μεσεγγύηση.

Τέλος, σας δηλώνουμε ότι η εγγύησή μας θα εξακολουθεί να ισχύει μέχρι την εκπλήρωση από τον Ανάδοχο όλων των υποχρεώσεων, τις οποίες έχει αναλάβει με την αντίστοιχη Σύμβαση και τα τυχόν συμπληρώματά της, αλλά όχι αργότερα από ……[3]…… μήνες από την ημερομηνία θέσης σε ισχύ της Σύμβασης.
Η ισχύς της παρούσας εγγυητικής θα παραταθεί πέραν της προαναφερθείσας προθεσμίας χωρίς καμία αντίρρηση εκ μέρους μας, μετά από γραπτή απαίτησή σας που θα υποβληθεί πριν από την ημερομηνία λήξης ισχύος της παρούσας εγγυητικής.

Με τη λήξη της περιόδου εγγύησης ή της παράτασης που ζητήθηκε από τη Λιγνιτική Μεγαλόπολης Μονοπρόσωπη Α.Ε., η παρούσα εγγυητική θα επιστραφεί σε εμάς μαζί με έγγραφη δήλωσή σας, η οποία θα μας απαλλάσσει από την εγγυοδοσία μας.

ΟΔΗΓΙΕΣ

[1] Ανάλογα με τη μορφή του διαγωνιζόμενου αναγράφεται από τον εκδότη της εγγυητικής επιστολής μια από τις παρακάτω επιλογές:

- Σε περίπτωση φυσικού προσώπου: …… (ονοματεπώνυμο, πατρώνυμο) ……, …… (ΑΦΜ) ……, …… (δ/νση) …… ή
- Σε περίπτωση νομικού προσώπου: …… (επωνυμία) ……, …… (ΑΦΜ) ……, …… (δ/νση έδρας) …… ή
- Σε περίπτωση Σύμπραξης/Ένωσης: των φυσικών ή νομικών προσώπων

α) …… (επωνυμία) ……, …… (ΑΦΜ) ……, …… (δ/νση κατοικίας ή έδρας) ……
β) …… (επωνυμία) ……, …… (ΑΦΜ) ……, …… (δ/νση κατοικίας ή έδρας) ……
…… κ.ο.κ. ……

που ενεργούν εν προκειμένω ως Σύμπραξη/Ένωση και ευθύνονται εις ολόκληρον το κάθε μέλος έναντι της Λιγνιτικής Μεγαλόπολης Μονοπρόσωπη Α.Ε.

[2] Αναγράφεται σε ευρώ το ποσό ολογράφως και αριθμητικώς

[3] Συμπληρώνεται από την υπηρεσία που διενεργεί το διαγωνισμό ο κατάλληλος αριθμός μηνών συνεκτιμώντας το χρονοδιάγραμμα ολοκλήρωσης των πληρωμών της Σύμβασης πλέον ενός περιθωρίου από τυχόν καθυστερήσεις (π.χ. σε έργο με χρονικό ορίζοντα ολοκλήρωσης των πληρωμών ή προσωρινής παραλαβής του τους **οχτώ (8) μήνες** μπορεί η μέγιστη ισχύς της εγγυητικής να ορίζεται σε **δέκα (10) μήνες**)

Υ Π Ο Δ Ε Ι Γ Μ Α

ΕΓΓΥΗΤΙΚΗ ΕΠΙΣΤΟΛΗ ΓΙΑ ΥΛΙΚΑ ΤΗΣ ΛΙΓΝΙΤΙΚΗΣ ΜΕΓΑΛΟΠΟΛΗΣ Α.Ε. ΠΟΥ ΧΟΡΗΓΗΘΗΚΑΝ ΣΤΟΝ ΑΝΑΔΟΧΟ

Ημερομηνία:

Προς

τη ΛΙΓΝΙΤΙΚΗ ΜΕΓΑΛΟΠΟΛΗΣ ΜΟΝΟΠΡΟΣΩΠΗ Α.Ε.
Βερανζέρου 57, 10437 ΑΘΗΝΑ

Σας γνωρίζουμε ότι εγγυόμαστε ανέκκλητα και ανεπιφύλακτα έναντί σας υπέρ του Αναδόχου σας:

……[1]……
παραιτούμενοι ρητά ανέκκλητα και ανεπιφύλακτα από την ένσταση της διζήσεως και διαιρέσεως, καθώς και από τις μη προσωποπαγείς ενστάσεις του πρωτοφειλέτη ευθυνόμενοι σε ολόκληρο και ως αυτοφειλέτες και μέχρι του ποσού των ……[2]……, για την ακριβή, πιστή και εμπρόθεσμη εκπλήρωση όλων των υποχρεώσεων του Αναδόχου της υπ' αριθ. **Λ.Μ. ……** Σύμβασης και των τυχόν συμπληρωμάτων της και σε απόλυτη συμμόρφωση προς τους όρους της, που αφορούν στη διαχείριση, διακίνηση, λογιστική παρακολούθηση, επιστροφή, λογοδοσία κ.λπ. των υλικών που παρέχονται από τη Λιγνιτική Μεγαλόπολης Μονοπρόσωπη Α.Ε., στον Ανάδοχο για την εκτέλεση της Σύμβασης.
Αντίγραφο αυτής μας παραδόθηκε, βεβαιώνεται δε με την παρούσα η λήψη του.

Το αντικείμενο της Σύμβασης είναι η «Εκτέλεση εργασιών αποκατάστασης βλαβών του Κύριου Εξοπλισμού και των βοηθητικών συστημάτων κατά την λειτουργία και κατά τις ολιγοήμερες κρατήσεις των Μονάδων του Κλάδου Παραγωγής», με συμβατικό προϋπολογισμό ……

Σε κάθε περίπτωση κατά την οποία, σύμφωνα με την εγγύηση, θα κρίνατε ότι ο παραπάνω Ανάδοχος παρέβη οποιαδήποτε υποχρέωσή του από εκείνες τις οποίες ανέλαβε με τη παραπάνω Σύμβαση, αναλαμβάνουμε την υποχρέωση με την παρούσα να σας καταβάλουμε αμελλητί και σε κάθε περίπτωση εντός **πέντε (5) ημερών** από την έγγραφη ειδοποίησή σας, χωρίς καμιά από μέρους μας αντίρρηση, αμφισβήτηση ή ένσταση και χωρίς να ερευνηθεί το βάσιμο ή μη της απαίτησής σας, το ποσό της εγγύησης στο σύνολό του ή μέρος του, σύμφωνα με τις οδηγίες σας και αμέσως μετά το σχετικό αίτημά σας, χωρίς να απαιτείται για την παραπάνω πληρωμή οποιαδήποτε εξουσιοδότηση, ενέργεια ή συγκατάθεση του Αναδόχου και χωρίς να ληφθεί υπόψη οποιαδήποτε τυχόν σχετική αντίρρησή του, ένσταση, επιφύλαξη ή προσφυγή του στα Δικαστήρια ή τη Διαιτησία, με αίτημα τη μη κατάπτωση της παρούσας ή τη θέση της υπό δικαστική μεσεγγύηση.

Τέλος, σας δηλώνουμε ότι η εγγύησή μας θα εξακολουθεί να ισχύει μέχρι την εκπλήρωση από τον Ανάδοχο όλων των υποχρεώσεων, τις οποίες έχει αναλάβει με την αντίστοιχη Σύμβαση και τα τυχόν συμπληρώματά της, αλλά όχι αργότερα από ……[3]…… μήνες από την ημερομηνία θέσης σε ισχύ της Σύμβασης.
Η ισχύς της παρούσας εγγυητικής θα παραταθεί πέραν της προαναφερθείσας προθεσμίας χωρίς καμία αντίρρηση εκ μέρους μας, μετά από γραπτή απαίτησή σας που θα υποβληθεί πριν από την ημερομηνία λήξης ισχύος της παρούσας εγγυητικής.

Με τη λήξη της περιόδου εγγύησης ή της παράτασης που ζητήθηκε από τη Λιγνιτική Μεγαλόπολης Μονοπρόσωπη Α.Ε., η παρούσα εγγυητική θα επιστραφεί σε εμάς μαζί με έγγραφη δήλωσή σας, η οποία θα μας απαλλάσσει από την εγγυοδοσία μας.

ΟΔΗΓΙΕΣ

[1] Ανάλογα με τη μορφή του διαγωνιζόμενου αναγράφεται από τον εκδότη της εγγυητικής επιστολής μια από τις παρακάτω επιλογές:

- Σε περίπτωση φυσικού προσώπου: …… (ονοματεπώνυμο, πατρώνυμο) ……, …… (ΑΦΜ) ……, …… (δ/νση) …… ή
- Σε περίπτωση νομικού προσώπου: …… (επωνυμία) ……, …… (ΑΦΜ) ……, …… (δ/νση έδρας) …… ή
- Σε περίπτωση Σύμπραξης/Ένωσης: των φυσικών ή νομικών προσώπων

α) …… (επωνυμία) ……, …… (ΑΦΜ) ……, …… (δ/νση κατοικίας ή έδρας) ……
β) …… (επωνυμία) ……, …… (ΑΦΜ) ……, …… (δ/νση κατοικίας ή έδρας) ……
…… κ.ο.κ. ……

που ενεργούν εν προκειμένω ως Σύμπραξη/Ένωση και ευθύνονται εις ολόκληρον το κάθε μέλος έναντι της Λιγνιτικής Μεγαλόπολης Μονοπρόσωπη Α.Ε.

[2] Αναγράφεται σε ευρώ το ποσό ολογράφως και αριθμητικώς

[3] Συμπληρώνεται από την υπηρεσία που διενεργεί το διαγωνισμό ο κατάλληλος αριθμός μηνών συνεκτιμώντας το χρονοδιάγραμμα χρησιμοποίησης των παραδοθέντων από την Επιχείρηση υλικών πλέον ενός περιθωρίου από τυχόν καθυστερήσεις (π.χ. σε σύμβαση με χρονικό ορίζοντα χρησιμοποίησης των υλικών τους **δέκα (10) μήνες** μπορεί η μέγιστη ισχύς της εγγυητικής να ορίζεται σε **δώδεκα (12) μήνες)**

Υ Π Ο Δ Ε Ι Γ Μ Α

ΕΓΓΥΗΤΙΚΗ ΕΠΙΣΤΟΛΗ ΑΝΑΛΗΨΗΣ ΚΡΑΤΗΣΕΩΝ

Ημερομηνία:

Προς

τη ΛΙΓΝΙΤΙΚΗ ΜΕΓΑΛΟΠΟΛΗΣ ΜΟΝΟΠΡΟΣΩΠΗ Α.Ε.
Βερανζέρου 57, 10437 ΑΘΗΝΑ

Σας γνωρίζουμε ότι εγγυόμαστε ανέκκλητα και ανεπιφύλακτα έναντί σας υπέρ του Αναδόχου σας:

……[1]……
παραιτούμενοι ρητά ανέκκλητα και ανεπιφύλακτα από την ένσταση της διζήσεως και διαιρέσεως, καθώς και από τις μη προσωποπαγείς ενστάσεις του πρωτοφειλέτη ευθυνόμενοι σε ολόκληρο και ως αυτοφειλέτες και μέχρι του ποσού των ……[2]……, για την αντικατάσταση ποσού ίσου με το ποσό που αντιστοιχεί σε όσες κρατήσεις έχουν γίνει έως και σήμερα λόγω εγγυήσεως καλής εκτέλεσης και που αφορούν το αντικείμενο της Σύμβασης, το οποίο εκτελέσθηκε κατόπιν οποιασδήποτε εντολής ή εξουσιοδότησής σας, από αυτά τα οποία ανατέθηκαν στον πιο πάνω Ανάδοχο σύμφωνα με την υπ' αριθ. **Λ.Μ……** Σύμβαση και των τυχόν συμπληρωμάτων της και σε απόλυτη συμμόρφωση προς τους όρους της.
Αντίγραφο αυτής μας παραδόθηκε, βεβαιώνεται δε με την παρούσα η λήψη του.

Το αντικείμενο της Σύμβασης είναι η «Εκτέλεση εργασιών αποκατάστασης βλαβών του Κύριου Εξοπλισμού και των βοηθητικών συστημάτων κατά την λειτουργία και κατά τις ολιγοήμερες κρατήσεις των Μονάδων του Κλάδου Παραγωγής», με συμβατικό προϋπολογισμό (…….ΕΥΡΩ)

Η παρούσα Εγγυητική Επιστολή, ισχύει σε αντικατάσταση των πιο πάνω κρατήσεων Καλής Εκτελέσεως που αναλήφθησαν από τον πιο πάνω Ανάδοχο (άρθρο …… του Συμφωνητικού Συμβάσεως) και που αφορούν εργασίες τις οποίες ο πιο πάνω Ανάδοχος έχει εκτελέσει σύμφωνα με την εν λόγω Σύμβαση.

Σε κάθε περίπτωση κατά την οποία, σύμφωνα με την εγγύηση, θα κρίνατε ότι ο παραπάνω Ανάδοχος παρέβη οποιαδήποτε υποχρέωση του από εκείνες τις οποίες ανέλαβε με την εν λόγω Σύμβαση, αναλαμβάνουμε την υποχρέωση με την παρούσα να σας πληρώσουμε αμελλητί και χωρίς καμία αντίρρηση το ποσό της εγγύησης στο σύνολό του ή μέρος του, σύμφωνα με τις οδηγίες σας και μέσα σε **πέντε (5) ημέρες** από το σχετικό αίτημά σας, χωρίς να απαιτείται για την παραπάνω πληρωμή οποιαδήποτε εξουσιοδότηση, ενέργεια ή συγκατάθεση του Αναδόχου και χωρίς να ληφθεί υπόψη οποιαδήποτε τυχόν σχετική αντίρρησή του, ένσταση, επιφύλαξη ή προσφυγή του στα Δικαστήρια ή τη Διαιτησία, με αίτημα τη μη κατάπτωση της παρούσας ή τη θέση της υπό δικαστική μεσεγγύηση.

Τέλος, σας δηλώνουμε ότι η εγγύησή μας θα εξακολουθεί να ισχύει μέχρι την εκπλήρωση από τον Ανάδοχο όλων των υποχρεώσεων, τις οποίες έχει αναλάβει με την αντίστοιχη Σύμβαση και τα τυχόν συμπληρώματά της, αλλά όχι αργότερα από ……[3]……

Η ισχύς της παρούσας εγγυητικής θα παραταθεί πέραν της προαναφερθείσας προθεσμίας χωρίς καμία αντίρρηση εκ μέρους μας, μετά από γραπτή απαίτησή σας που θα υποβληθεί πριν από την ημερομηνία λήξης ισχύος της παρούσας εγγυητικής.

Με τη λήξη της περιόδου εγγύησης ή της παράτασης που ζητήθηκε από τη Λιγνιτική Μεγαλόπολης Μονοπρόσωπη Α.Ε., η παρούσα εγγυητική θα επιστραφεί σε εμάς μαζί με έγγραφη δήλωσή σας, η οποία θα μας απαλλάσσει από την εγγυοδοσία μας

ΟΔΗΓΙΕΣ

[1] Ανάλογα με τη μορφή του διαγωνιζόμενου αναγράφεται από τον εκδότη της εγγυητικής επιστολής μια από τις παρακάτω επιλογές:

- Σε περίπτωση φυσικού προσώπου: …… (ονοματεπώνυμο, πατρώνυμο) ……, …… (ΑΦΜ) ……, …… (δ/νση) …… ή
- Σε περίπτωση νομικού προσώπου: …… (επωνυμία) ……, …… (ΑΦΜ) ……, …… (δ/νση έδρας) …… ή
- Σε περίπτωση Σύμπραξης/Ένωσης: των φυσικών ή νομικών προσώπων

α) …… (επωνυμία) ……, …… (ΑΦΜ) ……, …… (δ/νση κατοικίας ή έδρας) ……
β) …… (επωνυμία) ……, …… (ΑΦΜ) ……, …… (δ/νση κατοικίας ή έδρας) ……
…… κ.ο.κ. ……

που ενεργούν εν προκειμένω ως Σύμπραξη/Ένωση και ευθύνονται εις ολόκληρον το κάθε μέλος έναντι της Λιγνιτικής Μεγαλόπολης Μονοπρόσωπη Α.Ε.

[2] Αναγράφεται σε ευρώ το ποσό ολογράφως και αριθμητικώς

[3] Αναγράφεται η ημερομηνία λήξης της Εγγυητικής Επιστολής Καλής Εκτέλεσης