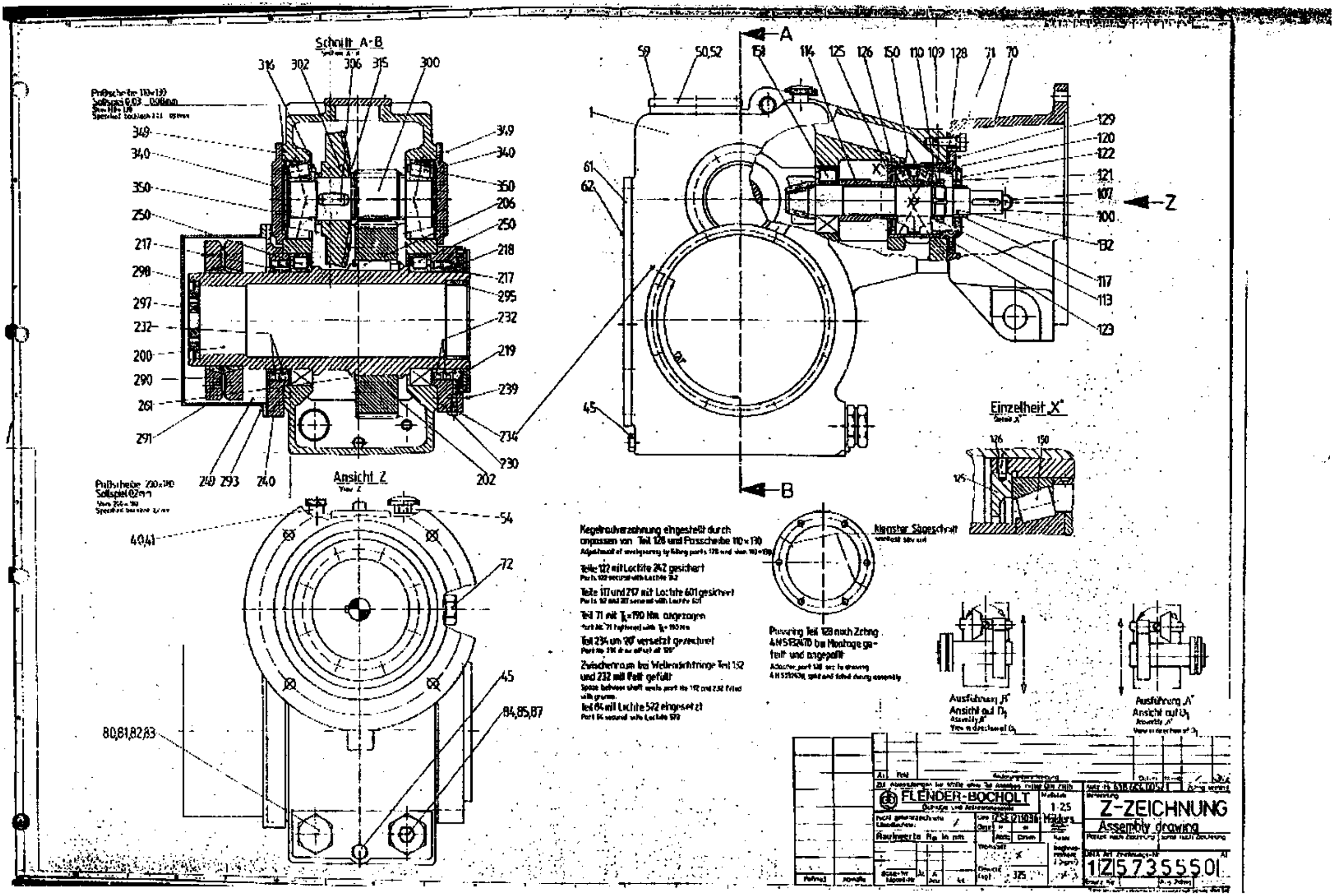
Schnitt A-B
316 302 306 315 300
349 340 350 250 217 298 297 232 200 290 261 291
349 340 350 206 250 218 217 295 232 219 239 234 230 202
249 293 240
Ansicht Z
54
40,41
72
45
84,85,87
80,81,82,83
A
B
Z
59 50,52 151 114 125 126 150 110 109 128 71 70
1 61 62 45
129 120 122 121 107 100 132 117 113 123
Einzelheit X*
126 150 125
Kegelradverzahnung eingestellt durch Anpassen von Teil 128 und Passscheibe 110×130
Teile 122 mit Loctite 242 gesichert
Teile 117 und 217 mit Loctite 601 gesichert
Teil 71 mit T_A=190 Nm angezogen
Teil 234 um 20° versetzt gezeichnet
Zwischenraum bei Wellendichtringe Teil 132 und 232 mit Fett gefüllt
Teil 64 mit Loctite 572 eingesetzt
Passring Teil 128 nach Zeichng. 4NS1F2470 bei Montage gefeilt und angepaßt
Kleinster Sägeschnitt
Ausführung „B"
Ansicht auf D_1
Ausführung „A"
Ansicht auf D_1
FLENDER-BOCHOLT
1:25
Z-ZEICHNUNG
Assembly drawing
1Z573555 01