ΤΟΜΗ A-B

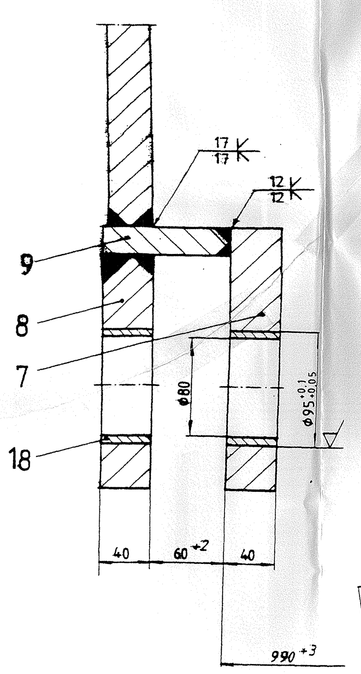

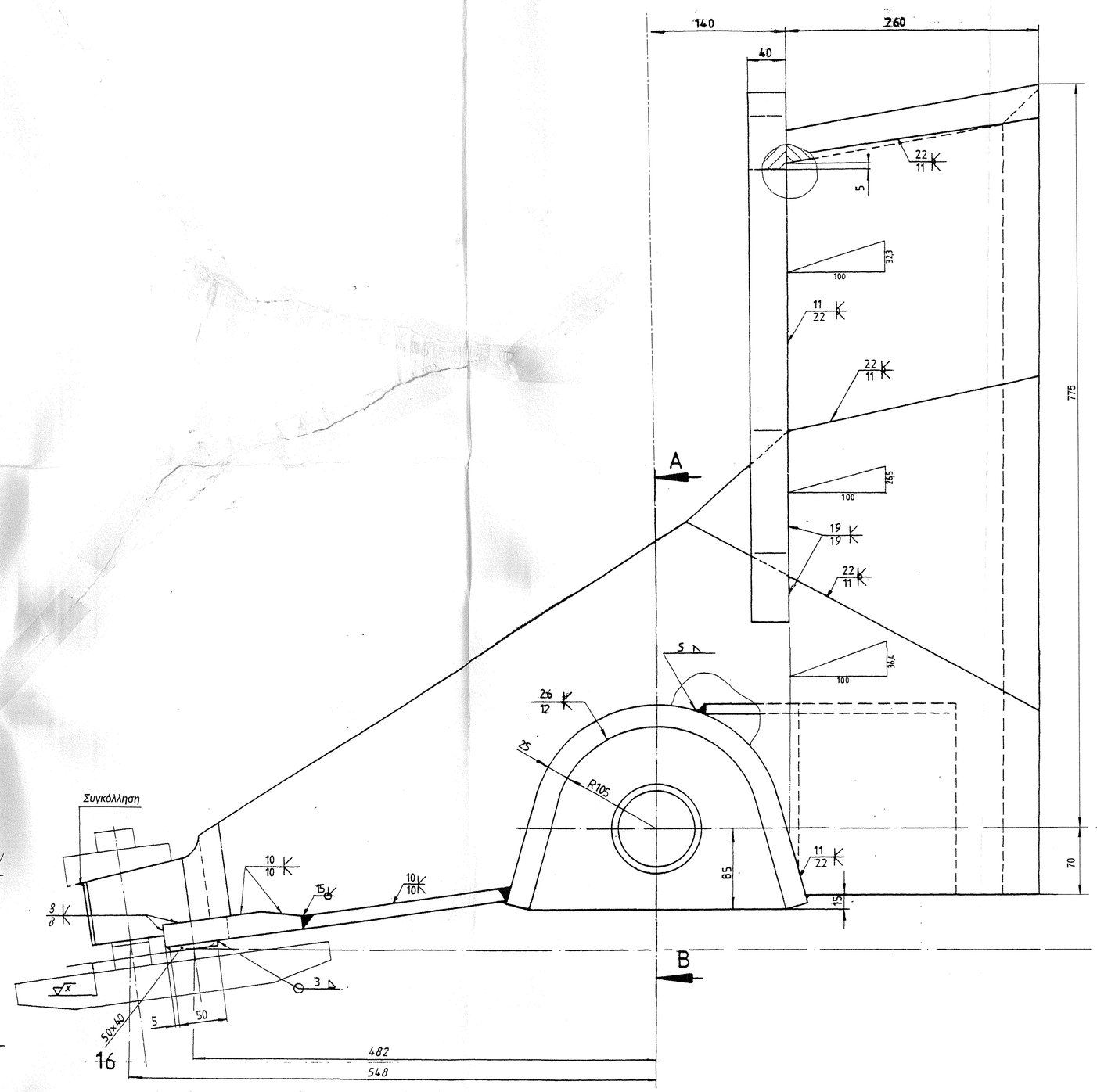

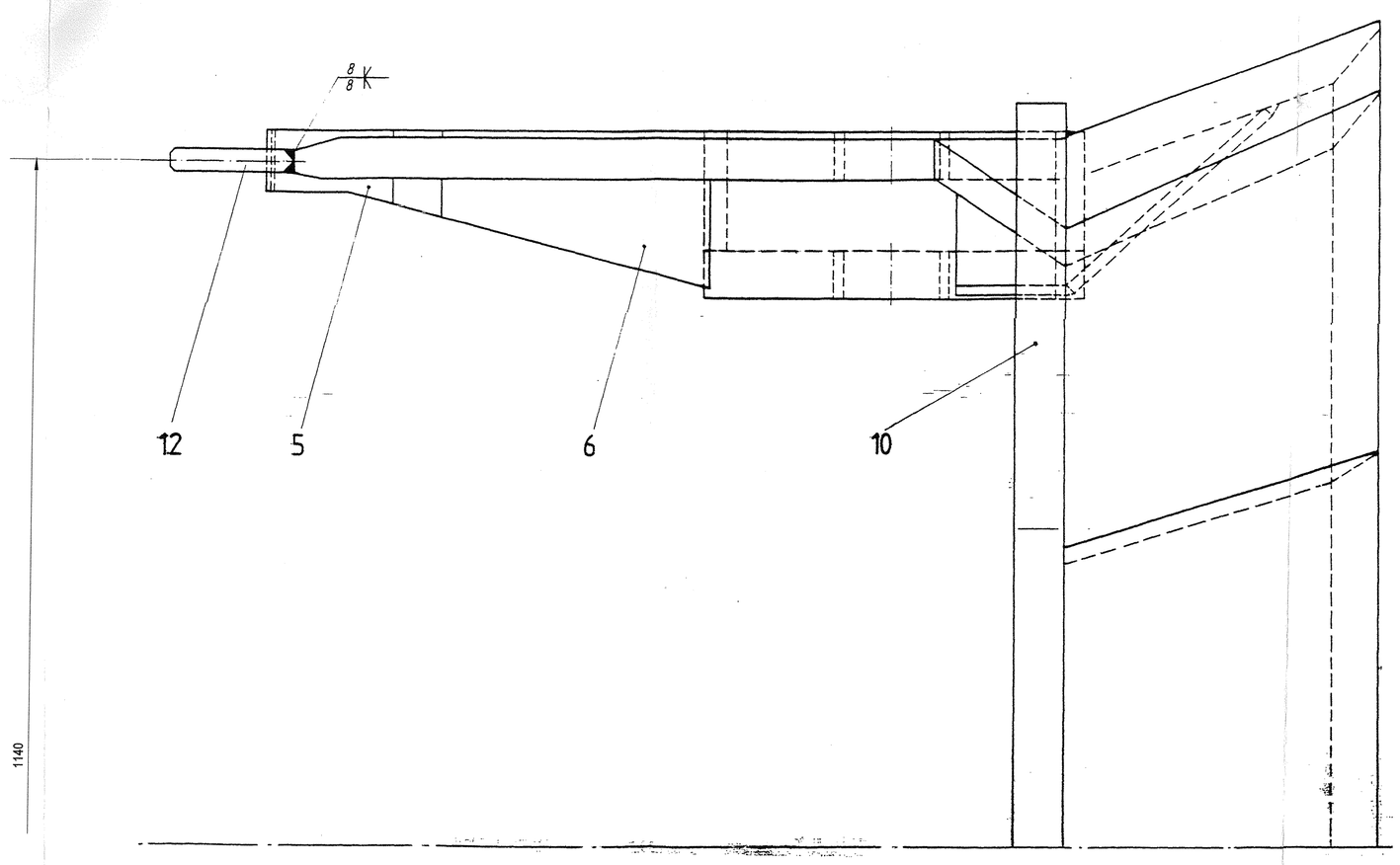

ΟΨΗ X M1:5

ΟΨΗ Y M1:5

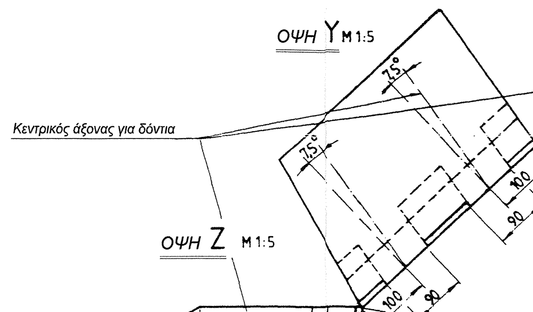

ΟΨΗ Z M1:5

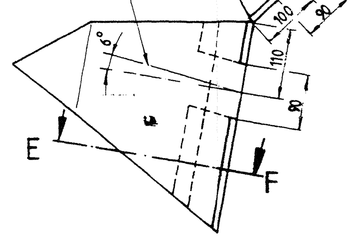

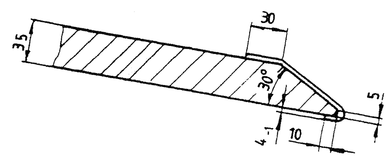

ΤΟΜΗ E-F

ΟΨΗ W

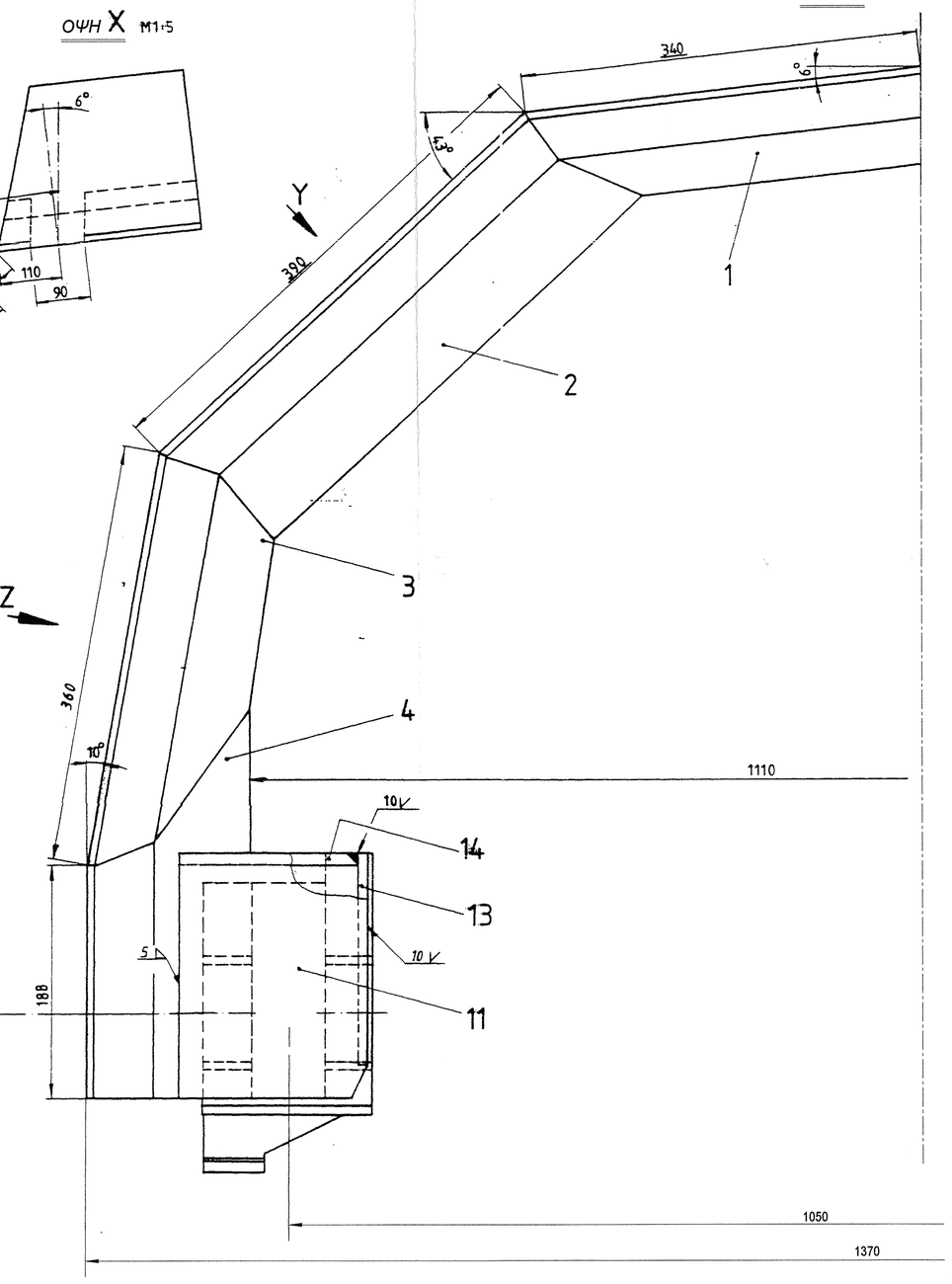

21	1	Ράβδος συγκολλητής				8,6
20	13,5	Ηλεκτρόδιο				13,5
19	4	Δακτυλίδι 2 B A43-0				2,6
18	2	Λαμαρίνα 60x50x40 E	DIN 1552-C			0,2
16	2	Λαμαρίνα 5 40x50	DIN 1543	St 52-3		2,4
14	2	Λαμαρίνα 10 147x254	DIN 1543	St 52-3		0,8
13	2	Λαμαρίνα 8 90x149	DIN 1543	St 52-3		2,2
12	2	Λαμαρίνα 20 75x105	DIN 1543	St 52-3		7,0
11	2	Λαμαρίνα 10 200x220	DIN 1543	St 52-3		41,0
10	2	Λαμαρίνα 40 562x620	DIN 1543	St 52-3		21,2
9	2	Λαμαρίνα 25 100x540	DIN 1543	St 52-3		32,0
8	2	Λαμαρίνα 40 190x263	DIN 1543	St 52-3		55,2
7	2	Λαμαρίνα 40 215x311	DIN 1543	St 52-3		5,0
6	2	Λαμαρίνα 15 130x215	DIN 1543	St 52-3		3,2
5	2	Λαμαρίνα 25 70x154	DIN 1543	St 52-3		101,2
4	2	Λαμαρίνα 35 397x919	DIN 1543	St 52-3		39,6
3	2	Λαμαρίνα 35 349x375	DIN 1543	St 52-3		57,8
2	2	Λαμαρίνα 35 385x402	DIN 1543	St 52-3		42,2
1	1	Λαμαρίνα 35 270x662	DIN 1543	St 52-3		435,7

Αρ.	Ποσότ. ανά	Αντικείμενο	Αριθμός Σχεδίου	Υλικό	Κιλά/τεμ. Βάρος	Παρατηρήσεις Προειδοποίη

ISO R 128
ΜΕΘΟΔΟΣ E

ΕΠΕΞΕΡΓΑΣΙΑ ΕΠΙΦΑΝΕΙΩΝ

~ = $\sqrt{}$

▽ = $\sqrt{X}$ = $12,5\sqrt{R_z 100}$

▽▽ = $\sqrt{Y}$ = $6,3\sqrt{R_z 25}$

▽▽▽ = $\sqrt{Z}$ = $0,4\sqrt{R_z 6,3}$

1. Γενικές ανοχές για συγκολλητές κατασκευές Βλέπε Β DIN 8570
2. Ανοχές διαστάσεων μηκών & γωνιών κατά DIN 7168-m
3. Η λοξότμηση των γωνιών κατά DIN 6784
   Εξωτερικές γωνίες $^{-0.5}_{-0.3}$ Εσωτερικές γωνίες $^{+0.5}_{+0.3}$
4. Χρήση φλόγας κατά DIN 2310 τάξη II B

Αντικάθηκε		Ημερομηνία	Ονομ-μον
Σχεδιάστηκε		25 05 00	Παν. ΤΖΙΝΑΣ
Ελέγχθηκε		26 05 00	Π. ΜΠΑΚΟΠΟΥΛΑΣ

Υπογραφή

ΔΕΗ / ΛΙΓΝΙΤΙΚΟ ΚΕΝΤΡΟ ΜΕΓΑΛΟΠΟΛΗΣ
ΤΟΜΕΑΣ ΜΗΧΑΝΟΛΟΓΙΚΟΥ ΕΞΟΠΛΙΣΜΟΥ

Κλίμακα : 1 : 5 / 1 : 2,5

Αντικείμενο Σχεδίου :

ΚΑΔΟΣ ΚΟΠΗΣ ΕΚΣΚΑΦΕΑ ΕΤΕΚΑ

Αριθμός Σχεδίου : **01.2.09.010**

Αντικαθιστάμενο αρ. : **1641709-1**

Αντικαταστάθηκε από :