ΔΗΜΟΣΙΑ ΕΠΙΧΕΙΡΗΣΗ ΗΛΕΚΤΡΙΣΜΟΥ Α.Ε. | Παραγωγή

ΓΕΝΙΚΗ ΔΙΕΥΘΥΝΣΗ ΠΑΡΑΓΩΓΗΣ

Διεύθυνση Υλικού και Προμηθειών Παραγωγής

ΔΙΑΚΗΡΥΞΗ ΑΡΙΘ.: ΔΥΠΠ-1407

Συγκόλληση ιμάντων και προληπτική – επισκευαστική συντήρηση μηχανολογικού εξοπλισμού του συστήματος λιγνίτη και τέφρας του ΑΗΣ Αγ. Δημητρίου

ΕΠΙΣΗΜΑΝΣΕΙΣ

Οι Ενδιαφερόμενοι με ΔΙΚΗ ΤΟΥΣ ΕΥΘΥΝΗ θα πρέπει να Ενημερώνονται Τακτικά και μέχρι την ημερομηνία αποσφράγισης, για πιθανές Τροποποιήσεις-Συμπληρώματα των Διακηρύξεων (όροι, ημερομηνία υποβολής προσφορών κ.τ.λ.) από την ηλεκτρονική διεύθυνση

https://www.dei.gr/

ή επικοινωνώντας τηλεφωνικά με τους αρμόδιους της Διακήρυξης.

Οι ενδιαφερόμενοι οικονομικοί φορείς, οι οποίοι έχουν εγγραφεί στο σύστημα ως παραλήπτες της Διακήρυξης, μπορούν να ζητούν διευκρινίσεις σχετικά με το περιεχόμενο των τευχών του παρόντος διαγωνισμού το αργότερο μέχρι και πέντε (5) ημέρες πριν από τη λήξη της προθεσμίας υποβολής των προσφορών.

Για τη διασφάλιση της αξιόπιστης και έγκαιρης ενημέρωσης όλων των ενδιαφερομένων για τυχόν διευκρινίσεις, συμπληρώσεις ή και μεταβολές όρων του Διαγωνισμού, οι ενδιαφερόμενοι οικονομικοί φορείς πρέπει κατά την αρχική παραλαβή των κωδικών πρόσβασης να καταχωρούν στο σύστημα τα ζητούμενα στοιχεία επικοινωνίας. Σε περίπτωση που τα στοιχεία αυτά δεν είναι ακριβή ή η Διακήρυξη δεν έχει παραληφθεί άμεσα από το σύστημα, η ΔΕΗ ουδεμία ευθύνη φέρει για τη μη έγκαιρη και αξιόπιστη ενημέρωση του οικείου οικονομικού φορέα.

Το αργότερο μέχρι και τρεις (3) ημέρες πριν από τη λήξη της προθεσμίας υποβολής των προσφορών, η ΔΕΗ Α.Ε. θα παράσχει, σε αυτούς που έχουν παραλάβει σύμφωνα με τα προαναφερόμενα τη σχετική Διακήρυξη, τις τυχόν διευκρινίσεις ή/και συμπληρωματικά στοιχεία σχετικά με τις προδιαγραφές και τους όρους του Διαγωνισμού και του σχεδίου σύμβασης.

Κανένας Υποψήφιος δεν μπορεί σε οποιαδήποτε περίπτωση να επικαλεστεί προφορικές απαντήσεις εκ μέρους της ΔΕΗ Α.Ε.

ΔΙΕΥΘΥΝΣΗ ΥΛΙΚΟΥ & ΠΡΟΜΗΘΕΙΩΝ ΠΑΡΑΓΩΓΗΣ
ΧΑΛΚΟΚΟΝΔΥΛΗ 22, 104 32 ΑΘΗΝΑ

ΔΙΑΚΗΡΥΞΗ : ΔΥΠΠ-1407

ΑΝΤΙΚΕΙΜΕΝΟ : «Συγκόλληση ιμάντων και προληπτική – επισκευαστική συντήρηση μηχανολογικού εξοπλισμού του συστήματος λιγνίτη και τέφρας του ΑΗΣ Αγ. Δημητρίου»

Τ Ε Υ Χ Ο Σ 1

Π Ρ Ο Σ Κ Λ Η Σ Η

ΔΙΕΥΘΥΝΣΗ ΥΛΙΚΟΥ ΚΑΙ ΠΡΟΜΗΘΕΙΩΝ ΠΑΡΑΓΩΓΗΣ
ΧΑΛΚΟΚΟΝΔΥΛΗ 22, 104 32 ΑΘΗΝΑ

ΔΙΑΚΗΡΥΞΗ : ΔΥΠΠ-1407

ΑΝΤΙΚΕΙΜΕΝΟ : «Συγκόλληση ιμάντων και προληπτική – επισκευαστική συντήρηση μηχανολογικού εξοπλισμού του συστήματος λιγνίτη και τέφρας του ΑΗΣ Αγ. Δημητρίου»

ΠΡΟΣΚΛΗΣΗ

Η Δημόσια Επιχείρηση Ηλεκτρισμού (εφεξής ΔΕΗ Α.Ε. ή ΔΕΗ ή Επιχείρηση), προσκαλεί, σύμφωνα με τις διατάξεις :

- του Βιβλίου ΙΙ του ν 4412/2016 (ΦΕΚ Α΄147), όπως ισχύει για τις Εταιρείες του κεφαλαίου Β του ν. 3429/2005 (ΦΕΚ Α’ 314) που δραστηριοποιούνται στον τομέα της ενέργειας, λαμβανομένης υπόψη και της παραγράφου 7 του άρθρου 222 του ν. 4412/2016,

- της παρούσας Διακήρυξης, η οποία διαμορφώθηκε βάσει κατευθύνσεων του Διοικητικού Συμβουλίου της ΔΕΗ Α.Ε. με την υπ’ αριθ. 128/08.11.2016 απόφασή του, η οποία έχει αναρτηθεί στην επίσημη ιστοσελίδα της ΔΕΗ στην ηλεκτρονική διεύθυνση : https://www.dei.gr/→Η ΔΕΗ→ Ανακοινώσεις Διακηρύξεων ή στο http://eprocurement.dei.gr/,

όλους τους ενδιαφερόμενους, σε μειοδοτικό διαγωνισμό με ανοιχτή διαδικασία για την ανάδειξη Αναδόχου της Παροχής Υπηρεσίας: «Συγκόλληση ιμάντων και προληπτική – επισκευαστική συντήρηση μηχανολογικού εξοπλισμού του συστήματος λιγνίτη και τέφρας του ΑΗΣ Αγ. Δημητρίου» συνολικού Προϋπολογισμού κατά τη Μελέτη της Επιχείρησης ΕΥΡΩ **160.738,15.**

Άρθρο 1
Όνομα - Διεύθυνση Υπηρεσίας αρμόδιας για το Διαγωνισμό
Τόπος και χρόνος διεξαγωγής Διαγωνισμού

Αρμόδια Υπηρεσία της ΔΕΗ Α.Ε. για το Διαγωνισμό είναι η Διεύθυνση Υλικού & Προμηθειών Παραγωγής (ΔΥΠΠ), οδός Χαλκοκονδύλη, αριθ. 22, Τ.Κ. 104 32 Αθήνα, τηλέφωνο 0030 – 210 5292698.

Η παραλαβή των Προσφορών θα γίνεται στο πρωτόκολλο του Τομέα Έργων και Υπηρεσιών (3ος όροφος) και η αποσφράγιση των Προσφορών θα γίνει στην Αίθουσα Συσκέψεων της ανωτέρω Διεύθυνσης στις **13.09.2018** ημέρα **Πέμπτη** και ώρα **11:00 π.μ** (ώρα λήξης επίδοσης προσφορών), ενώπιον Επιτροπής που θα συστήσει η Επιχείρηση.

Προσφορές μπορεί να υποβληθούν και ταχυδρομικά επί αποδείξει ή μέσω εταιρειών διακίνησης εντύπων στο πρωτόκολλο του Τομέα Έργων και Υπηρεσιών της ανωτέρω Διεύθυνσης με ευθύνη του Διαγωνιζόμενου σε σχέση με το περιεχόμενο και το χρόνο άφιξης. Αυτές οι προσφορές θα ληφθούν υπόψη μόνον εφόσον παραδοθούν σφραγισμένες στο Πρωτόκολλο της παραπάνω Υπηρεσίας (ΔΥΠΠ / Τομέας Έργων & Υπηρεσιών) όχι αργότερα από την **11:00 π.μ** της ημέρας υποβολής των προσφορών.

Ο φάκελος που περιέχει την προσφορά πρέπει απαραιτήτως να αναγράφει το Όνομα και τη Διεύθυνση του Οικονομικού Φορέα (Διαγωνιζομένου) και επίσης :

Προσφορά για το Διαγωνισμό της Παροχής Υπηρεσίας: **ΔΥΠΠ-1407** «Συγκόλληση ιμάντων και προληπτική – επισκευαστική συντήρηση μηχανολογικού εξοπλισμού του συστήματος λιγνίτη και τέφρας του ΑΗΣ Αγ. Δημητρίου».

Άρθρο 2
Τόπος, Περιγραφή και ουσιώδη χαρακτηριστικά της Παροχής Υπηρεσίας

Η Παροχή Υπηρεσίας θα εκτελεστεί στον Ατμοηλεκτρικό Σταθμό του Αγ. Δημητρίου, στο 18ο χλμ. της Ε.Ο. Κοζάνης - Θεσσαλονίκης.

Πρόκειται για εργασίες μερικής ή ολικής αντικατάστασης φθαρμένων ιμάντων ταινιοδρόμων μεταφοράς λιγνίτη και τέφρας με αντίστοιχα καινούργια τμήματα, στην εκτέλεση παρεμφερών επισκευαστικών εργασιών με θερμό και ψυχρό βουλκανισμό και σε εργασίες προληπτικής και επισκευαστικής συντήρησης (λιπάνσεις, αντικατάσταση φθαρμένων ραούλων, στεγανοποιητικών χοανών κ.λ.π.) του μηχανολογικού εξοπλισμού του Συστήματος λιγνίτη και τέφρας του ΑΗΣ Αγ. Δημητρίου.

Άρθρο 3
Συμμετοχή στο Διαγωνισμό

1. Στο Διαγωνισμό θα μπορούν να συμμετάσχουν όλοι οι ενδιαφερόμενοι Οικονομικοί Φορείς (Φυσικά ή Νομικά πρόσωπα ή Συμπράξεις αυτών), των οποίων οι προσφορές θα πρέπει να ικανοποιούν πλήρως τα κριτήρια συμμετοχής της παραγράφου 3.

2. Οι Διαγωνιζόμενοι μπορούν να συμμετάσχουν στο μειοδοτικό διαγωνισμό με Ανοικτή Διαδικασία, είτε ανεξάρτητα, είτε συνεργαζόμενοι υπό οποιαδήποτε Νομική Μορφή με άλλες Εταιρείες, υπό την προϋπόθεση ότι είναι σε θέση να αποδείξουν ότι όντως έχουν εξασφαλίσει την αναγκαία συνεργασία των Συμπραττουσών Επιχειρήσεων για την εκτέλεση της συμβάσεως.

   Η σύμπραξη Επιχειρήσεων που θα επιλεγεί έχει τη δυνατότητα:
   - είτε να μετατραπεί, εάν της ανατεθεί η Σύμβαση, σε κοινοπραξία του Π.Δ. 186/92, όπως ισχύει και να προσκομίσει το σχετικό Κοινοπρακτικό στη ΔΕΗ,
   - είτε να αναλάβει τη Παροχή Υπηρεσίας ως Όμιλος Επιχειρήσεων, με την απαρέγκλιτη προϋπόθεση, να προκύπτει από τη Σύμβαση το διακριτό

αντικείμενο που θα εκτελέσει και το τίμημα που θα τιμολογήσει το κάθε μέλος χωριστά.

3. Απαιτήσεις για τους Διαγωνιζόμενους

3.1 Σε περίπτωση Επιχείρησης ο ίδιος, ή σε περίπτωση Σύμπραξης Επιχειρήσεων, κάθε μέλος χωριστά να είναι κάτοχος Πιστοποιητικού Διασφάλισης Ποιότητας σε ισχύ κατά ISO 9001/2000 ή άλλο αναγνωρισμένο πρότυπο για συναφές αντικείμενο ή να αποδείξει ότι πληροί ισοδύναμες απαιτήσεις ποιοτικής διασφάλισης για δραστηριότητα σχετική με το αντικείμενο.
Το βάρος της απόδειξης του «ισοδυνάμου» φέρει ο επικαλούμενος αυτό, ο οποίος υποχρεούται να συμπεριλάβει στην προσφορά του όλα τα σχετικά αποδεικτικά στοιχεία.

3.2 Ο Διαγωνιζόμενος, σε περίπτωση Επιχείρησης η ίδια, ή σε περίπτωση Σύμπραξης Επιχειρήσεων, τα μέλη της αθροιστικά, πρέπει να πληροί όλες τις παρακάτω προϋποθέσεις :

Να είναι Επιχειρήσεις που να διαθέτουν αποδεδειγμένα επαρκή εμπειρία και κατάλληλο εξοπλισμό για συγκολλήσεις ιμάντων σε συστήματα μεταφοράς Ταινιόδρομων ιδίου ή μεγαλυτέρου μεγέθους και παρόμοιας τεχνολογίας με του ΑΗΣ Αγ. Δημητρίου
ή
Να είναι Επιχειρήσεις κατασκευής ιμάντων (λινά, συρματόσχοινα), οι οποίες να διαθέτουν υποδομή για την εκτέλεση εργασιών συγκόλλησης ιμάντων σύμφωνα με τις απαιτήσεις της Διακήρυξης.

Η επάρκεια της εμπειρίας σε συγκολλήσεις θα πρέπει να αποδεικνύεται με Πίνακα Εμπειρίας και Συστάσεων (Reference List), σύμφωνα με το συνημμένο στο Τεύχος «Όροι και Οδηγίες Διαγωνισμού» Υπόδειγμα, για τύπους ιμάντων με λινά.
Στον Πίνακα θα αναγράφονται η Εταιρεία, το αντικείμενο με τα είδη και τις ποσότητες του εκτελεσθέντος Έργου/Υπηρεσίας, το συνολικό τίμημα, και η χρονική περίοδος εκτέλεσης.

3.3 Ο συνολικός κύκλος εργασιών της εν λόγω Επιχείρησης κατά την τελευταία 3ετία (2015-2017) σε ηλεκτρομηχανολογικά- ενεργειακά και βιομηχανικά Έργα/Υπηρεσίες να υπερβαίνει τον προϋπολογισμό της παροχής υπηρεσίας της Διακήρυξης.

3.4. Συσκευές για συγκολλήσεις ιμάντων.

Ο Διαγωνιζόμενος θα πρέπει να διαθέτει τουλάχιστον τις εξής τέσσερις συσκευές βουλκανισμού, οι οποίες θα συνοδεύονται με τεχνικά φυλλάδια από τα οποία θα πιστοποιούνται οι απαιτούμενες προδιαγραφές της Β.3.3 παραγράφου της Τεχνικής Περιγραφής:

- Μια συσκευή για πλάτος ταινίας 2400 mm
- Μια συσκευή για πλάτος ταινίας 1400 έως 1800 mm
- Μια συσκευή για πλάτος ταινίας 500 έως 1200 mm

– Μια συσκευή τραυμάτων

και αποδεικτικά στοιχεία (για μίσθωση, προμήθεια κ.λ.π.) με βάση τα οποία θα διασφαλίζεται ότι κατά την υπογραφή της Σύμβασης θα διαθέτουν τον προαναφερόμενο εξοπλισμό (συσκευές συγκόλλησης ιμάντων) σύμφωνα με τις Τεχνικές Προδιαγραφές και Ηλεκτροπαραγωγό Ζεύγος (Η/Ζ) για άμεση έναρξη των Εργασιών.

4. Εφόσον οι Διαγωνιζόμενοι θα ήθελαν να επικαλεσθούν τη χρηματοοικονομική, τεχνική ή και επαγγελματική ικανότητα τρίτων, προκειμένου να καλύψουν τις προϋποθέσεις συμμετοχής της παραγρ. 3.2 του παρόντος Τεύχους, υποχρεούνται να υποβάλουν τα στοιχεία που αποδεικνύουν την ανωτέρω ικανότητα και να δηλώσουν ότι δεσμεύονται να παράσχουν όλες τις απαιτούμενες από τη Διακήρυξη εγγυήσεις. Ειδικότερα στην περίπτωση αυτή ο Διαγωνιζόμενος έχει την υποχρέωση να αποδείξει με κάθε πρόσφορο τρόπο ότι θα έχει στη διάθεσή του, καθ' όλη τη διάρκεια της Σύμβασης, όλα τα απαραίτητα μέσα για την εκτέλεσή της. Τα εν λόγω αποδεικτικά μέσα μπορεί να είναι, ενδεικτικά, έγκυρο ιδιωτικό συμφωνητικό μεταξύ του διαγωνιζόμενου και του επικαλούμενου τρίτου, ή παρουσίαση εγγυήσεων άλλης μορφής, προκειμένου η ανωτέρω απαιτούμενη ικανότητα να αποδεικνύεται επαρκώς και κατά τρόπο ικανοποιητικό για τη ΔΕΗ Α.Ε. Τα εν λόγω αποδεικτικά μέσα θα πρέπει να συμπεριληφθούν στην προσφορά. Το αντικείμενο της συνεργασίας μεταξύ του Αναδόχου και του τρίτου, καθώς και οι παρασχεθείσες εγγυήσεις από τον τρίτο προς τον Ανάδοχο θα συμπεριληφθούν στη Σύμβαση.
   Στις ως άνω περιπτώσεις, σύμφωνα με το άρθρο 307 του ν. 4412/2016, οι παρέχοντες τη στήριξη πρέπει να πληρούν τα αντίστοιχα κριτήρια αποκλεισμού και ποιοτικής επιλογής με τον προσφέροντα στον οποίο παρέχουν τη στήριξη. Προς τούτο οι προσφορές θα συνοδεύονται από αντίστοιχες υπεύθυνες δηλώσεις και δικαιολογητικά που υποχρεούται να προσκομίζει ο διαγωνιζόμενος σύμφωνα με τις παραγράφους **2.2, 2.3** και όταν ζητηθούν τα δικαιολογητικά της παραγράφου **2.7** του άρθρου 6 (Περιεχόμενο προσφοράς) του Τεύχους 2 «Όροι & Οδηγίες Διαγωνισμού».
   Επιπλέον, στην περίπτωση που η παρεχόμενη στήριξη αφορά στην πλήρωση των κριτηρίων που σχετίζονται με τίτλους σπουδών και επαγγελματικά προσόντα του αναδόχου καθώς και τη διάθεση σχετικής επαγγελματικής εμπειρίας επιτυχούς παροχής αντίστοιχων υπηρεσιών, οι παρέχοντες τη στήριξη θα εκτελέσουν το αντικείμενο της σύμβασης για το οποίο παρέχουν τις συγκεκριμένες ικανότητες.
   Οι παρέχοντες οικονομική και χρηματοοικονομική στήριξη είναι από κοινού με τον Ανάδοχο υπεύθυνοι για την εκτέλεση της σύμβασης.

5. Σημειώνεται ότι:

   α) Εταιρεία, μέλος Σύμπραξης δεν μπορεί να είναι ταυτόχρονα και μέλος άλλης Σύμπραξης ούτε να συμμετέχει μόνη της στον υπόψη Διαγωνισμό.

   β) Απαγορεύεται εκπροσώπηση δυο η περισσοτέρων διαγωνιζομένων από τον ίδιο εκπρόσωπο.

Σε περίπτωση μη τήρησης των παραπάνω όρων (α) και (β) οι διαγωνιζόμενοι θα αποκλείονται από την περαιτέρω διαδικασία του Διαγωνισμού.

6. Επίσης ο Διαγωνιζόμενος θα πρέπει να έχει εκπληρώσει με συνέπεια τις συμβατικές του υποχρεώσεις έναντι της ΔΕΗ Α.Ε στο παρελθόν (κατά την τελευταία πενταετία) και κατ᾽ αυτόν τον τρόπο θα διαπιστώνεται η αξιοπιστία και η φερεγγυότητά του. Ενδεικτικά αναφέρεται ότι η τήρηση των χρονοδιαγραμμάτων, η μη επιβολή μεγάλων η / και επανειλημμένων ποινικών ρητρών, η έντεχνη, άρτια και έγκαιρη ολοκλήρωση της σύμβασης / συμβάσεων που είχε αναλάβει ο διαγωνιζόμενος στο παρελθόν αποδεικνύουν την ανωτέρω συνέπειά του.

7. Ο Διαγωνιζόμενος θα πρέπει να επισκεφθεί τον ΑΗΣ Αγ. Δημητρίου και να λάβει βεβαίωση γνώσης των συνθηκών εκτέλεσης των εργασιών.

8. Ο διαγωνιζόμενος καλείται να δεσμευτεί με Υπεύθυνη Δήλωση του Ν. 1599/1986, για τη μη συνδρομή των υποχρεωτικών λόγων αποκλεισμού, όπως αυτοί αναφέρονται στην παράγραφο 2.3 του Άρθρου 6 -Περιεχόμενο Προσφοράς, του Τεύχους 2 ‘’ΟΡΟΙ & ΟΔΗΓΙΕΣ ΔΙΑΓΩΝΙΣΜΟΥ’’.

Άρθρο 4
Παραλαβή στοιχείων Διαγωνισμού

Τα Τεύχη της Διακήρυξης, όπως αυτά αναφέρονται στο Άρθρο 1 των Όρων και Οδηγιών της Διακήρυξης, **διατίθενται δωρεάν σε ηλεκτρονική μορφή,** σύμφωνα με τα προβλεπόμενα στο άρθρο 297 του ν.4412/2016, μέσω της επίσημης ιστοσελίδας (site) της Επιχείρησης: http://www.dei.gr → Η ΔΕΗ → Ανακοινώσεις Διακηρύξεων → Διακηρύξεις Διαγωνισμών Γενικής Διεύθυνσης Παραγωγής→ ΔΥΠΠ-1407, όπου και θα παραμείνουν ανηρτημένα **μέχρι και τη λήξη της προθεσμίας υποβολής των προσφορών.**

Οι ενδιαφερόμενοι οικονομικοί φορείς, οι οποίοι έχουν εγγραφεί στο σύστημα ως παραλήπτες της Διακήρυξης, μπορούν να ζητούν διευκρινίσεις σχετικά με το περιεχόμενο των τευχών του παρόντος διαγωνισμού **και να ζητήσουν την πραγματοποίηση επιτόπιας επίσκεψης**, το αργότερο μέχρι και **έξι (6)** ημέρες πριν από τη λήξη της προθεσμίας υποβολής των προσφορών.

Για τη διασφάλιση της αξιόπιστης και έγκαιρης ενημέρωσης όλων των ενδιαφερομένων για τυχόν διευκρινίσεις, συμπληρώσεις ή και μεταβολές όρων του Διαγωνισμού, οι ενδιαφερόμενοι οικονομικοί φορείς πρέπει κατά την αρχική παραλαβή των κωδικών πρόσβασης να καταχωρούν στο σύστημα τα ζητούμενα στοιχεία επικοινωνίας. Σε περίπτωση που τα στοιχεία αυτά δεν είναι ακριβή ή η Διακήρυξη δεν έχει παραληφθεί άμεσα από το σύστημα, η ΔΕΗ ουδεμία ευθύνη φέρει για τη μη έγκαιρη και αξιόπιστη ενημέρωση του οικείου οικονομικού φορέα.

Το αργότερο μέχρι και **τρεις (3)** ημέρες πριν από τη λήξη της προθεσμίας υποβολής των προσφορών, η ΔΕΗ Α.Ε. θα παράσχει, σε αυτούς που έχουν παραλάβει σύμφωνα με τα προαναφερόμενα τη σχετική Διακήρυξη, τις τυχόν διευκρινίσεις ή/και συμπληρωματικά στοιχεία σχετικά με τις προδιαγραφές και τους όρους του Διαγωνισμού και του σχεδίου σύμβασης.

Επίσης, πριν από την εκπνοή της ως άνω προθεσμίας, η ΔΕΗ Α.Ε. θα χορηγήσει τις σχετικές βεβαιώσεις για τις πραγματοποιηθείσες από τους ενδιαφερόμενους οικονομικούς φορείς επιτόπιες επισκέψεις.

Κανένας Υποψήφιος δεν μπορεί σε οποιαδήποτε περίπτωση να επικαλεστεί προφορικές απαντήσεις εκ μέρους της ΔΕΗ Α.Ε.

Πληροφορίες, σχετικά με την διάθεση της Διακήρυξης δίδονται όλες τις εργάσιμες ημέρες και ώρες από την ΔΕΗ/ΔΥΠΠ Χαλκοκονδύλη 22 Αθήνα τηλ. 0030 – 210 5293471, και για τεχνικής φύσεως θέματα, χορήγηση Βεβαίωσης Επίσκεψης στον ΑΗΣ, από τον Υ/Τ Υλικού, Προμηθειών και Έργων κα Χρ. Χατσίδου τηλ. 24610-54385 του ΑΗΣ Αγ. Δημητρίου.

ΔΙΕΥΘΥΝΣΗ ΥΛΙΚΟΥ ΚΑΙ ΠΡΟΜΗΘΕΙΩΝ ΠΑΡΑΓΩΓΗΣ
ΧΑΛΚΟΚΟΝΔΥΛΗ 22, 104 32 ΑΘΗΝΑ

ΔΙΑΚΗΡΥΞΗ : ΔΥΠΠ-1407

ΑΝΤΙΚΕΙΜΕΝΟ : «Συγκόλληση ιμάντων και προληπτική – επισκευαστική συντήρηση μηχανολογικού εξοπλισμού του συστήματος λιγνίτη και τέφρας του ΑΗΣ Αγ. Δημητρίου»

ΤΕΥΧΟΣ 2

ΟΡΟΙ ΚΑΙ ΟΔΗΓΙΕΣ

ΔΙΑΓΩΝΙΣΜΟΥ

ΔΙΕΥΘΥΝΣΗ ΥΛΙΚΟΥ ΚΑΙ ΠΡΟΜΗΘΕΙΩΝ ΠΑΡΑΓΩΓΗΣ
ΧΑΛΚΟΚΟΝΔΥΛΗ 22, 104 32 ΑΘΗΝΑ

ΔΙΑΚΗΡΥΞΗ : ΔΥΠΠ-1407

ΑΝΤΙΚΕΙΜΕΝΟ : «Συγκόλληση ιμάντων και προληπτική – επισκευαστική συντήρηση μηχανολογικού εξοπλισμού του συστήματος λιγνίτη και τέφρας του ΑΗΣ Αγ. Δημητρίου»

ΟΡΟΙ ΚΑΙ ΟΔΗΓΙΕΣ ΔΙΑΓΩΝΙΣΜΟΥ

Άρθρο 1
Τεύχη και έγγραφα της Διακήρυξης

Ο Διαγωνισμός βασίζεται στο σύνολο των παρακάτω τευχών και εγγράφων:

α. Πρόσκληση
β. Όροι και Οδηγίες Διαγωνισμού
γ. Σχέδιο Συμφωνητικού
δ. Ειδικοί Όροι
ε. Γενικοί Όροι
στ. Τεχνική Περιγραφή
ζ. Τιμολόγιο Υπηρεσίας
η. Τιμολόγιο Προσφοράς
θ. Προμέτρηση-Προϋπολογισμός Υπηρεσίας
ι. Προμέτρηση-Προϋπολογισμός Προσφοράς
ια. Πίνακας Κατανομής Τιμήματος
ιβ. "Τεύχος Ασφαλίσεις"
ιγ. "Τεύχος Υποδείγματα", που περιλαμβάνουν :
- Υπεύθυνη Δήλωση αποδοχής όρων κλπ.
- Υπεύθυνη Δήλωση συνυπευθυνότητας για Συμπράξεις Επιχειρήσεων
- Εγγυητική Επιστολή Συμμετοχής
- Εγγυητική Επιστολή Προκαταβολής
- Εγγυητική Επιστολή Καλής Εκτέλεσης

Η σειρά με την οποία αναφέρονται τα Τεύχη στην προηγούμενη παράγραφο καθορίζει τη σειρά ισχύος των όρων καθενός απ' αυτά, σε περίπτωση που υπάρχουν διαφορές στο κείμενο ή στην ερμηνεία των όρων δύο ή περισσοτέρων Τευχών.

Άρθρο 2
Προϋπολογισμός Παροχής Υπηρεσίας - Σύστημα προσφοράς

1. Ο Προϋπολογισμός της παροχής Υπηρεσίας ανέρχεται σε ΕΥΡΩ **160.738,15**
   Ο Προϋπολογισμός αυτός δεν αποτελεί το ανώτατο όριο προσφοράς.

2. Ο Διαγωνισμός διενεργείται με το Σύστημα προσφοράς με συμπλήρωση Τιμολογίου και έλεγχο ομαλότητας, πλην των απολογιστικών εργασιών, είδος με **α/α 13** του Τιμολογίου, για το οποίο δεν ισχύει ο έλεγχος ομαλότητας.

3. Οι Διαγωνιζόμενοι προσφέρουν τιμές συμπληρώνοντας τα ασυμπλήρωτα «Τιμολόγιο Προσφοράς» και «Προμέτρηση – Προϋπολογισμός Προσφοράς» με τις προσφερόμενες από αυτούς τιμές.

   Το «Τιμολόγιο Προσφοράς» αποτελεί το κύριο έγγραφο της προσφοράς του Διαγωνιζόμενου και όλες οι τιμές μονάδας που προσφέρονται με αυτό πρέπει να συμπληρωθούν ολογράφως και αριθμητικώς. Αν υπάρχει ασυμφωνία μεταξύ της ολόγραφης και αριθμητικής τιμής, υπερισχύει η ολόγραφη. Η μη συμπλήρωση έστω και μιας τιμής μονάδας καθιστά την προσφορά απαράδεκτη.
   Οι τιμές μονάδας που προσφέρει καθένας Διαγωνιζόμενος στο «Τιμολόγιο Προσφοράς» περιλαμβάνουν οπωσδήποτε και τα γενικά έξοδα, το όφελος και λοιπές επιβαρύνσεις του Διαγωνιζόμενου, όπως αυτές περιγράφονται στα άρθρα 33 και 37 των Γενικών Όρων της Σύμβασης.

   Το τεύχος «Προμέτρηση – Προϋπολογισμός Προσφοράς» αποτελεί συμπληρωματικό έγγραφο της προσφοράς και πρέπει να συμπληρωθούν από το Διαγωνιζόμενο όλα τα κονδύλια αυτού. Σε περίπτωση που κάποιες τιμές του τεύχους «Προμέτρηση – Προϋπολογισμός Προσφοράς» είναι διαφορετικές από εκείνες που έχουν αναγραφεί στο τεύχος « Τιμολόγιο Προσφοράς» για τις ίδιες εργασίες, ή σε περίπτωση λογιστικών σφαλμάτων στο Τεύχος «Προμέτρηση – Προϋπολογισμός Προσφοράς », οι σχετικές εγγραφές θα διορθώνονται από την Επιτροπή Αξιολόγησης, βάσει του τεύχους «Τιμολόγιο Προσφοράς» και η προσφορά θα ισχύει όπως θα διαμορφωθεί μετά τις παραπάνω διορθώσεις της Επιτροπής Αξιολόγησης. Στην περίπτωση αυτή, όπου εφεξής γίνεται παραπομπή στην προσφορά, ή σε επιμέρους στοιχεία της, θα νοείται η παραπομπή στη διορθωμένη προσφορά.

   Στο τεύχος «Προμέτρηση – Προϋπολογισμός Προσφοράς» θα συμπληρώνονται τα ακόλουθα:

   α. Οι τιμές μονάδας όπως προσφέρονται με το «Τιμολόγιο Προσφοράς».

   β. Το αποτέλεσμα του πολλαπλασιασμού των ποσοτήτων επί τις τιμές που διαμορφώνει την δαπάνη για κάθε εργασία (κονδύλιο) χωριστά.

   γ. Τα επιμέρους αθροίσματα των δαπανών, καθώς και το γενικό άθροισμα του συνόλου των δαπανών το οποίο θα αποτελεί τη συνολική δαπάνη της παροχής Υπηρεσίας που προβλέπεται με την προσφορά .

   Απαγορεύεται κάθε διόρθωση, διαγραφή ή προσθήκη στις τιμές που έχουν ήδη συμπληρωθεί στο τεύχος «Τιμολόγιο Προσφοράς» ή στα ποσά του τεύχους«Προμέτρηση – Προϋπολογισμός Προσφοράς».

4. Οι προσφερόμενες επιμέρους τιμές μονάδας του «Τιμολογίου Προσφοράς» πρέπει να βρίσκονται σε ομαλή σχέση αυξομείωσης προς τις αντίστοιχες τιμές του «Τιμολογίου της Υπηρεσίας».

Για τον έλεγχο της ομαλότητας υπολογίζεται, με σύγκριση του Προϋπολογισμού Προσφοράς προς τον Προϋπολογισμό Υπηρεσίας (χωρίς να λαμβάνεται υπόψη το κονδύλιο για απολογιστικές εργασίες), η μέση τεκμαρτή προσφερόμενη έκπτωση Εμ.

Ομαλή είναι η προσφορά στην οποία καμιά προσφερόμενη τιμή Τι δεν είναι μικρότερη από 0,90.Το.(1-Εμ) ούτε μεγαλύτερη από 1,10.Το.(1-Εμ), όπου Το είναι η αντίστοιχη τιμή στο τιμολόγιο Υπηρεσίας.

5. Προσφορά που έχει αποκλίσεις από τα όρια της προηγούμενης παραγράφου είναι απαράδεκτη.

   Κατ' εξαίρεση, αν οι αποκλίσεις των τιμών προς τα άνω ή προς τα κάτω δεν υπερβαίνουν τα 0,10.Το.(1-Εμ) και αφορούν σε τιμές εργασίας ή εργασιών που αθροιστικά η αξία τους στον προϋπολογισμό της Υπηρεσίας δεν ξεπερνά το 5% η προσφορά ομαλοποιείται από την Επιτροπή Αξιολόγησης με μείωση στο ανώτερο όριο ομαλότητας, όπως αυτό προσδιορίζεται στην παράγραφο 2, όλων των τιμών που το υπερβαίνουν, ενώ οι τιμές που είναι μικρότερες από το κατώτατο όριο ομαλότητας δεν θίγονται.

6. Τα χορηγούμενα έντυπα στους Διαγωνιζόμενους είναι τα εξής:

   - Τιμολόγιο Προσφοράς (για συμπλήρωση)
   - Προμέτρηση – Προϋπολογισμός Προσφοράς (για συμπλήρωση)
   - Τιμολόγιο Υπηρεσίας
   - Προμέτρηση – Προϋπολογισμός Υπηρεσίας

Άρθρο 3
Χρόνος Ισχύος Προσφοράς

Οι Διαγωνιζόμενοι δεσμεύονται με την προσφορά τους για χρονικό διάστημα **εκατόν είκοσι (120) ημερολογιακών ημερών** από την ημερομηνία υποβολής των προσφορών.

Το χρονικό αυτό διάστημα δύναται να παραταθεί, εφόσον ζητηθεί από τη ΔΕΗ, με τη συναίνεση των Διαγωνιζομένων.

Άρθρο 4
Εγγυήσεις Συμμετοχής στο Διαγωνισμό

Για τη συμμετοχή στο Διαγωνισμό πρέπει να κατατεθεί από κάθε διαγωνιζόμενο, Εγγύηση συμμετοχής για το ποσό των **3.214,76 €.** Η εν λόγω εγγύηση συμμετοχής θα πρέπει να έχει εκδοθεί από πιστωτικά ή χρηματοδοτικά ιδρύματα ή ασφαλιστικές επιχειρήσεις κατά την έννοια των περιπτώσεων β΄ και γ΄ της παρ. 1 του άρθρου 14 του ν. 4364/ 2016 (Α΄13) που λειτουργούν νόμιμα στα κράτη - μέλη της Ευρωπαϊκής Ένωσης ή του Ευρωπαϊκού Οικονομικού Χώρου ή στα κράτη-μέρη της Συμφωνίας Δημοσίων Συμβάσεων (ΣΔΣ) του Παγκοσμίου Οργανισμού Εμπορίου, που κυρώθηκε σύμφωνα με το Ν. 2513/1997 (ΦΕΚ Α' 139) και έχουν, σύμφωνα με τις ισχύουσες διατάξεις, το δικαίωμα αυτό. Η εγγύηση συμμετοχής μπορεί επίσης να εκδίδεται από το Τ.Μ.Ε.Δ.Ε. ή να παρέχεται με γραμμάτιο του Ταμείου Παρακαταθηκών και Δανείων με παρακατάθεση σε αυτό του αντίστοιχου χρηματικού ποσού.

Σε περίπτωση που η Εγγύηση Συμμετοχής εκδοθεί υπό μορφή Εγγυητικής Επιστολής, θα πρέπει αυτή να είναι σύμφωνα με το υπόδειγμα της Επιχείρησης.

Η παραπάνω εγγύηση συμμετοχής **πρέπει να ισχύει τουλάχιστον για τριάντα (30) ημέρες μετά τη λήξη του χρόνου ισχύος της προσφοράς** που καθορίζουν τα έγγραφα του Διαγωνισμού. Σε περίπτωση που η διάρκεια ισχύος της προσφοράς λήγει, η αναθέτουσα αρχή/αναθέτων φορέας μπορεί, πριν τη λήξη της, να ζητά από τον προσφέροντα να παρατείνει, εντός εύλογου χρονικού διαστήματος, τη διάρκεια ισχύος της προσφοράς και της εγγύησης συμμετοχής. Η εγγύηση συμμετοχής καταπίπτει αν ο προσφέρων αποσύρει την προσφορά του κατά τη διάρκεια ισχύος αυτής, παρέχει ψευδή στοιχεία ή πληροφορίες αναφορικά με τις προβλεπόμενες στη Σύμβαση προϋποθέσεις συμμετοχής στη διαγωνιστική διαδικασία, ή ανακριβή δικαιολογητικά ή δεν προσκομίσει έγκαιρα και προσηκόντως κατά το στάδιο αυτό ένα ή περισσότερα από τα έγγραφα και τα δικαιολογητικά που αναφέρονται στην παρούσα Διακήρυξη ή δεν προσέλθει εγκαίρως για υπογραφή της σύμβασης.

Σε περίπτωση που σε οποιαδήποτε φάση της διαγωνιστικής διαδικασίας προκύψει ότι ο συμμετέχων υποβάλει ψευδή ή ανακριβή δικαιολογητικά ή δεν προσκομίσει έγκαιρα και προσηκόντως κατά το στάδιο αυτό ένα ή περισσότερα από τα έγγραφα και τα δικαιολογητικά που αναφέρονται στην παρούσα Διακήρυξη, αποκλείεται από την περαιτέρω διαδικασία και καταπίπτει υπέρ της ΔΕΗ Α.Ε. η Εγγυητική Επιστολή Συμμετοχής του στο Διαγωνισμό.

Επίσης η εγγύηση συμμετοχής καταπίπτει αν ο προσφέρων αποσύρει την προσφορά του κατά τη διάρκεια ισχύος αυτής, ή δεν προσέλθει εγκαίρως για υπογραφή της σύμβασης.

Η εγγύηση συμμετοχής επιστρέφεται στον ανάδοχο με την προσκόμιση της εγγύησης καλής εκτέλεσης και στους λοιπούς προσφέροντες εντός τεσσάρων (4) ημερών από την κοινοποίηση σε αυτούς είτε της οριστικής απόφασης περί απόρριψης της προσφοράς τους από τα επόμενα στάδια της διαδικασίας ανάθεσης είτε της οριστικής απόφασης κατακύρωσης της σύμβασης.

Άρθρο 5
Υποβαλλόμενα στοιχεία

1. Όλα τα στοιχεία που θα υποβληθούν στο Διαγωνισμό θα είναι συνταγμένα στην Ελληνική γλώσσα. Ειδικά τα έγγραφα Νομιμοποίησης των Αλλοδαπών Επιχειρήσεων και όλα τα Πιστοποιητικά θα είναι στη γλώσσα της Χώρας έκδοσης και θα συνοδεύονται από επίσημη μετάφραση.

2. Αντιπροσφορές δεν γίνονται δεκτές σε καμία περίπτωση.

3. Προσθήκες, τροποποιήσεις ή επιφυλάξεις των Διαγωνιζομένων επί των όρων που περιλαμβάνονται στα Τεύχη της Διακήρυξης δεν γίνονται δεκτές και τυχόν προσφορές οι οποίες θα περιλαμβάνουν τέτοιες διαφοροποιήσεις θα αποκλείονται από το Διαγωνισμό.

4. Προθεσμία υπογραφής Υπευθύνων Δηλώσεων

Όλες οι απαιτούμενες από τη Διακήρυξη Υπεύθυνες Δηλώσεις του ν. 1599/1986 των διαγωνιζομένων, οι οποίες υποβάλλονται μαζί με την προσφορά σε υποκατάσταση δημοσίων ή ιδιωτικών εγγράφων, καθώς και οι λοιπές Δηλώσεις είτε συμμόρφωσης με τους όρους της Διακήρυξης είτε τρίτων για συνεργασία με τον προσφέροντα θα καλύπτουν το χρονικό διάστημα μέχρι την ημερομηνία αποσφράγισης των προσφορών. Η ημερομηνία υπογραφής τους μπορεί να είναι προγενέστερη της καταληκτικής ημερομηνίας υποβολής των προσφορών μέχρι τριάντα (30) ημέρες.

5. Ψευδείς Δηλώσεις ή ανακριβή στοιχεία

Σε περίπτωση που σε οποιαδήποτε φάση της διαγωνιστικής διαδικασίας προκύψει ότι ο συμμετέχων έχει υποβάλει ψευδή ή ανακριβή δικαιολογητικά ή δεν προσκομίσει έγκαιρα και προσηκόντως κατά το στάδιο αυτό ένα ή περισσότερα από τα έγγραφα και τα δικαιολογητικά που αναφέρονται στην παρούσα Διακήρυξη, αποκλείεται από την περαιτέρω διαδικασία και καταπίπτει υπέρ της ΔΕΗ Α.Ε. η Εγγυητική Επιστολή Συμμετοχής του στο Διαγωνισμό.

Άρθρο 6
Περιεχόμενο Προσφοράς

1. Κάθε Διαγωνιζόμενος οφείλει να υποβάλει την προσφορά του μέσα σε σφραγισμένο φάκελο, που ονομάζεται "ΦΑΚΕΛΟΣ ΠΡΟΣΦΟΡΑΣ", στο έξω μέρος του οποίου θα αναγράφεται ο τίτλος του αντικειμένου των εργασιών και στο πάνω μέρος αριστερά η επωνυμία του Διαγωνιζόμενου, η επαγγελματική του διεύθυνση και το όνομα και τηλέφωνο του αντίκλήτου του. Η προσφορά του Διαγωνιζόμενου θα πρέπει να υπογράφεται σε όλες τις σελίδες, σχέδια κ.λ.π. από πρόσωπο ή πρόσωπα τα οποία είναι προς τούτο εξουσιοδοτημένα σύμφωνα με τα οριζόμενα κατωτέρω.
Όπου προβλέπεται υποβολή αντιγράφων υπερισχύει το πρωτότυπο.

Ο ΦΑΚΕΛΟΣ ΠΡΟΣΦΟΡΑΣ θα περιέχει το ΦΑΚΕΛΟ Α', το ΦΑΚΕΛΟ Β' και το ΦΑΚΕΛΟ Γ' (Οικονομική Προσφορά), οι οποίοι θα είναι σφραγισμένοι.

Μέσα σε κάθε ΦΑΚΕΛΟ θα πρέπει να περιέχεται Πίνακας περιεχομένων στον οποίο θα αναφέρονται όλα τα έγγραφα που περιλαμβάνονται, με την αρίθμηση βάσει του παρόντος Άρθρου και με τον αριθμό των σελίδων κάθε εγγράφου.

Επισημαίνεται ότι ο κάθε ΦΑΚΕΛΟΣ θα πρέπει να περιέχει όσα στοιχεία αναφέρονται στις αντίστοιχες παραγράφους 2,3 και 4 ότι υποχρεούνται να υποβάλουν οι Διαγωνιζόμενοι.

Ειδικότερα ο ΦΑΚΕΛΟΣ Γ' (Οικονομική Προσφορά) θα πρέπει να περιέχει όλα, και μόνο αυτά, τα στοιχεία που καθορίζονται στην παράγραφο 4 του Άρθρου αυτού, αλλιώς μπορεί να απορριφθεί η προσφορά.

2. Εχεμύθεια- Εμπιστευτικές πληροφορίες

Σε περίπτωση που στην προσφορά εμπεριέχονται στοιχεία με εμπιστευτικές πληροφορίες, τα οποία κρίνονται από το διαγωνιζόμενο ότι προστατεύονται από τεχνικό ή εμπορικό απόρρητο, τα υπόψη στοιχεία πρέπει με μέριμνα και ευθύνη του

διαγωνιζομένου να σημαίνονται κατάλληλα και ενδεχομένως να τοποθετούνται σε ειδικό υποφάκελο της προσφοράς με το χαρακτηρισμό «Εμπιστευτικά Στοιχεία Προσφοράς». Στην περίπτωση αυτή στο Φάκελο Α της προσφοράς θα συμπεριλαμβάνεται ρητή αναφορά των διαγωνιζόμενων στις επικαλούμενες σχετικές νομοθετικές, κανονιστικές ή διοικητικές διατάξεις που αιτιολογούν το χαρακτηρισμό των υπόψη στοιχείων ως εμπιστευτικών. Τα υπόψη στοιχεία θα είναι προσβάσιμα μόνον από τις Επιτροπές Αξιολόγησης και τις αρμόδιες υπηρεσίες της ΔΕΗ Α.Ε. σύμφωνα με την παράγραφο 1 του άρθρου 257 του ν. 4412/2016.

2. Ο ΦΑΚΕΛΟΣ Α' θα περιέχει :

2.1 Την Εγγυητική Επιστολή Συμμετοχής σύμφωνα με το συνημμένο υπόδειγμα της Επιχείρησης και τα καθοριζόμενα στο Άρθρο 4 του παρόντος.

2.2. Υπεύθυνη Δήλωση (ΥΔ) του Νόμου 1599/1986 - Έγγραφα νομιμοποίησης του Διαγωνιζόμενου.

Με την ως άνω ΥΔ ο διαγωνιζόμενος όταν είναι νομικό πρόσωπο θα δηλώνει ότι :

i. είναι εγγεγραμμένος στο Γενικό Εμπορικό Μητρώο (Γ.Ε.ΜΗ.) με αριθ. μερίδας ……. και τηρεί όλες τις υποχρεώσεις δημοσιότητας σύμφωνα με την κείμενη νομοθεσία και ειδικότερα το ν. 3419/2005 ή σε περίπτωση αλλοδαπών προσώπων στο αντίστοιχο μητρώο, όπως ισχύει.
ii. τα μέλη του Διοικητικού Συμβουλίου ή οι διαχειριστές του νομικού προσώπου είναι :
……..
……..
……
iii. νόμιμος εκπρόσωπος του προσφέροντος νομικού προσώπου είναι …….
iv. το νομικό πρόσωπο νομίμως, δια των αρμοδίων οργάνων του *:*
iv.1 αποφάσισε να συμμετάσχει στο Διαγωνισμό ……., προκειμένου να συναφθεί η υπόψη Σύμβαση
iv.2 όρισε τον/τους ……. να υπογράψουν την προσφορά
iv.3 όρισε τον ……. ως αντίκλητο, ο οποίος πρέπει να είναι κάτοικος ……., και να εξουσιοδοτείται να παραλαμβάνει τα έγγραφα που έχουν σχέση με τη διεξαγωγή της Διαδικασίας. Ο ορισμός αντικλήτου είναι υποχρεωτικός μόνο για τις περιπτώσεις που ο διαγωνιζόμενος δεν έχει έδρα στην περιφέρεια όπου διενεργείται η διαδικασία. Ο ορισμός του μπορεί να γίνει και μετά την υποβολή της προσφοράς κατόπιν αιτήματος της Επιτροπής, αίτημα το οποίο ο Διαγωνιζόμενος υποχρεούται να ικανοποιήσει αμελλητί.
iv.4 όρισε τον/τους ……. να παρίστα(ν)ται ως εκπρόσωποί του κατά την αποσφράγιση των προσφορών, σύμφωνα με τα αναφερόμενα στην παράγραφο 2. του Άρθρου 7 του παρόντος Τεύχους.

Όταν ο διαγωνιζόμενος είναι φυσικό πρόσωπο η ως άνω ΥΔ θα καλύπτει τις παραγράφους i, iv.3 και εάν δεν παρίσταται αυτοπροσώπως στην αποσφράγιση των προσφορών και την iv.4 εφόσον το επιθυμεί.

2.3. Υπεύθυνη Δήλωση (ΥΔ) του Νόμου 1599/1986 - Δέσμευση Διαγωνιζόμενου για τη μη συνδρομή υποχρεωτικών λόγων αποκλεισμού.

Με την ανωτέρω σχετική Υπεύθυνη Δήλωση του ν. 1599/1986, ο διαγωνιζόμενος καλείται να δεσμευτεί:

α. για τη μη συνδρομή των παρακάτω λόγων αποκλεισμού:

α.1 ότι δεν έχει καταδικαστεί με τελεσίδικη απόφαση για κάποιο από τα αδικήματα:

- της συμμετοχής σε εγκληματική οργάνωση,
- της δωροδοκίας και της διαφθοράς σύμφωνα και με το ν. 3560/2007 ως εκάστοτε ισχύει,
- της απάτης σύμφωνα και με το ν. 2803/2000 (Α·48) ως εκάστοτε ισχύει,
- για τρομοκρατικά εγκλήματα ή εγκλήματα συνδεόμενα με τρομοκρατικές δραστηριότητες,
- της νομιμοποίησης εσόδων από παράνομες δραστηριότητες ή χρηματοδότηση της τρομοκρατίας σύμφωνα και με το ν. 3691/2008 (Α` 166) ως εκάστοτε ισχύει,
- της παιδικής εργασίας και άλλες μορφές εμπορίας ανθρώπων σύμφωνα και με το ν. 4198/2013 (Α` 215) ως εκάστοτε ισχύει,
- της μη τήρησης περιβαλλοντικού, κοινωνικού και εργατικού δικαίου,

α.2 ότι είναι φορολογικά και ασφαλιστικά ενήμερος

α.3 ότι δεν τελεί υπό πτώχευση ή έχει υπαχθεί σε διαδικασία πτωχευτικού συμβιβασμού και επίσης ότι δεν τελεί σε διαδικασία κήρυξης σε πτώχευση ή τελεί υπό αναγκαστική διαχείριση από εκκαθαριστή ή από το δικαστήριο ή δεν τελεί υπό κοινή εκκαθάριση του Κ.Ν. 2190/1920, όπως εκάστοτε ισχύει ή βρίσκεται σε οποιαδήποτε ανάλογη κατάσταση προκύπτουσα από παρόμοια διαδικασία, προβλεπόμενη σε εθνικές διατάξεις νόμου ή υπό άλλες ανάλογες καταστάσεις (μόνο για αλλοδαπά νομικά πρόσωπα).

α.4 δεν έχει διαπράξει σοβαρό επαγγελματικό παράπτωμα

α.5 δεν έχει κριθεί ένοχος σοβαρών ψευδών δηλώσεων, κατά την παροχή των πληροφοριών που απαιτούνται για την εξακρίβωση της μη συνδρομής των λόγων αποκλεισμού ή την πλήρωση των κριτηρίων επιλογής και δεν έχει αποκρύψει τις πληροφορίες αυτές

α.6 δεν έχει επιχειρήσει να επηρεάσει με αθέμιτο τρόπο τη διαδικασία λήψης αποφάσεων ή να αποκτήσει εμπιστευτικές πληροφορίες που ενδέχεται να του αποφέρουν αθέμιτο πλεονέκτημα στη διαδικασία σύναψης σύμβασης ή να παράσχει εξ αμελείας παραπλανητικές πληροφορίες που ενδέχεται να επηρεάσουν ουσιωδώς τις αποφάσεις που αφορούν τον αποκλεισμό, την επιλογή ή την ανάθεση,

α.7 δεν γνωρίζει την ύπαρξη κατάστασης σύγκρουσης συμφερόντων ή ότι δεν συντρέχει κατάσταση σύγκρουσης συμφερόντων που δεν δύναται να θεραπευτεί,

α.8 δεν συνήψε συμφωνίες με άλλους οικονομικούς φορείς με στόχο τη στρέβλωση του ανταγωνισμού,

α.9 δεν συντρέχει κατάσταση στρέβλωσης ανταγωνισμού από πρότερη συμμετοχή του κατά την προετοιμασία της διαδικασίας σύναψης σύμβασης, κατά τα οριζόμενα στο άρθρο 280 του ν. 4412/2016, το οποίο εφαρμόζεται αναλογικά και σε συμβάσεις κάτω των ενωσιακών ορίων, η οποία δεν μπορεί να θεραπευτεί.

α.10 δεν έχει επιδείξει σοβαρή ή επαναλαμβανόμενη πλημμέλεια κατά την εκτέλεση ουσιώδους απαίτησης προηγούμενης σύμβασης, που είχε ως αποτέλεσμα την πρόωρη καταγγελία της, αποζημιώσεις ή άλλες παρόμοιες κυρώσεις

α.11 Κ Ε Ν Ο

β. ότι θα υποβάλει, εφόσον του ζητηθεί από την αρμόδια Υπηρεσία, εντός συγκεκριμένης προθεσμίας τα αντίστοιχα δικαιολογητικά της παρακάτω παραγράφου 2.7 του Άρθρου 6 του Τεύχους 2 ‘’ΟΡΟΙ ΚΑΙ ΟΔΗΓΙΕΣ ΔΙΑΓΩΝΙΣΜΟΥ’’.

2.4. Συμπληρωμένη και υπογραμμένη την Υπεύθυνη Δήλωση, σύμφωνα με το υπόδειγμα που χορηγήθηκε από τη ΔΕΗ, σχετικά με την πλήρη αποδοχή των όρων της Διακήρυξης, των τυχόν γραπτών τροποποιήσεών τους από τη ΔΕΗ, καθώς και σχετικά με τη γνώση των τοπικών συνθηκών στο χώρο των εργασιών κλπ.

2.5. Στην περίπτωση υποβολής προσφορών από Συμπράξεις μεταξύ Επιχειρήσεων, κάθε μία Επιχείρηση θα υποβάλει:

2.5.1. Χωριστά τα παραπάνω στοιχεία 2.2, 2.3 και 2.4.

2.5.2. Δήλωση των Επιχειρήσεων που μετέχουν στη Σύμπραξη Επιχειρήσεων, με την οποία θα δηλώνεται ότι οι υπόψη Επιχειρήσεις συνέστησαν τη Σύμπραξη για να αναλάβουν τη Παροχή Υπηρεσίας μαζί και ότι ενέχονται και ευθύνονται έναντι της ΔΕΗ σχετικά με τη συμμετοχή τους στο Διαγωνισμό και εκτέλεση των εργασιών, ενιαία, αδιαίρετα και σε ολόκληρο καθώς και το ποσοστό συμμετοχής τους στην υπόψη Σύμπραξη.

2.6. Σε περίπτωση υποβολής προσφοράς από Κοινοπραξία θα υποβληθεί το σχετικό Κοινοπρακτικό στο οποίο θα φαίνονται και τα ποσοστά συμμετοχής κάθε μέλους, ή επικυρωμένο αντίγραφο σχετικού προσυμφώνου.

2.7. Προσκόμιση δικαιολογητικών και στοιχείων

Οι διαγωνιζόμενοι δεσμεύονται να προσκομίσουν **επί ποινή αποκλεισμού** σε οποιοδήποτε στάδιο της διαδικασίας τους ζητηθεί από τη ΔΕΗ Α.Ε., όλα ή μέρος των σχετικών δικαιολογητικών και στοιχείων που αναφέρονται στις ως άνω δηλώσεις ή/και στο ΕΕΕΣ, εντός ευλόγου προθεσμίας και όπως αυτά εξειδικεύονται παρακάτω:

1. **Απόσπασμα ποινικού μητρώου** ή ελλείψει αυτού ισοδύναμο έγγραφο, από το οποίο να προκύπτει ότι ο συμμετέχων/υποψήφιος ανάδοχος δεν έχει καταδικαστεί για αδίκημα σχετικό με την άσκηση της επαγγελματικής του δραστηριότητας και με τελεσίδικη καταδικαστική απόφαση, για έναν ή περισσότερους από τους ακόλουθους λόγους:

   α. **συμμετοχή σε εγκληματική οργάνωση**, όπως αυτή ορίζεται στο άρθρο 2 της απόφασης - πλαίσιο 2008/841/ΔΕΥ του Συμβουλίου της 24ης

Οκτωβρίου 2008, για την καταπολέμηση του οργανωμένου εγκλήματος (ΕΕ L 300 της 11.11.2008 σελ. 42),

β. **δωροδοκία**, όπως ορίζεται στο άρθρο 3 της σύμβασης περί της καταπολέμησης της διαφθοράς στην οποία ενέχονται υπάλληλοι των Ευρωπαϊκών Κοινοτήτων ή των κρατών-μελών της Ένωσης (ΕΕ C 195 της 25.6.1997, σελ. 1) και στην παράγραφο 1 του άρθρου 2 της απόφασης-πλαίσιο 2003/568/ΔΕΥ του Συμβουλίου της 22ας Ιουλίου 2003, για την καταπολέμηση της δωροδοκίας στον ιδιωτικό τομέα (ΕΕ L 192 της 31.7.2003, σελ. 54), καθώς και όπως ορίζεται στην κείμενη νομοθεσία ή στο εθνικό δίκαιο του οικονομικού φορέα,

γ. **απάτη**, κατά την έννοια του άρθρου 1 της σύμβασης σχετικά με την προστασία των οικονομικών συμφερόντων των Ευρωπαϊκών Κοινοτήτων (ΕΕ C 316 της 27.11.1995, σ. 48), η οποία κυρώθηκε με το ν. 2803/2000 (Α· 48),

δ. **τρομοκρατικά εγκλήματα** ή εγκλήματα συνδεόμενα με τρομοκρατικές δραστηριότητες, όπως ορίζονται, αντιστοίχως, στα άρθρα 1 και 3 της απόφασης-πλαίσιο 2002/475/ΔΕΥ του Συμβουλίου της 13ης Ιουνίου 2002, για την καταπολέμηση της τρομοκρατίας (ΕΕ L 164 της 22.6.2002, σελ. 3) ή ηθική αυτουργία ή συνέργεια ή απόπειρα διάπραξης εγκλήματος, όπως ορίζονται στο άρθρο 4 αυτής,

ε. **νομιμοποίηση εσόδων από παράνομες δραστηριότητες ή χρηματοδότηση της τρομοκρατίας**, όπως αυτές ορίζονται στο άρθρο 1 της Οδηγίας 2005/60/ΕΚ του Ευρωπαϊκού Κοινοβουλίου και του Συμβουλίου της 26ης Οκτωβρίου 2005, σχετικά με την πρόληψη της χρησιμοποίησης του χρηματοπιστωτικού συστήματος για τη νομιμοποίηση εσόδων από παράνομες δραστηριότητες και τη χρηματοδότηση της τρομοκρατίας (ΕΕ L 309 της 25.11.2005, σελ. 15), η οποία ενσωματώθηκε στην εθνική νομοθεσία με το ν. 3691/2008 (Α` 166),

στ. **παιδική εργασία** και άλλες μορφές εμπορίας ανθρώπων, όπως ορίζονται στο άρθρο 2 της Οδηγίας 2011/36/ΕΕ του Ευρωπαϊκού Κοινοβουλίου και του Συμβουλίου της 5ης Απριλίου 2011, για την πρόληψη και την καταπολέμηση της εμπορίας ανθρώπων και για την προστασία των θυμάτων της, καθώς και για την αντικατάσταση της απόφασης-πλαίσιο 2002/629/ΔΕΥ του Συμβουλίου (ΕΕ L 101 της 15.4.2011, σ.1), η οποία ενσωματώθηκε στην εθνική νομοθεσία με το ν. 4198/2013 (Α` 215).

Σε περίπτωση που το απόσπασμα ποινικού μητρώου φέρει καταδικαστικές αποφάσεις, οι συμμετέχοντες θα πρέπει να επισυνάπτουν τις αναφερόμενες σε αυτό καταδικαστικές αποφάσεις.

Σε περίπτωση συμμετοχής νομικού προσώπου, το ως άνω δικαιολογητικό αφορά:

i. τους Διαχειριστές, όταν το νομικό πρόσωπο είναι Ο.Ε, Ε.Ε ή Ε.Π.Ε. ή ΙΚΕ,
ii. τον Πρόεδρο του Δ.Σ., το Διευθύνοντα Σύμβουλο και τα λοιπά μέλη του Δ.Σ., όταν το νομικό πρόσωπο είναι Α.Ε.,
iii. σε κάθε άλλη περίπτωση νομικού προσώπου, τους νομίμους εκπροσώπους του και

iv. τον Πρόεδρό του όταν ο προσφέρων είναι συνεταιρισμός.

2. **Πιστοποιητικό αρμόδιας δικαστικής ή διοικητικής Αρχής**, από το οποίο να προκύπτει ότι ο συμμετέχων /υποψήφιος Ανάδοχος δεν τελεί υπό **πτώχευση** ή έχει υπαχθεί σε διαδικασία πτωχευτικού συμβιβασμού και επίσης ότι δεν τελεί σε διαδικασία κήρυξης σε πτώχευση ή τελεί υπό **αναγκαστική διαχείριση** από εκκαθαριστή ή από το δικαστήριο ή δεν τελεί υπό **κοινή εκκαθάριση** του Κ.Ν. 2190/1920, όπως εκάστοτε ισχύει ή βρίσκεται σε οποιαδήποτε ανάλογη κατάσταση προκύπτουσα από παρόμοια διαδικασία, προβλεπόμενη σε εθνικές διατάξεις νόμου ή υπό άλλες ανάλογες καταστάσεις (μόνο για αλλοδαπά νομικά πρόσωπα).

3. Υπεύθυνη δήλωση του ν. 1599/1986 στην οποία ο συμμετέχων/ υποψήφιος Ανάδοχος θα δηλώνει όλους τους οργανισμούς κοινωνικής ασφάλισης στους οποίους οφείλει να καταβάλει εισφορές για το απασχολούμενο από αυτόν προσωπικό.

4. **Πιστοποιητικά όλων των οργανισμών κοινωνικής ασφάλισης** που ο συμμετέχων /υποψήφιος Ανάδοχος δηλώνει στην Υπεύθυνη Δήλωση της προηγουμένης παραγράφου, από τα οποία να προκύπτει ότι ο είναι ενήμερος ως προς τις εισφορές κοινωνικής ασφάλισης.

5. **Πιστοποιητικό αρμόδιας αρχής**, από το οποίο να προκύπτει ότι ο συμμετέχων /υποψήφιος Ανάδοχος είναι ενήμερος ως προς τις **φορολογικές υποχρεώσεις** του.

6. Κ Ε Ν Ο

7. **Πιστοποιητικό/ά του οικείου Επιμελητηρίου** ή/και άλλου επαγγελματικού φορέα, με το οποίο θα πιστοποιείται αφενός η εγγραφή τους σ' αυτό και το ειδικό επάγγελμά τους, που να είναι συναφές με το δημοπρατούμενο αντικείμενο.

   Τα παραπάνω πιστοποιητικά συντάσσονται ή/και εκδίδονται με βάση την ισχύουσα νομοθεσία της χώρας που είναι εγκατεστημένος ο συμμετέχων/υποψήφιος ανάδοχος, από την οποία και εκδίδεται το σχετικό Πιστοποιητικό.

   Σε περίπτωση που ορισμένα από τα πιο πάνω δικαιολογητικά των περιπτώσεων 1, 2, 4 και 5 δεν εκδίδονται ή δεν καλύπτουν στο σύνολό τους όλες τις πιο πάνω περιπτώσεις, πρέπει, επί ποινή αποκλεισμού, να αναπληρωθούν με Ένορκη Βεβαίωση του υποψήφιου Αναδόχου ή, στα κράτη όπου δεν προβλέπεται Ένορκη Βεβαίωση, με Υπεύθυνη Δήλωση του υποψήφιου Αναδόχου ενώπιον δικαστικής ή διοικητική αρχής, συμβολαιογράφου ή αρμόδιου επαγγελματικού οργανισμού της χώρας του υποψήφιου Αναδόχου στην οποία θα βεβαιώνεται ότι ο υποψήφιος Ανάδοχος δεν βρίσκεται στην αντίστοιχη κατάσταση. Η Ένορκη αυτή Βεβαίωση ή Υπεύθυνη Δήλωση θα συνυποβληθεί υποχρεωτικά μαζί με τα λοιπά Δικαιολογητικά Συμμετοχής. Στην κατά τα άνω υπεύθυνη ή ένορκη δήλωση θα δηλώνεται υποχρεωτικά ότι δεν εκδίδονται τα συγκεκριμένα έγγραφα και ότι δεν συντρέχουν στο συγκεκριμένο πρόσωπο οι ανωτέρω νομικές καταστάσεις.

Οικονομικός φορέας που εμπίπτει σε μια από τις καταστάσεις που αναφέρονται ανωτέρω μπορεί να προσκομίζει στοιχεία, σύμφωνα με τους όρους και τις προϋποθέσεις που ορίζονται στο άρθρο 305 του ν. 4412/2016, προκειμένου να αποδείξει ότι τα μέτρα που έλαβε επαρκούν για να αποδείξουν την αξιοπιστία του, παρότι συντρέχει ο σχετικός λόγος αποκλεισμού. Εάν τα στοιχεία κριθούν επαρκή, ο εν λόγω οικονομικός φορέας δεν αποκλείεται από τη διαδικασία σύναψης σύμβασης. Τα μέτρα που λαμβάνονται από τους οικονομικούς φορείς αξιολογούνται σε συνάρτηση με τη σοβαρότητα και τις ιδιαίτερες περιστάσεις του ποινικού αδικήματος ή του παραπτώματος. Αν τα μέτρα κριθούν ανεπαρκή, γνωστοποιείται στον οικονομικό φορέα το σκεπτικό της απόφασης αυτής. Οικονομικός φορέας που έχει αποκλειστεί, με τελεσίδικη απόφαση, από τη συμμετοχή σε διαδικασίες σύναψης σύμβασης ή ανάθεσης παραχώρησης δεν μπορεί να κάνει χρήση της ανωτέρω δυνατότητας κατά την περίοδο του αποκλεισμού που ορίζεται στην εν λόγω απόφαση στο κράτος - μέλος στο οποίο ισχύει η απόφαση.

Κατ' εξαίρεση, όταν ο οικονομικός φορέας εμπίπτει σε μια από τις καταστάσεις που αναφέρονται στην παράγραφο 2.7 περιπτώσεις 4 και 5 και ο αποκλεισμός είναι σαφώς δυσανάλογος, ιδίως όταν μόνο μικρά ποσά των φόρων ή των εισφορών κοινωνικής ασφάλισης δεν έχουν καταβληθεί ή όταν ο προσφέρων ενημερώθηκε σχετικά με το ακριβές ποσό που οφείλεται λόγω αθέτησης των υποχρεώσεών του όσον αφορά στην καταβολή φόρων ή εισφορών κοινωνικής ασφάλισης σε χρόνο κατά τον οποίο δεν είχε τη δυνατότητα να λάβει μέτρα, σύμφωνα με το άρθρο 305 του ν. 4412/2016, πριν από την εκπνοή της προθεσμίας υποβολής προσφοράς στον παρόντα διαγωνισμό, δεν εφαρμόζεται ο εν λόγω αποκλεισμός.

8. Επικαιροποιημένη Υπεύθυνη Δήλωση του ν. 1599/1986 ότι:

   α. δεν έχει κριθεί ένοχος σοβαρών ψευδών δηλώσεων κατά την παροχή των πληροφοριών που απαιτούνται για την εξακρίβωση της μη συνδρομής των λόγων αποκλεισμού ή την πλήρωση των κριτηρίων επιλογής και δεν έχει αποκρύψει τις πληροφορίες αυτές,

   β. δεν επιχείρησε να επηρεάσει με αθέμιτο τρόπο τη διαδικασία λήψης αποφάσεων αναθέτουσας αρχής/ αναθέτοντος φορέα, να αποκτήσει εμπιστευτικές πληροφορίες που ενδέχεται να του αποφέρουν αθέμιτο πλεονέκτημα στη διαδικασία σύναψης σύμβασης ή να παράσχει εξ αμελείας παραπλανητικές πληροφορίες που ενδέχεται να επηρεάσουν ουσιωδώς τις αποφάσεις που αφορούν τον αποκλεισμό, την επιλογή ή την ανάθεση,

   γ. δεν έχει επιδείξει σοβαρή ή επαναλαμβανόμενη πλημμέλεια κατά την εκτέλεση ουσιώδους απαίτησης στο πλαίσιο προηγούμενης δημόσιας σύμβασης, προηγούμενης σύμβασης με αναθέτοντα φορέα ή προηγούμενης σύμβασης παραχώρησης που είχε ως αποτέλεσμα την πρόωρη καταγγελία της προηγούμενης σύμβασης, αποζημιώσεις ή άλλες παρόμοιες κυρώσεις,

δ. δεν γνωρίζει την ύπαρξη κατάστασης σύγκρουσης συμφερόντων κατά την έννοια ότι μέλη του προσωπικού της ΔΕΗ Α.Ε. ή παρόχου υπηρεσιών για τη σύναψη της σύμβασης που ενεργεί εξ ονόματος αυτής, τα οποία εμπλέκονται στη διεξαγωγή της διαδικασίας σύναψης σύμβασης ή μπορούν να επηρεάσουν την έκβασή της έχουν, άμεσα ή έμμεσα, χρηματοοικονομικό, οικονομικό ή άλλο προσωπικό συμφέρον που θα μπορούσε να εκληφθεί ως στοιχείο που θίγει την αμεροληψία και την ανεξαρτησία τους στο πλαίσιο της διαδικασίας σύναψης σύμβασης ή ότι δεν συντρέχει κατάσταση σύγκρουσης συμφερόντων που δεν δύναται να θεραπευτεί,

ε. δεν συνήψε συμφωνίες με άλλους οικονομικούς φορείς με στόχο τη στρέβλωση του ανταγωνισμού,

στ. δεν συντρέχει κατάσταση στρέβλωσης ανταγωνισμού από πρότερη συμμετοχή του κατά την προετοιμασία της διαδικασίας σύναψης σύμβασης, κατά τα οριζόμενα στο άρθρο 280 του ν. 4412/2016, η οποία δεν μπορεί να θεραπευτεί.

9. Τα αποδεικτικά στοιχεία του περιεχομένου της Υπεύθυνης Δήλωσης για τα αναφερόμενα έγγραφα νομιμοποίησης της παραγράφου **2.2**, ήτοι τα κατά περίπτωση νομιμοποιητικά έγγραφα σύστασης και νόμιμης εκπροσώπησης (όπως καταστατικά, πιστοποιητικά μεταβολών, αντίστοιχα ΦΕΚ, συγκρότηση Δ.Σ. σε σώμα, σε περίπτωση Α.Ε., κλπ., ανάλογα με τη νομική μορφή του διαγωνιζομένου). Από τα ανωτέρω έγγραφα πρέπει να προκύπτουν η νόμιμη σύσταση του νομικού προσώπου, όλες οι σχετικές τροποποιήσεις των καταστατικών, το/τα πρόσωπο/α που δεσμεύει/ουν νόμιμα την εταιρεία κατά την ημερομηνία διενέργειας του διαγωνισμού (απόφαση συμμετοχής στο διαγωνισμό, νόμιμος εκπρόσωπος, δικαίωμα υπογραφής κλπ.) καθώς και η θητεία του/των ή/και των μελών του διοικητικού οργάνου.

3. <u>Ο ΦΑΚΕΛΟΣ Β’ θα περιέχει :</u>

3.1. Δήλωση ότι ο Διαγωνιζόμενος αποδέχεται, καθ’ όλη τη διάρκεια ισχύος της προσφοράς του, τη διενέργεια λογιστικών και διαχειριστικών ελέγχων, εφόσον κριθεί σκόπιμο από την Επιχείρηση, είτε με λογιστές της επιλογής της, είτε με υπαλλήλους της ΔΕΗ και αναλαμβάνει την υποχρέωση να παράσχει για το σκοπό αυτό κάθε πληροφορία ή επεξήγηση που θα του ζητήσουν οι ελεγκτές και γενικότερα να τους διευκολύνει στο ελεγκτικό τους Έργο.

3.2. Τις δημοσιευμένες οικονομικές καταστάσεις του προσφέροντος των τριών τελευταίων ετών και τις τυχόν σχετικές εκθέσεις αυτών καθώς και το τελευταίο ισοζύγιο εφόσον ο Διαγωνιζόμενος είναι Α.Ε. ή Ε.Π.Ε. Εάν ο Διαγωνιζόμενος είναι Ατομική ή Προσωπική Επιχείρηση, και μόνο στην περίπτωση που η τελευταία δεν έχει υποχρέωση από το Νόμο να συντάσσει ισολογισμούς, θα υποβληθεί Υπεύθυνη Δήλωση στην οποία θα δηλώνεται η δραστηριότητα (τζίρος) του Διαγωνιζόμενου για το ίδιο πιο πάνω χρονικό διάστημα και για κάθε χρόνο χωριστά.

3.3. Τα ονόματα των καταστημάτων των Τραπεζών με τις οποίες συνεργάζεται ο Διαγωνιζόμενος και βεβαιώσεις των Τραπεζών για τη συνεργασία τους.

3.4. Πίνακα σταθερών μηνιαίων δαπανών του Διαγωνιζόμενου.

3.5.1. Δήλωση από την οποία να φαίνεται ότι διαθέτει:

α. τις απαιτούμενες συσκευές βουλκανισμού για συγκολλήσεις ιμάντων με λινά κατά DIN 22102, πλάτους ταινιών από B = 500mm έως B = 2.400mm, σύμφωνα με τις Τεχνικές Προδιαγραφές (των συσκευών) και τους Όρους της Διακήρυξης (Πρόσκληση, Άρθρο 3, παραγρ. 4.3) με αναγραφή Είδους και Ποσότητας.

β. τον Μηχανολογικό εξοπλισμό, (Ηλεκτροπαραγωγό Ζεύγος <Η/Ζ>, Αυτοκίνητο μεταφοράς, και πλατφόρμα κ.λ.π.).

γ. τα ειδικά εργαλεία για τις συγκολλήσεις.

3.5.2. Υπεύθυνη δήλωση ότι ο εξοπλισμός του θα είναι διαθέσιμος για άμεση έναρξη των εργασιών. Η Δήλωση θα συνοδεύεται από επικυρωμένα Τιμολόγια Αγοράς η διασαφήσεις ή αποδεικτικά στοιχεία για μίσθωση, προμήθεια κ.λ.π, των ανωτέρω.

3.5.3. Τεχνικά στοιχεία των συσκευών βουλκανισμού, σύμφωνα με την παράγραφο Β.3.4 της Τεχνικής Περιγραφής.

3.6 α. Πίνακα Εμπειρίας και Συστάσεων (Reference List) σύμφωνα με το συνημμένο στο παρόν Τεύχος Υπόδειγμα, για εργασίες συγκόλλησης ιμάντων με λινά κατά DIN/22102 που εκτελέσθηκαν η εκτελούνται από τον Διαγωνιζόμενο (σε περίπτωση Κοινοπραξίας από την ίδια ή τα μέλη της χωριστά) κατά τα τελευταία έτη σε χώρες που διαθέτουν υπαίθριες εκμεταλλεύσεις με σύστημα μεταφοράς ταινιοδρόμων, ιδίου ή μεγαλυτέρου μεγέθους και παρόμοιας τεχνολογίας με του ΑΗΣ Αγ. Δημητρίου.
Στον Πίνακα αυτό θα αναγράφεται η επωνυμία των Πελατών με διεύθυνση και τηλέφωνο καθώς και το είδος, η ποσότητα, η αξία και η χρονική περίοδος πραγματοποίησης των συγκολλήσεων. (Πρόσκληση, Άρθρο 3, παραγρ. 3.2).

β. Πίνακα ηλεκτρομηχανολογικών-ενεργειακών και βιομηχανικών Έργων με οικονομικά στοιχεία, από τον οποίο να προκύπτει η συμμόρφωση με την απαίτηση της παραγράφου 3.3 του άρθρου 3 της Πρόσκλησης.

3.7 Για τα υλικά συγκόλλησης, σε περίπτωση που αυτά δεν κατασκευάζονται από Διαγωνιζόμενο, Δήλωση Συνεργασίας με Εργοστάσιο από το οποίο θα τα προμηθεύεται το οποίο θα διαθέτει Πιστοποιητικό της σειράς ISO 9001/2000 για την κατασκευή των υλικών, το οποίο επίσης θα πρέπει να προσκομισθεί με τη προσφορά.

3.8 Σύντομη Τεχνική Έκθεση, που θα περιλαμβάνει τον εξοπλισμό και τα υλικά που θα χρησιμοποιηθούν, τις εγκαταστάσεις εργασίας και αποθήκευσης, καθώς και την γενική οργάνωση των συνεργείων και του τρόπου εκτέλεσης όλων των εργασιών.

3.9 Πιστοποιητικό Διασφάλισης Ποιότητας κατά ISO 9001/2000 για συναφές αντικείμενο, σε ισχύ.

3.10 Τα αποδεικτικά της παραγράφου 4 του Άρθρου 3 της Πρόσκλησης που σχετίζονται με τη χρηματοοικονομική, τεχνική ή και επαγγελματική ικανότητα τρίτων και επίσης με τίτλους σπουδών και επαγγελματικά προσόντα του Διαγωνιζόμενου

καθώς και της διάθεσης σχετικής επαγγελματικής εμπειρίας επιτυχούς παροχής αντίστοιχων υπηρεσιών.

3.11. Οργανόγραμμα του Εργοταξιακού Προσωπικού του Διαγωνιζόμενου, το οποίο θα περιλαμβάνει τα επικεφαλής στελέχη κατά ειδικότητα με τις αρμοδιότητες καθενός χωριστά και ονομαστικά τον επιβλέποντα μηχανικό του Αναδόχου.

3.12. Βεβαίωση (πρωτότυπη) του ΑΗΣ Αγ. Δημητρίου ότι ο Διαγωνιζόμενος επισκέφθηκε τον τόπο των εργασιών και έχει λάβει γνώση των τοπικών συνθηκών σχετικά με την εκτέλεσή τους.

4. Ο ΦΑΚΕΛΟΣ Γ' (Οικονομική Προσφορά) θα περιέχει :

4.1. Ειδικό Έντυπο ή Τεύχος που χορηγείται από την Υπηρεσία με βάση το οποίο ο Διαγωνιζόμενος υποβάλλει την προσφορά του. Η συμπλήρωση των Εντύπων ή Τευχών αυτών πρέπει απαραίτητα να γίνει με ευκρίνεια.

4.2. Ειδικότερα τα έντυπα που υποβάλλει ο Διαγωνιζόμενος για την παρούσα Διακήρυξη, δεδομένου ότι ο Διαγωνισμός διενεργείται με το Σύστημα προσφοράς με συμπλήρωση τιμολογίου και έλεγχο ομαλότητας είναι το "Τιμολόγιο Προσφοράς" και το τεύχος "Προμέτρηση-Προϋπολογισμός Προσφοράς"

4.3. Οποιοδήποτε άλλο οικονομικό στοιχείο σχετικό με το τίμημα της Προσφοράς.

4.4. Τον Πίνακα κατανομής Τιμήματος (σε περίπτωση Σύμπραξης Εταιρειών).

Άρθρο 7
Παραλαβή και Αποσφράγιση Προσφορών

1. Η παραλαβή των προσφορών θα γίνει στη συγκεκριμένη ημερομηνία ώρα και τόπο από την Επιτροπή Κρίσης που θα συστήσει η ΔΕΗ.
   Προσφορές που θα αποστέλλονται ταχυδρομικά ή μέσω εταιριών διακίνησης εντύπων λαμβάνονται υπόψη εφόσον παραδοθούν μέχρι την πιο πάνω ημέρα και ώρα στο Πρωτόκολλο της Υπηρεσίας που ορίζεται στο Άρθρο 1 της ΠΡΟΣΚΛΗΣΗΣ.

2. Παρουσία εκπροσώπων στην Αποσφράγιση Προσφορών

Κατά τη διαδικασία των αποσφραγίσεων των προσφορών κάθε διαγωνιστικής φάσης, δύνανται να παρίστανται οι νόμιμοι εκπρόσωποι των προσφερόντων, τα μέλη του Διοικητικού Συμβουλίου σε περίπτωση Α.Ε ή οι αντίκλητοί τους, εφόσον έχουν δηλωθεί, ή τρίτα ειδικά εξουσιοδοτημένα πρόσωπα.
Επισημαίνεται ότι για τρίτα πρόσωπα που δεν προκύπτει από τον φάκελο της προσφοράς ότι εκπροσωπούν την εταιρεία ή ότι είναι μέλη Διοικητικού Συμβουλίου ανώνυμης εταιρείας, θα πρέπει υποχρεωτικά να συμπεριληφθεί στον φάκελο της προσφοράς Πρακτικό του αρμοδίου οργάνου ή σε περίπτωση φυσικού προσώπου εξουσιοδότηση, δια της οποίας εξουσιοδοτούνται τα τρίτα πρόσωπα να παρευρίσκονται κατά την αποσφράγιση των προσφορών. Επισημαίνεται ότι εφόσον για λογαριασμό κάποιου προσφέροντος παρίσταται πρόσωπο από τα ως άνω, δύναται να συνοδεύεται από τρίτα πρόσωπα που θα δηλώσει ενώπιον της αρμόδιας Επιτροπής, προς διευκόλυνση του έργου του.

3. Η Επιτροπή Κρίσης παραλαμβάνει τις προσφορές των Διαγωνιζομένων και καταγράφει την επωνυμία τους στο Πρακτικό Αποσφράγισης Προσφορών, κατά σειρά παράδοσης. Με την εκπνοή της ώρας λήξης παραλαβής προσφορών, ο Πρόεδρος της Επιτροπής παραλαμβάνει από την Υπηρεσία του Πρωτοκόλλου τις προσφορές που έχουν κατατεθεί εκεί και καταγράφει στο Πρακτικό Αποσφράγισης τα ονόματα των αντίστοιχων Διαγωνιζομένων οπότε και κηρύσσει περαιωμένη τη διαδικασία παραλαβής των προσφορών.

4. Στη συνέχεια η Επιτροπή αποσφραγίζει τους ΦΑΚΕΛΟΥΣ ΠΡΟΣΦΟΡΑΣ με τη σειρά με την οποία έχουν καταγραφεί οι Διαγωνιζόμενοι και ελέγχει την ύπαρξη των ΦΑΚΕΛΩΝ Α', Β' και Γ'. Εάν μέσα στο ΦΑΚΕΛΟ ΠΡΟΣΦΟΡΑΣ δεν ανευρεθούν και οι τρεις φάκελοι, τότε η προσφορά δε γίνεται αποδεκτή και επιστρέφεται, ως απαράδεκτη, χωρίς δικαίωμα προσφυγής.

5. Μετά αποσφραγίζεται ο ΦΑΚΕΛΟΣ Α, μονογράφονται όλα τα έγγραφα και στοιχεία που υπάρχουν και ελέγχεται αν τα σχετικά έγγραφα αναγράφονται και στον Πίνακα περιεχομένων που υποχρεούται να έχει συντάξει ο διαγωνιζόμενος.
   Μετά την καταγραφή όλων των στοιχείων του ΦΑΚΕΛΟΥ Α η Επιτροπή ελέγχει τα στοιχεία που περιέχονται σ' αυτόν.

   Κατά τη διαδικασία αξιολόγησης των προσφορών, η αρμόδια Επιτροπή μπορεί να καλεί τους προσφέροντες, σύμφωνα με τις διατάξεις του άρθρου 310 του ν. 4412/2016, να διευκρινίζουν ή να συμπληρώνουν τα έγγραφα ή τα δικαιολογητικά ή το περιεχόμενο του Φακέλου Α της προσφοράς που έχουν υποβάλει, μέσα σε εύλογη προθεσμία ή οποία δεν μπορεί να είναι μικρότερη από επτά (7) ημέρες από την ημερομηνία κοινοποίησης της σχετικής πρόσκλησης. Οποιαδήποτε διευκρίνιση ή συμπλήρωση που υποβάλλεται χωρίς να έχει ζητηθεί από τον αναθέτοντα φορέα δεν λαμβάνεται υπόψη.

   Προσφορές οι οποίες δεν θα περιλαμβάνουν στο Φάκελο Α Υπεύθυνες Δηλώσεις νομιμοποίησης, εκπροσώπησης και απόφασης συμμετοχής, αποδοχής όρων και ισχύος προσφορών και μη συνδρομής λόγων αποκλεισμού, καθώς και την Εγγυητική Επιστολή Συμμετοχής θα απορρίπτονται.
   Η υποβολή εκ των υστέρων των πιο πάνω στοιχείων με τυχόν προσφυγή, δεν είναι αποδεκτή.
   Η ΔΕΗ ΑΕ δύναται να κάνει δεκτές συμπληρώσεις ή/και διευκρινίσεις που υποβάλλονται, κατόπιν αιτήματός της, επί των παραπάνω υποβληθέντων μαζί με την προσφορά εγγράφων, εφόσον ο προσφέρων με τις συμπληρώσεις και διευκρινίσεις αυτές συμμορφώνεται πλήρως με τους όρους και τις απαιτήσεις της διακήρυξης.

   Ειδικότερα για την Εγγυητική Επιστολή Συμμετοχής γίνεται αποδεκτή συμπλήρωσή της μόνον προς πλήρη συμμόρφωση με το συμπεριλαμβανόμενο στη διακήρυξη υπόδειγμα αυτής. Οι εκ των υστέρων σχετικές συμπληρώσεις / διευκρινίσεις δεν αναπληρώνουν τα βασικά στοιχεία αυτής, τα οποία είναι η εκδούσα αρχή, ο υπέρ του οποίου παρέχεται η εγγύηση, το ποσό, ο αριθμός της Εγγυητικής Επιστολής, τα στοιχεία του διαγωνισμού και η υπογραφή του εκδότη, και ο μετέχων οφείλει να υποβάλει με την προσφορά του.

6. Σε κάθε Διαγωνιζόμενο που αποκλείστηκε από την Επιτροπή Αποσφράγισης θα επιστρέφονται, επί αποδείξει, σφραγισμένοι όπως υποβλήθηκαν ο **ΦΑΚΕΛΟΣ Β'**, ο **ΦΑΚΕΛΟΣ Γ'**, καθώς και η Εγγυητική Επιστολή Συμμετοχής.

Η επιστροφή αυτή πραγματοποιείται μετά τη λήξη της προθεσμίας που καθορίζεται στο **Άρθρο 9** του παρόντος για υποβολή Προσφυγών, εφόσον ο Διαγωνιζόμενος που αποκλείστηκε δεν έχει υποβάλει Προσφυγή. Επίσης μπορεί τα στοιχεία αυτά να επιστραφούν και πριν από τη λήξη της προθεσμίας αυτής, εφόσον ο Διαγωνιζόμενος δηλώσει εγγράφως στον Πρόεδρο της Επιτροπής ότι παραιτείται από το δικαίωμα υποβολής Προσφυγών. Σε αντίθετη περίπτωση οι **ΦΑΚΕΛΟΙ Β και Γ** και η Εγγυητική Επιστολή Συμμετοχής θα επιστραφούν στο Διαγωνιζόμενο μετά την έκδοση τυχόν απορριπτικής απόφασης της ΔΕΗ επί της Προσφυγής του. Τα στοιχεία του ΦΑΚΕΛΟΥ Α, πλην της Εγγυητικής Επιστολής Συμμετοχής, θα κρατηθούν από τη ΔΕΗ κατά την κρίση της.

7. Στη συνέχεια η Επιτροπή Κρίσης σε δημόσια συνεδρίαση αποσφραγίζει, με τη σειρά που έχουν καταγραφεί οι Διαγωνιζόμενοι, τους **ΦΑΚΕΛΟΥΣ Β'** εκείνων που έγιναν τελικά αποδεκτοί, μονογράφει όλα τα έγγραφα και στοιχεία που υπάρχουν και ελέγχει αν τα σχετικά έγγραφα αναγράφονται στον Πίνακα Περιεχομένων που υποχρεούται να έχει συντάξει ο διαγωνιζόμενος. Ο Πρόεδρος ανακοινώνει στους παρευρισκόμενους τα κύρια τεχνικά στοιχεία που περιέχονται στο ΦΑΚΕΛΟ Β' που αποσφραγίστηκε. Μπορεί επίσης να ανακοινώσει και οποιοδήποτε άλλο στοιχείο του ζητηθεί από τους εκπροσώπους των Διαγωνιζομένων, μόνο με τη σύμφωνη γνώμη του προσφέροντος.

8. Κατά τη διαδικασία κάθε φάσης δημόσιας αποσφράγισης προσφορών/αιτήσεων συμμετοχής του διαγωνισμού και συγκεκριμένα μετά το άνοιγμα των φακέλων των προσφορών και τη μονογραφή όλων των εγγράφων και στοιχείων που υπάρχουν σε αυτούς από την αρμόδια Επιτροπή, οι νόμιμοι εκπρόσωποι των συμμετεχόντων στη φάση αυτή δύνανται να ζητήσουν και η Επιτροπή υποχρεούται να τους επιτρέψει να δουν κάθε στοιχείο των προσφορών των συνδιαγωνιζομένων, που δεν εμπεριέχει πληροφορίες οι οποίες έχουν χαρακτηριστεί εμπιστευτικές από τον οικείο προσφέροντα. Με την ολοκλήρωση της διαδικασίας αποσφράγισης ολοκληρώνεται και η διαδικασία παροχής πρόσβασης των διαγωνιζομένων στα στοιχεία των προσφορών των συνδιαγωνιζομένων.

Άρθρο 8
Αξιολόγηση Προσφορών

1. Ο Διαγωνισμός για ανάδειξη Αναδόχου, ικανού για την έγκαιρη, έντεχνη, άρτια και οικονομική εκτέλεση της Παροχής Υπηρεσίας, γίνεται μεταξύ των τεχνικά και οικονομικά αποδεκτών προσφορών και το κριτήριο κατακύρωσης είναι η πλέον συμφέρουσα από οικονομική άποψη προσφορά, βάσει της τιμής, τηρουμένων των διατάξεων της σχετικής νομοθεσίας. Για τον προσδιορισμό της χαμηλότερης συγκριτικά τιμής, ειδικά για το είδος με **α/α 13** του τιμολογίου της προσφοράς θα λαμβάνεται η τιμή των **6,80 ΕΥΡΩ** ανά εργατοώρα στην περίπτωση που η προσφερόμενη τιμή από τον Διαγωνιζόμενο είναι μικρότερη από την προαναφερθείσα και η τιμή των **10,50 ΕΥΡΩ** ανά εργατοώρα στην περίπτωση που η προσφερόμενη τιμή από τον Διαγωνιζόμενο είναι μεγαλύτερη από την προαναφερθείσα. Εάν μειοδότης του διαγωνισμού αναδειχθεί ο προσφέρων με τιμές χαμηλότερες των **6,80 ΕΥΡΩ** ανά εργατοώρα ή μεγαλύτερες των **10,50 ΕΥΡΩ** ανά εργατοώρα, στη σύμβαση που θα συναφθεί, οι τιμές της εργατοώρας για απολογιστικές εργασίες θα είναι οι παραπάνω αντιστοίχως αναφερθείσες.

2. Κατά τη διαδικασία αξιολόγησης των προσφορών η αρμόδια Επιτροπή μπορεί να καλεί τους Προσφέροντες, σύμφωνα με τις διατάξεις του άρθρου 310 του ν. 4412/2016, να διευκρινίζουν ή να συμπληρώνουν τα έγγραφα ή τα δικαιολογητικά ή το περιεχόμενο της τεχνικής ή οικονομικής προσφοράς που έχουν υποβάλει, μέσα σε εύλογη προθεσμία ή οποία δεν μπορεί να είναι μικρότερη από επτά (7) ημέρες από την ημερομηνία κοινοποίησης της σχετικής πρόσκλησης. Οποιαδήποτε διευκρίνιση ή συμπλήρωση που υποβάλλεται χωρίς να έχει ζητηθεί από τον αναθέτοντα φορέα δεν λαμβάνεται υπόψη.

3. Η Επιτροπή προβαίνει σε λεπτομερή έλεγχο και αξιολόγηση όλων των δικαιολογητικών και στοιχείων που περιέχονται στο ΦΑΚΕΛΟ Β', προκειμένου να διαπιστώσει αν η προσφορά του Διαγωνιζόμενου ανταποκρίνεται πλήρως στις απαιτήσεις της Διακήρυξης, όσον αφορά τη δυνατότητα του Διαγωνιζόμενου να κατασκευάσει τις εργασίες έντεχνα, έγκαιρα και άρτια.
Η Επιτροπή Κρίσης, προκειμένου να φέρει σε πέρας το έργο αυτό, μπορεί να επικοινωνεί απευθείας με τους Διαγωνιζόμενους, για την παροχή αναγκαίων διευκρινίσεων, σχετικά με το τεχνικό μέρος της προσφοράς, υπό τον όρο ότι οι διευκρινίσεις αυτές δεν θα αποτελούν σε καμιά περίπτωση αντιπροσφορά.

4. Στη συνέχεια, η Επιτροπή Κρίσης ανακοινώνει εγγράφως στον κάθε Διαγωνιζόμενο το αποτέλεσμα της τεχνικής κρίσης που αφορά στη δική του προσφορά.
Οι Διαγωνιζόμενοι, των οποίων απορρίπτονται οι προσφορές, έχουν δικαίωμα άσκησης προσφυγής, σύμφωνα με τα οριζόμενα στο Άρθρο 9 του παρόντος Τεύχους.

5. Μετά την εκδίκαση των τυχόν Προσφυγών, η Επιτροπή Κρίσης προσκαλεί εγγράφως τους Διαγωνιζόμενους, που οι προσφορές τους έχουν γίνει τεχνικά αποδεκτές, να παραστούν στην αποσφράγιση του ΦΑΚΕΛΟΥ Γ' (οικονομική προσφορά), ορίζοντας την ημερομηνία, την ώρα και τον τόπο αποσφράγισης του ΦΑΚΕΛΟΥ Γ'.
Ακολούθως, την καθορισμένη ημέρα, αποσφραγίζεται ο ΦΑΚΕΛΟΣ Γ', μονογράφονται και αριθμούνται όλα τα έγγραφα και στοιχεία που υπάρχουν με δύο αριθμούς από τους οποίους ο πρώτος αντιστοιχεί στον αριθμό της προσφοράς και ο δεύτερος (με πρόθεμα Γ) αντιστοιχεί στον αριθμό του εγγράφου.

6. Η Επιτροπή Κρίσης ελέγχει καταρχήν αν οι Διαγωνιζόμενοι υπέβαλαν με το ΦΑΚΕΛΟ Γ' όλα τα δικαιολογητικά και στοιχεία που απαιτούνται, σύμφωνα με την παράγραφο 4 του άρθρου 6 του παρόντος Τεύχους και ο Πρόεδρος ανακοινώνει στους παρευρισκόμενους τα κύρια, κατά την κρίση της Επιτροπής Κρίσης, οικονομικά στοιχεία των προσφορών. Μπορεί επίσης να ανακοινώσει και οποιοδήποτε άλλο στοιχείο προσφοράς του ζητηθεί από τους εκπροσώπους των διαγωνιζομένων, μόνο με τη σύμφωνη γνώμη του προσφέροντος.

7. Η Επιτροπή Κρίσης ελέγχει την ύπαρξη λογιστικών σφαλμάτων και προβαίνει στην επαλήθευση της ομαλότητας των τιμών και στην τυχόν απαιτούμενη ομαλοποίηση των ανωμάλων τιμών και τέλος συντάσσει τον πίνακα μειοδοσίας.

8. Μετά την ολοκλήρωση της αξιολόγησης των προσφορών και τον καθορισμό της σειράς μειοδοσίας, συμπεριλαμβανομένων της ολοκλήρωσης της διαδικασίας κλήρωσης, σε περίπτωση πλειόνων μειοδοτών λόγω ισοτιμίας των προσφορών, καθώς και της εκδίκασης τυχόν Προσφυγών, από την αρμόδια Επιτροπή προσκαλείται/ούνται ο /οι προσφέρων/οντες για τον/τους οποίο/ους πρόκειται να προταθεί να γίνει κατακύρωση, εντός προθεσμίας κατά μέγιστο είκοσι (20) ημερών από τη σχετική ειδοποίηση, που

του/τους αποστέλλεται εγγράφως με τηλεομοιοτυπία (FAX) ή ηλεκτρονικά, να προσκομίσει/ουν τα αποδεικτικά της παραγράφου 2.7. - Άρθρο 6 ''Περιεχόμενο Προσφοράς'' του παρόντος Τεύχους 2.

Το δικαίωμα συμμετοχής και οι όροι και προϋποθέσεις συμμετοχής, όπως ορίστηκαν στο Άρθρο 3 ‘’Συμμετοχή στο Διαγωνισμό'' του Τεύχους 1 ΠΡΟΣΚΛΗΣΗ, κρίνονται κατά την ημερομηνία λήξης της προθεσμίας υποβολής των προσφορών, κατά την υποβολή των δικαιολογητικών συμμετοχής και κατά τη σύναψη της σύμβασης. Αν στις ειδικές διατάξεις που διέπουν την έκδοσή τους δεν προβλέπεται χρόνος ισχύος των δικαιολογητικών, θεωρούνται έγκυρα και ισχύοντα εφόσον φέρουν ημερομηνία έκδοσης εντός των έξι μηνών που προηγούνται της ημερομηνίας λήξης της προθεσμίας υποβολής των προσφορών. Οι ένορκες βεβαιώσεις που τυχόν προσκομίζονται για αναπλήρωση δικαιολογητικών πρέπει επίσης να φέρουν ημερομηνία εντός των έξι μηνών που προηγούνται της ημερομηνίας λήξης της προθεσμίας υποβολής των προσφορών.

Τα υπόψη δικαιολογητικά θα κατατίθενται στο πρωτόκολλο της Υπηρεσίας που διενεργεί τη διαγωνιστική διαδικασία με διαβιβαστικό, **(ΔΥΠΠ, Χαλκοκονδύλη 22, Τ.Κ 104 32 ΑΘΗΝΑ)**, στο οποίο θα αναφέρονται αναλυτικά τα προσκομιζόμενα συνημμένα έγγραφα – δικαιολογητικά. Αυτά θα είναι τοποθετημένα μέσα σε κλειστό φάκελο, στον οποίο θα αναγράφονται (εξωτερικά) ευκρινώς με κεφαλαία γράμματα:

α) Τα πλήρη στοιχεία του οικονομικού φορέα.
β) Η Περιγραφή «Δικαιολογητικά νομιμοποίησης και μη συνδρομής λόγων αποκλεισμού».
γ) Ο αριθμός και η ημερομηνία διενέργειας του Διαγωνισμού.
δ) Το αντικείμενο του Διαγωνισμού.

Ακολούθως, η αρμόδια Επιτροπή προβαίνει στον έλεγχο των δικαιολογητικών συμμετοχής. Αν δεν προσκομισθούν δικαιολογητικά ή υπάρχουν ελλείψεις σε αυτά που υποβλήθηκαν παρέχεται προθεσμία στο/στους μειοδότη/ες να τα προσκομίσει/ουν ή να τα συμπληρώσει/ουν μέσα σε προθεσμία πέντε (5) ημερών από την κοινοποίηση σχετικής έγγραφης ειδοποίησης σε αυτόν/ους. Η ΔΕΗ Α.Ε. δύναται να παρατείνει την ως άνω προθεσμία κατά μέγιστο άλλες δεκαπέντε (15) ημέρες, εφόσον αιτιολογείται αυτό επαρκώς.
Όταν ο /οι μειοδότες προσκομίσει/ουν το σύνολο των αποδεικτικών στοιχείων, τότε παρέχεται η δυνατότητα στους λοιπούς συμμετέχοντες που υπέβαλαν παραδεκτές προσφορές να ασκήσουν το δικαίωμα πρόσβασης σε αυτά σύμφωνα με τα αναφερόμενα στην **παράγραφο 8, του Άρθρου 7 ‘’Παραλαβή και Αποσφράγιση Προσφορών’’** του παρόντος Τεύχους 2.

Σε περίπτωση που ο υποψήφιος ανάδοχος, μετά τη χορηγηθείσα παράταση, δεν υποβάλει εμπρόθεσμα όλα ή μέρος των κατά περίπτωση απαιτούμενων δικαιολογητικών ή αποδειχτεί κατά τη διαδικασία του ελέγχου, ότι δεν πληροί τις προϋποθέσεις συμμετοχής στο διενεργηθέντα διαγωνισμό, τεκμαίρεται ο αποκλεισμός του από την περαιτέρω διαδικασία και ζητείται από το συμμετέχοντα με την αμέσως επόμενη πλέον συμφέρουσα από οικονομικής άποψης προσφορά βάσει των ειδικών κριτηρίων της σύμβασης να προσκομίσει τα υπόψη δικαιολογητικά. Αν κανένας από τους συμμετέχοντες δεν υποβάλει - προσκομίσει ένα ή περισσότερα από τα έγγραφα και δικαιολογητικά κατακύρωσης, ο διαγωνισμός ματαιώνεται.

Πριν από την κοινοποίηση στον/στους υποψήφιο/ους ανάδοχο/ους της απόφασης κατακύρωσης αυτός/οι προσκαλείται/ούνται από τη ΔΕΗ Α.Ε. και υποχρεούται/ούνται να επικαιροποιήσει/ουν όσα εκ των δικαιολογητικών μη συνδρομής λόγων αποκλεισμού της παραγράφου 2.7 έχει παρέλθει η ισχύς τους καθώς και τις σχετικές υπεύθυνες δηλώσεις.

Μετά την προσκόμιση του συνόλου των απαιτούμενων δικαιολογητικών και στοιχείων από το/ τους μειοδότη/ες προσκαλούνται όλοι οι διαγωνιζόμενοι που υπέβαλαν παραδεκτή προσφορά να προσέλθουν σε καθορισμένο χρόνο και τόπο να λάβουν γνώση (θεώρηση) αυτών.

9. Κατά τη διενέργεια της διαγωνιστικής διαδικασίας για τη σύναψη της σύμβασης, η ΔΕΗ Α.Ε. ενημερώνει, σύμφωνα με τις διατάξεις του άρθρου 300 του ν. 4412/2016, όλους τους προσφέροντες για τους λόγους απόρριψης της προσφοράς, κάθε προσφέροντα που έχει υποβάλει παραδεκτή προσφορά για τον επιλεγέντα υποψήφιο ανάδοχο με αναφορά στα χαρακτηριστικά και στα πλεονεκτήματα της προσφοράς του, μέσα σε εύλογη προθεσμία ή οποία δεν μπορεί να είναι μεγαλύτερη από δέκα πέντε (15) ημέρες από την ημερομηνία κοινοποίησης του σχετικού αιτήματος.

Άρθρο 9
Προσφυγές Διαγωνιζομένων

Για τις διαφορές που αναφύονται καθ' όλα τα στάδια της Διαγωνιστικής διαδικασίας μεταξύ της ΔΕΗ Α.Ε. ως Αναθέτοντα Φορέα και των Οικονομικών Φορέων, ισχύουν οι διαδικασίες που αναφέρονται στις διατάξεις του Βιβλίου IV του ν. 4412/2016 όπως εκάστοτε ισχύουν.

Άρθρο 10
Κατακύρωση - Ματαίωση διαδικασίας, μερική ακύρωση και επανάληψη διαδικασίας, αναμόρφωση αποτελεσμάτων διαδικασίας

1. Ο Διαγωνισμός δεν ολοκληρώνεται πριν εγκριθεί το αποτέλεσμά του από τα εξουσιοδοτημένα όργανα της Επιχείρησης. Η εγκριτική απόφαση περιλαμβάνει και τυχόν βελτιώσεις της προσφοράς που γίνονται δεκτές από τον Διαγωνιζόμενο.

2. Η κατακύρωση ανάθεσης της Παροχής Υπηρεσίας γνωστοποιείται στον Ανάδοχο με επιστολή με την οποία καλείται μέσα σε προθεσμία δεκαπέντε (15) ημερών να προσέλθει για την κατάρτιση και υπογραφή της Σύμβασης. Εφόσον ο Ανάδοχος δεν προσέλθει στην ως άνω προθεσμία η Επιχείρηση δικαιούται να τον κηρύξει έκπτωτο.

3. Σε περίπτωση Σύμπραξης Επιχειρήσεων, η κατακύρωση θα γίνει στο όνομα όλων των Συμπραττουσών Επιχειρήσεων και στη Σύμβαση θα αναφέρεται το διακριτό αντικείμενο που θα εκτελέσει και το τίμημα που θα τιμολογήσει το κάθε μέλος ξεχωριστά.

4. Η ΔΕΗ ΑΕ ματαιώνει τη διαδικασία σύναψης σύμβασης, εφόσον:

   α. η διαδικασία απέβη άγονη λόγω μη υποβολής προσφορών ή λόγω απόρριψης όλων των προσφορών ή αποκλεισμού όλων των προσφορών των Διαγωνιζομένων.

β. κανένας από τους προσφέροντες δεν προσέλθει για την υπογραφή της σύμβασης.

5. Επίσης, η ΔΕΗ διατηρεί το δικαίωμα:

5.1 να ματαιώσει τη Διαδικασία σύναψης σύμβασης στο σύνολο ή σε μέρος αυτής, εφόσον κρίνει ότι:

α. η Διαδικασία διεξήχθη χωρίς τήρηση των προβλεπομένων κανόνων, με συνέπεια τον επηρεασμό του αποτελέσματος

β. το αποτέλεσμα της Διαδικασίας είναι μη ικανοποιητικό για την Επιχείρηση

γ. ο ανταγωνισμός υπήρξε ανεπαρκής

δ. μεταβλήθηκαν οι ανάγκες της Επιχείρησης

ε. δεν είναι δυνατή η κανονική εκτέλεση της σύμβασης, λόγω ανωτέρας βίας

5.2 να ακυρώσει μερικά τη διαδικασία αν διαπιστωθούν σφάλματα ή παραλείψεις σε οποιοδήποτε στάδιο αυτής ή να αναμορφώσει ανάλογα το αποτέλεσμά της ή να αποφασίσει την επανάληψή της από το σημείο που εμφιλοχώρησε το σφάλμα ή η παράλειψη.

Άρθρο 11
Κατάρτιση Σύμβασης

Η Σύμβαση για την εκτέλεση της Παροχής Υπηρεσίας καταρτίζεται με βάση τους όρους της Διακήρυξης και την προσφορά του Αναδόχου όπως αυτοί τελικά διαμορφώθηκαν και εγκρίθηκαν από το αρμόδιο όργανο της Επιχείρησης.

Άρθρο 12
Επιφυλάξεις και δικαιώματα ΔΕΗ

1. Η συμμετοχή στο Διαγωνισμό (υποβολή προσφοράς) ισοδυναμεί με δήλωση του Διαγωνιζόμενου ότι έλαβε πλήρη γνώση των όρων καθώς και όλων των στοιχείων και τευχών του Διαγωνισμού.

2. Η ΔΕΗ επιφυλάσσεται να μεταθέσει την ημερομηνία υποβολής των προσφορών ή να επιφέρει οποιεσδήποτε τροποποιήσεις στα Τεύχη της Διακήρυξης. Οι τροποποιήσεις αυτές θα περιλαμβάνονται σε Συμπλήρωμα της Διακήρυξης, η έκδοση του οποίου θα ανακοινώνεται από τον Τύπο.

3. Η ΔΕΗ δεν θα έχει ευθύνη ή υποχρέωση, σε καμία περίπτωση, να αποζημιώσει τους Διαγωνιζομένους για οποιαδήποτε δαπάνη ή ζημιά που θα έχουν υποστεί για την προετοιμασία και υποβολή της προσφοράς τους, ιδιαίτερα στην περίπτωση που δε θα γίνει δεκτή η προσφορά τους ή θ' αναβληθεί ή ακυρωθεί ή ματαιωθεί ο Διαγωνισμός σ' οποιοδήποτε στάδιο και χρόνο και για οποιοδήποτε λόγο ή αιτία. Κατά συνέπεια αυτοί που συμμετέχουν στο Διαγωνισμό και υποβάλλουν προσφορά, ανεξάρτητα αν

έγιναν ή όχι τελικά δεκτοί, δεν αποκτούν κανένα απολύτως δικαίωμα κατά της ΔΕΗ από τη Διακήρυξη αυτή και τη συμμετοχή τους στο Διαγωνισμό.

4. Η Προσφορά των Διαγωνιζομένων, η οποία υποβάλλεται με βάση τους όρους της Διακήρυξης, θεωρείται ως πρόταση προς τη ΔΕΗ και όχι ως αποδοχή πρότασής της.

5. Κάθε παράλειψη στην υποβολή της προσφοράς ή στην υπογραφή οποιουδήποτε εγγράφου, δε δίνει το δικαίωμα στον Διαγωνιζόμενο να την επικαλεστεί προκειμένου να τύχει εξαιρέσεως ή ελαττώσεως των υποχρεώσεών του.

6. Οι όροι και οι περιορισμοί που αφορούν στην υποβολή των προσφορών είναι προς όφελος της ΔΕΗ, η οποία δικαιούται να παραιτηθεί απ' αυτούς, χωρίς αυτό να δημιουργεί κανένα δικαίωμα στους Διαγωνιζόμενους ή σε άλλους τρίτους.

ΠΙΝΑΚΑΣ ΕΜΠΕΙΡΙΑΣ & ΣΥΣΤΑΣΕΩΝ

α/α	Τίτλος εργασιών	Περιγραφή εργασιών	Αποδέκτης Υπηρεσιών (αντισυμβαλλόμενος)	Τόπος Παροχής Υπηρεσιών	Προϋπολογισμός (σε ΕΥΡΩ)	Ποσοστό συμμετοχής στην εκτέλεση των εργασιών	Περίοδος εκτέλεσης των εργασιών	Βεβαιώσεις καλής εκτέλεσης εργασιών

ΔΙΕΥΘΥΝΣΗ ΥΛΙΚΟΥ ΚΑΙ ΠΡΟΜΗΘΕΙΩΝ ΠΑΡΑΓΩΓΗΣ
ΧΑΛΚΟΚΟΝΔΥΛΗ 22, 104 32 ΑΘΗΝΑ

ΔΙΑΚΗΡΥΞΗ : ΔΥΠΠ-1407

ΑΝΤΙΚΕΙΜΕΝΟ : «Συγκόλληση ιμάντων και προληπτική – επισκευαστική συντήρηση μηχανολογικού εξοπλισμού του συστήματος λιγνίτη και τέφρας του ΑΗΣ Αγ. Δημητρίου»

ΤΕΥΧΟΣ 3

ΣΧΕΔΙΟ ΣΥΜΦΩΝΗΤΙΚΟΥ

Σ Χ Ε Δ Ι Ο Σ Υ Μ Φ Ω Ν Η Τ Ι Κ Ο Υ

ΠΙΝΑΚΑΣ ΠΕΡΙΕΧΟΜΕΝΩΝ

Άρθρο 1 Τεύχη της Σύμβασης

Άρθρο 2 Αντικείμενο της Σύμβασης

Άρθρο 3 Συμβατικό Τίμημα

Άρθρο 4 Τρόπος Πληρωμής

Άρθρο 5 Προθεσμίες πέρατος - Προγράμματα Εκτέλεσης Εργασιών

Άρθρο 6 Ποινικές Ρήτρες

Άρθρο 7 Εγγυήσεις Καλής Εκτελέσεως

Άρθρο 8 Αναθεώρηση Τιμών

Άρθρο 9 Εγγυήσεις αναφορικά με την επίκληση ικανοτήτων Τρίτου

Άρθρο 10 Τροποποίηση της Σύμβασης

Άρθρο 11 Ευθύνη Κοινοπραξίας Επιχειρήσεων

Άρθρο 12 Ισχύς Σύμβασης

ΔΙΕΥΘΥΝΣΗ ΥΛΙΚΟΥ ΚΑΙ ΠΡΟΜΗΘΕΙΩΝ ΠΑΡΑΓΩΓΗΣ
ΧΑΛΚΟΚΟΝΔΥΛΗ 22, 104 32 ΑΘΗΝΑ

ΔΙΑΚΗΡΥΞΗ : ΔΥΠΠ-1407

ΑΝΤΙΚΕΙΜΕΝΟ : «Συγκόλληση ιμάντων και προληπτική – επισκευαστική συντήρηση μηχανολογικού εξοπλισμού του συστήματος λιγνίτη και τέφρας του ΑΗΣ Αγ. Δημητρίου»

Σ Χ Ε Δ Ι Ο Σ Υ Μ Φ Ω Ν Η Τ Ι Κ Ο Υ

Στην Αθήνα σήμερα στις ..... τα συμβαλλόμενα μέρη, αφενός η Δημόσια Επιχείρηση Ηλεκτρισμού που θα αποκαλείται στο εξής Επιχείρηση ή ΔΕΗ η οποία έχει έδρα στην Αθήνα, οδός Χαλκοκονδύλη αρ. 30 με Α.Φ.Μ 090000045/Δ.Ο.Υ:ΦΑΕ ΑΘΗΝΩΝ και εκπροσωπείται νόμιμα σ' αυτή την περίπτωση από τον κ.....και αφ' ετέρου ..... που θα αποκαλείται στο εξής Ανάδοχος και έχει έδρα στην ..... οδός ..... αριθ. ..... με Α.Φ.Μ ..... Δ.Ο.Υ .....και εκπροσωπείται νόμιμα σ' αυτή την περίπτωση από τον ..... συνομολόγησαν τη Σύμβαση αυτή και συμφώνησαν τους όρους που αναγράφονται παρακάτω, χωρίς καμιά επιφύλαξη.

Άρθρο 1
Τεύχη της Σύμβασης

1. Η Σύμβαση αποτελείται από τα παρακάτω Τεύχη τα οποία υπογεγραμμένα από τα συμβαλλόμενα μέρη αποτελούν ένα ενιαίο σύνολο :

α. Συμφωνητικό
β. Τιμολόγιο
γ. Προμέτρηση-Προϋπολογισμός
δ. Ειδικοί Όροι
ε. Τεχνικές Προδιαγραφές
στ. Γενικοί Όροι
ζ. Ασφαλίσεις

2. Η σειρά με την οποία αναφέρονται τα Τεύχη στην προηγούμενη παράγραφο καθορίζει τη σειρά ισχύος των όρων καθενός απ' αυτά, σε περίπτωση που υπάρχουν διαφορές στο κείμενο ή στην ερμηνεία των όρων δύο ή περισσοτέρων Τευχών.

3. Ρητά συμφωνείται μεταξύ των συμβαλλομένων μερών ότι η Σύμβαση αυτή αποτελεί τη μοναδική συμφωνία που υπάρχει μεταξύ τους για τις υπόψη εργασίες και ότι όλα τα έγγραφα που τυχόν ανταλλάχθηκαν μεταξύ τους, πριν από την υπογραφή της, καθώς και οι τυχόν συζητήσεις και συμφωνίες, οποιασδήποτε φύσης και περιγραφής, που έγιναν προφορικά ή σιωπηρά και δεν συμπεριλήφθηκαν στη Σύμβαση αυτή θεωρούνται ότι δεν έχουν ισχύ, ότι στερούνται οποιουδήποτε νομικού αποτελέσματος, ότι δε θα δεσμεύουν τους συμβαλλόμενους και ότι δε θα ληφθούν υπόψη για την ερμηνεία των όρων της Σύμβασης αυτής.

   Οποιαδήποτε πράξη ή ενέργεια του Αναδόχου, απαραίτητη για την ολοκλήρωση των εργασιών, πρέπει να είναι σε απόλυτη συμφωνία προς τις απαιτήσεις και τις διατάξεις της Σύμβασης, ακόμη και αν η πράξη ή ενέργεια αυτή δεν αναφέρεται ειδικά στη Σύμβαση.

4. Επίσης συμφωνείται ρητά ότι όλοι οι όροι της Σύμβασης είναι εξ ίσου ουσιώδεις και ότι κάθε μελλοντική τροποποίηση οποιουδήποτε Τεύχους της Σύμβασης θα γίνεται μόνο εγγράφως (Συμπληρώματα, Εντολές Τροποποιήσεως κλπ.).

Άρθρο 2
Αντικείμενο της Σύμβασης

Με τη Σύμβαση αυτή η Επιχείρηση αναθέτει και ο Ανάδοχος αναλαμβάνει την υποχρέωση να προβεί στην έγκαιρη, έντεχνη, άρτια, οικονομική και ασφαλή εκτέλεση της Παροχής Υπηρεσίας «Συγκόλληση ιμάντων και προληπτική – επισκευαστική συντήρηση μηχανολογικού εξοπλισμού του συστήματος λιγνίτη και τέφρας του ΑΗΣ Αγ. Δημητρίου» .

Άρθρο 3
Συμβατικό Τίμημα

1. Το Συμβατικό Τίμημα (Συμβατικός Προϋπολογισμός) των εργασιών, όπως αυτές περιγράφονται στο Άρθρο 2 του παρόντος Συμφωνητικού, ανέρχεται σε ..... ΕΥΡΩ ..... (.....) πλέον Φ.Π.Α .

2. Το Συμβατικό Τίμημα υπολογίστηκε ως άθροισμα των γινομένων των τιμών μονάδας του "Τιμολογίου" επί τις αντίστοιχες ποσότητες που αναγράφονται στο τεύχος "Προμέτρηση-Προϋπολογισμός" και των κατ' αποκοπή τιμών.

3. Οι αναφερόμενες ποσότητες στο Τεύχος Προμέτρηση-Προϋπολογισμός έχουν αναγραφεί κατά προσέγγιση και είναι ενδεικτικές και κατ' ουδένα τρόπο συνιστούν δέσμευση της Επιχείρησης. Συνεπώς θα υπόκεινται σε αυξομειώσεις, οι οποίες μπορούν να προκύψουν είτε λόγω σφαλμάτων, είτε λόγω μεταβολών, τις οποίες η Επιχείρηση δικαιούται να επιφέρει, σύμφωνα με τις διατάξεις της παρούσας Σύμβασης.

Οι πληρωμές θα γίνονται μόνο για τις πραγματικά εκτελεσθείσες ποσότητες εργασιών.
Τα ποσά που ο Ανάδοχος δικαιούται να εισπράξει βάσει της παρούσας Σύμβασης υπολογίζονται ως άθροισμα :

- Των ποσών που προκύπτουν από την πρόσθεση των γινομένων των ποσοτήτων των επί μέρους εργασιών, όπως αυτές τελικά θα καθοριστούν στις εγκεκριμένες τελικές επιμετρήσεις, επί τις αντίστοιχες τιμές μονάδας του Τιμολογίου ή τις τιμές μονάδας νέων εργασιών και

- Των ποσών που προκύπτουν από την πρόσθεση των γινομένων των ποσοστών των επί μέρους εργασιών που εκτελέστηκαν, όπως τα ποσοστά αυτά καθορίζονται στις εγκεκριμένες τελικές επιμετρήσεις, επί τις αντίστοιχες κατ' αποκοπή τιμές.

4. Το Συμβατικό Τίμημα είναι σταθερό και δεν υπόκειται σε αναθεώρηση.

5. Τον Ανάδοχο βαρύνουν όλες οι δαπάνες για εκτελωνισμούς, φόρους, τέλη, δασμούς, κρατήσεις και οποιεσδήποτε άλλες νόμιμες επιβαρύνσεις, όπως ισχύουν κατά το χρόνο που δημιουργείται η υποχρέωση καταβολής τους και που αναφέρονται στο Άρθρο 37 των Γενικών Όρων.
   Επίσης, μεταξύ των φόρων και τελών τους οποίους επιβαρύνεται ο Ανάδοχος, συμπεριλαμβάνεται και η κράτηση 0,06% (ά.350 § 3 ν.4412/2016) η οποία υπολογίζεται επί της αξίας κάθε πληρωμής προ φόρων και κρατήσεων της σύμβασης.
   Δεν περιλαμβάνουν το Φόρο Προστιθέμενης Αξίας (ΦΠΑ) του ν. 2859/2000 ως ισχύει, ο οποίος βαρύνει τη ΔΕΗ Α.Ε.

Άρθρο 4
Τρόπος Πληρωμής

Με τις προϋποθέσεις του Άρθρου 34 των Γενικών Όρων και του Άρθρου 9 των Ειδικών Όρων οι πληρωμές προς τον Ανάδοχο θα γίνονται ως εξής :

1. Οι πληρωμές των εργασιών, που εκτελεί ο Ανάδοχος θα γίνονται με τις μηνιαίες πιστοποιήσεις.

2. Σε κάθε πληρωμή λογαριασμών εργασιών προς τον Ανάδοχο διενεργούνται κρατήσεις για Εγγύηση Καλής Εκτέλεσης, σύμφωνα με τα προβλεπόμενα στην παραγρ. 4 του Άρθρου 22 των Γενικών Όρων. Οι κρατήσεις αυτές ορίζονται σε τρία τοις εκατό (3%) στην πιστοποιούμενη αξία κάθε πληρωμής.

3. Οι παραπάνω κρατήσεις δύνανται να αντικατασταθούν με ισόποσες Εγγυητικές Επιστολές μετά την αποδοχή εκ μέρους της ΔΕΗ της αίτησης του Αναδόχου για την Προσωρινή Παραλαβή των εργασιών.

Οι Εγγυητικές αυτές Επιστολές επιστρέφονται μαζί με τις Εγγυητικές Καλής Εκτέλεσης, σύμφωνα με τα οριζόμενα στο Άρθρο 22 των Γενικών Όρων.

Άρθρο 5
Προθεσμίες Πέρατος - Πρόγραμμα Εκτέλεσης Εργασιών

1. Προθεσμίες πέρατος Εργασιών

Ο Ανάδοχος αναλαμβάνει την υποχρέωση να τηρήσει τις προθεσμίες που καθορίζονται πιο κάτω. Όλες οι προθεσμίες μετριούνται από την ημερομηνία υπογραφής του Πρωτοκόλλου Εγκατάστασης.

1. 1. Τμηματικές προθεσμίες

1.1.α Εργασίες της παραγράφου Α.1. της Τεχνικής Περιγραφής

1.1.α.1 Για τις προγραμματισμένες εργασίες οι χρόνοι κινητοποίησης του Αναδόχου και έναρξης των εργασιών είναι 24 ώρες από την σχετική ειδοποίησή του (τηλεφωνική κλπ.) από τον ΑΗΣ Αγ. Δημητρίου.

1.1.α.2 Για την αντιμετώπιση έκτακτων βλαβών, ο χρόνος κινητοποίησης του Αναδόχου και έναρξης των εργασιών είναι 4 ώρες από την σχετική ειδοποίησή του (τηλεφωνική κλπ) από τον ΑΗΣ Αγ. Δημητρίου.

1.1.α.3 Η μέγιστη διάρκεια ολικής αντικατάστασης ιμάντα αρχής γενομένης από την αποτάνυση του παλιού ιμάντα μέχρι τη θέση σε λειτουργία του νέου ιμάντα, δεν επιτρέπεται να υπερβαίνει τις 24 ώρες (χωρίς διακοπή), εκτός εάν συμφωνηθεί με την Επιχείρηση κάτι διαφορετικό.

1.1.α.4 Η μέγιστη διάρκεια επιβράχυνσης ιμάντα με πραγματοποίηση μιας κόλλησης ή η μέγιστη διάρκεια μιας κόλλησης ταινιοδρόμου, αρχής γενομένης από την αποτάνυση μέχρι τη θέση σε λειτουργία του ιμάντα, δεν επιτρέπεται να υπερβαίνει τις 16 ώρες (χωρίς διακοπή), εκτός εάν συμφωνηθεί με την Επιχείρηση κάτι διαφορετικό.

1.1.β Εργασίες των παραγράφων Α.2. και Α.3. της Τεχνικής Περιγραφής

1.1.β.1 Λόγω της ιδιομορφίας της παροχής Υπηρεσίας, ως τμηματική προθεσμία θωρείται η εκτέλεση κάθε είδους εργασίας του τιμολογίου κατά και εντός του χρονοδιαγράμματος που θα εγκριθεί από την Προϊσταμένη Υπηρεσία, όπως προβλέπεται στην παραγρ. 2 του παρόντος άρθρου.

1.1.β.2 Σε περίπτωση που απαιτηθεί εκτάκτως αλλαγή ποδιάς ή ραούλων ή λαδιών ή λίπανση εξοπλισμού οποιαδήποτε ώρα εκτός του κανονικού ωραρίου, ο Ανάδοχος οφείλει να εκτελέσει την εργασία, χωρίς πρόσθετη αμοιβή, πέραν της Συμβατικά Προβλεπόμενης.

Σε τέτοια περίπτωση ο Ανάδοχος υποχρεούται να εγκατασταθεί επιτόπου του έργου και να προβεί στην έναρξη των εργασιών το πολύ εντός τριών ωρών από την ειδοποίησή του οποιαδήποτε ώρα του 24ωρου, οποιασδήποτε ημέρας (αργίας ή όχι).

1. 2. Συνολική προθεσμία

Λόγω της προαναφερθείσας ιδιομορφίας, δεν καθορίζεται συνολική προθεσμία εκτέλεσης των εργασιών. Η διάρκεια ισχύος της Σύμβασης συναρτάται με τη συχνότητα εκτέλεσης των εργασιών, την οποία η ΔΕΗ δικαιούται να μεταβάλει σύμφωνα με τις εκάστοτε πραγματικές ανάγκες της και κατ' επέκταση με την εκτέλεση του συνόλου του προϋπολογισμού της Σύμβασης. Ενδεικτικά και όχι περιοριστικά, ο προϋπολογισμός της παροχής Υπηρεσίας καλύπτει τις ανάγκες περίπου δώδεκα (12) μηνών.

2. Πρόγραμμα Εκτέλεσης Εργασιών

Εντός δέκα (10) ημερολογιακών ημερών από την υπογραφή της Σύμβασης καταρτίζεται από την Επιβλέπουσα Υπηρεσία, σε συνεργασία με τον Ανάδοχο, το χρονοδιάγραμμα εκτέλεσης εργασιών, το οποίο εγκρίνεται από την Προϊσταμένη Υπηρεσία και αποτελεί το Πρόγραμμα Εκτέλεσης των εργασιών.
Το εν λόγω χρονοδιάγραμμα δύναται να τροποποιηθεί, σύμφωνα με τις ανάγκες της Επιχείρησης, μετά από έγκαιρη γνωστοποίηση στον Ανάδοχο.
Κάθε Πέμπτη θα παραδίδει στην Επιβλέπουσα Υπηρεσία το πρόγραμμα Εργασιών προληπτικής συντήρησης της επόμενης εβδομάδας, το οποίο θα συντάσσεται από τον Επιβλέποντα Μηχανικό του Έργου σε συνεργασία με τον εργοδηγό του Συστήματος Λιγνίτη και Τέφρας και τον Επιβλέποντα Μηχανικό του Αναδόχου.

Άρθρο 6
Ποινικές Ρήτρες

1. Πλέον των αναφερομένων στο Άρθρο 41 των Γενικών Όρων ρητά συμφωνείται ότι οι Ποινικές Ρήτρες οφείλονται και πληρώνονται στη ΔΕΗ κεχωρισμένα και αθροιστικά, ανεξάρτητα αν η Επιχείρηση έχει υποστεί ζημιές, και ότι οι Ποινικές Ρήτρες του παρόντος Άρθρου είναι εύλογες και δίκαιες.
2. Για κάθε είδος εργασίας που δεν εκτελείται εντός της τμηματικής προθεσμίας πέρατος, που ορίζεται στο Άρθρο 5 του παρόντος, από υπαιτιότητα του Αναδόχου, ο Ανάδοχος έχει την υποχρέωση να καταβάλει Ποινική Ρήτρα:
   2.1 100€ για κάθε ημέρα καθυστέρησης για την τμηματική προθεσμία 1.1.α.1
   2.2 50€ για κάθε ώρα καθυστέρησης για την τμηματική προθεσμία 1.1.α.2.
   2.3 3% επί του συνολικού κονδυλίου της ολικής αντικατάστασης ή αντικατάστασης τμήματος ή επιβράχυνσης του ιμάντα ή κόλλησης ταινιοδρόμου για κάθε ώρα διακοπής ή καθυστέρησης ολοκλήρωσης από υπαιτιότητα του Αναδόχου για τις τμηματικές προθεσμίες 1.1.α.3 και 1.1.α.4.
   2.4 10% επί της αξίας της συγκόλλησης για κάθε αστοχία συγκόλλησης.
   2.5 Για κάθε είδος εργασίας που δεν εκτελείται εντός της τμηματικής προθεσμίας πέρατος της παραγράφου 1.1.β.1 του άρθρου 5 του παρόντος από υπαιτιότητα του Αναδόχου, ο Ανάδοχος έχει την υποχρέωση να καταβάλει ποινική ρήτρα ίση με το 3% επί του συνόλου της μηνιαίας εργασίας του συγκεκριμένου αυτοτελούς τιμήματος.
   2.6 50€ για κάθε ώρα καθυστέρησης για την τμηματική προθεσμία 1.1.β.2.

3. Το σύνολο των παραπάνω Ποινικών Ρητρών για καθυστερήσεις δεν μπορεί να υπερβεί το 10% του Συμβατικού Τιμήματος προσαυξημένου με τα τιμήματα των τυχόν προσθέτων εργασιών και των συμπληρωμάτων της Σύμβασης.

4. Για κάθε ημέρα που αποδεδειγμένα δεν καταβλήθηκε είτε η νόμιμη αμοιβή είτε η νόμιμη ασφαλιστική εισφορά για ένα (1) μέλος του προσωπικού του Αναδόχου ή υπεργολάβου του ο Ανάδοχος θα καταβάλει ποινική ρήτρα πενήντα (50) ευρώ.

5. Το σύνολο των παραπάνω Ποινικών Ρητρών των παραγρ. 2 και 4 δεν μπορεί να υπερβεί το 15% του Συμβατικού Τιμήματος προσαυξημένου με τα τιμήματα των τυχόν προσθέτων εργασιών και των συμπληρωμάτων της Σύμβασης.

6. Οι Ποινικές Ρήτρες επιβάλλονται από την Επιβλέπουσα Υπηρεσία και παρακρατούνται από την αμέσως επόμενη, μετά την επιβολή τους, πληρωμή προς τον Ανάδοχο.

Άρθρο 7
Εγγυήσεις Καλής Εκτέλεσης

1. Ο Ανάδοχος ως Εγγύηση Καλής Εκτέλεσης κατέθεσε στην Επιχείρηση σήμερα, Εγγυητική Επιστολή αριθμός ..... που εξέδωσε ..... για το ποσό των ..... ΕΥΡΩ που αντιστοιχεί στο πέντε τοις εκατό (5%) του Συμβατικού Τιμήματος **ή** γραμμάτιο του Ταμείου Παρακαταθηκών και Δανείων αριθμός ..... για το ποσό των ..... ΕΥΡΩ που αντιστοιχεί στο πέντε τοις εκατό (5%) του Συμβατικού Τιμήματος.

2. Οι Εγγυητικές Επιστολές Καλής Εκτέλεσης επιστρέφονται στον Ανάδοχο μετά την οριστική παραλαβή των εργασιών.

Άρθρο 8
Αναθεώρηση Τιμών

Οι συμβατικές τιμές δεν υπόκεινται σε αναθεώρηση και παραμένουν σταθερές σε όλη τη διάρκεια της Σύμβασης.

Άρθρο 9
Εγγυήσεις αναφορικά με την επίκληση ικανοτήτων Τρίτου

Καταγράφονται η επωνυμία και ο νόμιμος εκπρόσωπος του/των παρεχόντων τη στήριξη στον ανάδοχο, το αντικείμενο της υποστήριξης, ο τρόπος συνεργασίας μεταξύ του Αναδόχου και του τρίτου, καθώς και οι παρασχεθείσες από αυτόν/ους προς τον Ανάδοχο εγγυήσεις.

Ο/Οι παρέχων/οντες την ως άνω στήριξη θα εκτελέσει/ουν το αντικείμενο της σύμβασης για το οποίο παρέχει/ουν τις συγκεκριμένες ικανότητες. Η αντικατάσταση οποιουδήποτε παράγοντα της παρεχόμενης στήριξης υπόκειται στην έγκριση της ΔΕΗ Α.Ε. υπό την έννοια ότι ο προτεινόμενος αντικαταστάτης πρέπει να πληροί ισοδύναμα τα κριτήρια ποιοτικής επιλογής του αντικαθιστάμενου. Η αντικατάσταση του παρέχοντος τη στήριξη οικονομικού φορέα συνιστά ουσιώδη τροποποίηση της σύμβασης η αναγκαιότητα της οποίας ελέγχεται σύμφωνα με το άρθρο 337 του ν. 4412/2016 και υπόκειται επίσης στην έγκριση της ΔΕΗ Α.Ε. Εάν αυτή εγκριθεί ο αντικαταστάτης πρέπει να πληροί ισοδύναμα τα κριτήρια ποιοτικής επιλογής του αντικαθιστάμενου αλλά και να αποδείξει τη μη συνδρομή των λόγων αποκλεισμού όπως έπραξε ο αντικαθιστάμενος κατά τη φάση της κατακύρωσης της σύμβασης.

Ο/Οι παρέχων/οντες την ως άνω οικονομική και χρηματοοικονομική στήριξη είναι από κοινού με τον Ανάδοχο υπεύθυνος/οι για την εκτέλεση της Σύμβασης.

Ο Ανάδοχος είναι υπεύθυνος για κάθε ενέργεια, πράξη ή παράλειψη του Τρίτου, σύμφωνα με τις διατάξεις του Άρθρου 19 των Γενικών Όρων. Σε περίπτωση που ο

Τρίτος δεν εκπληρώσει τις υποχρεώσεις του προς τον Ανάδοχο, σε σχέση με το Έργο, η ΔΕΗ Α.Ε. έχει το δικαίωμα να κάνει χρήση των προβλέψεων των Άρθρων 41 και 43 των Γενικών Όρων.

Άρθρο 10
Τροποποίηση της Σύμβασης

Τροποποίηση της σύμβασης σύμφωνα με τα προβλεπόμενα στους Γενικούς Όρους αυτής μπορεί να πραγματοποιείται μόνον εφόσον συντρέχουν οι προβλέψεις του άρθρου 337 του ν. 4412/2016.

Άρθρο 11
Ευθύνη Κοινοπραξίας

1. Συμφωνείται ρητά ότι όλα τα μέλη της Κοινοπραξίας ενέχονται και ευθύνονται έναντι της Επιχείρηση ενιαία, αδιαίρετα, αλληλέγγυα και σε ολόκληρο, το καθένα χωριστά για την εκπλήρωση των κάθε φύσης υποχρεώσεων που αναλαμβάνει η Κοινοπραξία με την παρούσα Σύμβαση.

2. Συμφωνείται επίσης ότι θα εκπροσωπούνται με κοινό εκπρόσωπο σε όλη τη διάρκεια ισχύος της Σύμβασης και θα ελέγχεται από την Επιχείρηση η ουσιαστική συμμετοχή στην Κοινοπραξία όλων των μελών αυτής, σύμφωνα με το Κοινοπρακτικό.

Άρθρο 12
Ισχύς της Σύμβασης

Η Σύμβαση τίθεται σε ισχύ από …….

Η Παρούσα Σύμβαση υπογράφεται σε δύο πρωτότυπα από τα οποία το ένα πήρε η Επιχείρηση και το άλλο ο Ανάδοχος.

ΟΙ ΣΥΜΒΑΛΛΟΜΕΝΟΙ

ΓΙΑ ΤΟΝ ΑΝΑΔΟΧΟ	**ΓΙΑ ΤΗΝ ΕΠΙΧΕΙΡΗΣΗ**

ΔΙΕΥΘΥΝΣΗ ΥΛΙΚΟΥ
ΚΑΙ ΠΡΟΜΗΘΕΙΩΝ ΠΑΡΑΓΩΓΗΣ
ΧΑΛΚΟΚΟΝΔΥΛΗ 22, 104 32 ΑΘΗΝΑ

ΔΙΑΚΗΡΥΞΗ : ΔΥΠΠ-1407

ΑΝΤΙΚΕΙΜΕΝΟ : «Συγκόλληση ιμάντων και προληπτική – επισκευαστική συντήρηση μηχανολογικού εξοπλισμού του συστήματος λιγνίτη και τέφρας του ΑΗΣ Αγ. Δημητρίου».

ΤΕΥΧΟΣ 4

ΕΙΔΙΚΟΙ ΟΡΟΙ

ΔΙΕΥΘΥΝΣΗ ΥΛΙΚΟΥ & ΠΡΟΜΗΘΕΙΩΝ ΠΑΡΑΓΩΓΗΣ
ΧΑΛΚΟΚΟΝΔΥΛΗ 22, 104 32 ΑΘΗΝΑ

ΕΙΔΙΚΟΙ ΟΡΟΙ

Άρθρο 1

ΕΚΠΡΟΣΩΠΗΣΗ ΤΗΣ ΕΠΙΧΕΙΡΗΣΗΣ

Καθήκοντα Επιβλέπουσας Υπηρεσίας θα ασκεί ο αρμόδιος Τομέας ανάλογα με το είδος της εκτελούμενης εργασίας και Προϊσταμένης ο Διευθυντής του Σταθμού. Η παρακολούθηση και εφαρμογή των όρων της σύμβασης θα γίνεται από την Προϊσταμένη Υπηρεσία ή όργανο που θα ορισθεί από αυτήν.

Άρθρο 2

ΕΞΑΣΦΑΛΙΣΗ ΧΩΡΟΥ ΚΑΙ ΠΑΡΟΧΕΣ ΠΡΟΣ ΤΟΝ ΑΝΑΔΟΧΟ

Στον Ανάδοχο παρέχονται:
1. Παροχή ηλεκτρικού ρεύματος 220 V - 380 V από τα κοντινότερα προς τη θέση εργασίας σημεία.
2. Παροχή νερού από τα κοντινότερα προς τη θέση εργασίας σημεία της εγκατάστασης, σε πίεση και ποσότητα ανάλογα με τις δυνατότητες του ΑΗΣ.
3. Παροχή πεπιεσμένου αέρα, σε πίεση και ποσότητα ανάλογα με τις δυνατότητες του ΑΗΣ.
4. Υπαίθριος χώρος εγκαταστάσεως αποθήκης, εργαλείων και γραφείου.
5. Δυνατότητα στο προσωπικό του Αναδόχου να κάνει χρήση ανελκυστήρων, χώρων υγιεινής και του εστιατορίου του Σταθμού, κατόπιν σχετικής συναίνεσης του ΑΗΣ.

Άρθρο 3

ΧΡΗΣΗ ΜΗΧΑΝΗΜΑΤΩΝ ΚΑΙ ΕΡΓΑΛΕΙΩΝ ΙΔΙΟΚΤΗΣΙΑΣ ΔΕΗ

Επιτρέπεται η χρήση εξοπλισμού του Σταθμού για κάλυψη εκτάκτων αναγκών και εφόσον υφίσταται η σχετική δυνατότητα, με αντίστοιχη χρέωση του Αναδόχου, βάσει του τιμολογίου χρέωσης προς τρίτους της Επιχείρησης.

Άρθρο 4

ΕΞΟΠΛΙΣΜΟΣ ΚΑΙ ΥΛΙΚΑ ΠΟΥ ΧΟΡΗΓΕΙ Η ΕΠΙΧΕΙΡΗΣΗ

Η ΔΕΗ δεν θα διαθέσει εξοπλισμό και υλικά στον Ανάδοχο για την εκτέλεση των εργασιών. Οποιοσδήποτε εξοπλισμός ή υλικά, πέραν των προβλεπομένων στο Κεφάλαιο Β της Τεχνικής Περιγραφής, απαιτηθούν για την έγκαιρη, έντεχνη, εμπρόθεσμη και ασφαλή εκτέλεσή τους θα διατίθενται από τον Ανάδοχο.

Άρθρο 5

ΚΥΚΛΟΦΟΡΙΑ ΟΧΗΜΑΤΩΝ ΑΝΑΔΟΧΟΥ ΕΝΤΟΣ ΤΟΥ ΕΡΓΟΤΑΞΙΟΥ-ΕΞΟΠΛΙΣΜΟΣ ΤΟΥ ΑΝΑΔΟΧΟΥ

Επιτρέπεται η κυκλοφορία οχημάτων μεταφοράς υλικών και προσωπικού, καθώς επίσης και οποιοδήποτε άλλο όχημα χρειασθεί μετά από έγκριση της Επιβλέπουσας υπηρεσίας.
Όλα τα οχήματα θα διαθέτουν τις απαιτούμενες άδειες από τις αρμόδιες Αρχές και θα είναι ασφαλισμένα.
Τα οχήματα του Αναδόχου υπόκεινται στους προβλεπόμενους ελέγχους από το προσωπικό της πύλης του Σταθμού.
Ο Εργολάβος/Ανάδοχος θα καταθέτει πριν από την έναρξη των εργασιών κατάσταση με τα οχήματα και το μηχανικό εξοπλισμό που θα χρησιμοποιηθεί στα πλαίσια εκτέλεσης της Σύμβασης από αυτόν ή/και Υπεργολάβο, αντίγραφα από τις νόμιμες άδειες και τα πιστοποιητικά ελέγχου και επανελέγχου από διαπιστευμένους Φορείς για τα οχήματα και τα ανυψωτικά, τα οποία θα ανανεώνονται με ευθύνη του Εργολάβου/Αναδόχου ή/και του Υπεργολάβου, καθώς και τα ασφαλιστήρια συμβόλαια.
Ο εξοπλισμός που θα καλύπτει πλήρως τις υπόψη απαιτήσεις θα εφοδιάζεται με ειδικό σήμα που θα διατίθεται από το αρμόδιο για την παρακολούθηση και εφαρμογή των όρων της Σύμβασης όργανο της ΔΕΗ. **Ουδέν όχημα και εξοπλισμός του Εργολάβου/Υπεργολάβου θα χρησιμοποιείται στα πλαίσια εκτέλεσης της Σύμβασης, εφόσον δεν είναι εφοδιασμένο με το προαναφερόμενο σήμα.**

Άρθρο 6

ΕΥΘΥΝΕΣ ΑΝΑΔΟΧΟΥ

1. Ο Εργολάβος/Ανάδοχος θα είναι πλήρως και αποκλειστικά μόνος υπεύθυνος έναντι της ΔΕΗ, για την απαρέγκλιτη τήρηση της ισχύουσας εργατικής και ασφαλιστικής νομοθεσίας ως προς το απασχολούμενο από αυτόν προσωπικό, καθώς και ως προς το προσωπικό των Υπεργολάβων του, ενόψει της εκπλήρωσης των υποχρεώσεων της Σύμβασης.

2. Ο Εργολάβος/Ανάδοχος και οι Υπεργολάβοι **υποχρεούνται να τηρούν απαρεγκλίτως τις διατάξεις τις εργατικής και ασφαλιστικής νομοθεσίας για το προσωπικό τους** που θα απασχολείται στα πλαίσια της Σύμβασης, συμπεριλαμβανομένων της καταβολής στο προσωπικό τους των νομίμων αποδοχών, οι οποίες σε καμία περίπτωση δεν μπορεί να είναι κατώτερες των προβλεπόμενων από την οικεία συλλογική σύμβαση εργασίας, της τήρησης του νομίμου ωραρίου, της καταβολής των εκ του νόμου προβλεπόμενων ασφαλιστικών εισφορών του

προσωπικού τους, της αυστηρής τήρησης των όρων υγείας και ασφάλειας των εργαζομένων κλπ.
Για το σκοπό αυτό, ο Εργολάβος/Ανάδοχος, υποχρεούται, ιδίως:

(α) να καταβάλλει το μισθό των εργαζομένων του αποκλειστικά μέσω Τραπεζών και να υποβάλλει τα σχετικά παραστατικά πληρωμής στο αρμόδιο για την παρακολούθηση και εφαρμογή των όρων της Σύμβασης όργανο της ΔΕΗ και

(β) να προσκομίσει στο αρμόδιο για την παρακολούθηση και εφαρμογή των όρων της Σύμβασης όργανο της ΔΕΗ, οποιοδήποτε άλλο έγγραφο του ζητηθεί που είναι πρόσφορο να αποδείξει την τήρηση της εργατικής και ασφαλιστικής νομοθεσίας, όπως φωτοαντίγραφα των συμβάσεων εργασίας του προσωπικού του ή/και του προσωπικού του Υπεργολάβου που απασχολείται στα πλαίσια της Σύμβασης και καθ' όλη τη διάρκεια ισχύος της, τα έντυπα που υποχρεούται να υποβάλει ηλεκτρονικά στο Πληροφοριακό Σύστημα του Υπουργείου Εργασίας, Κοινωνικής Ασφάλισης και Πρόνοιας για το προσωπικό του ή/και το προσωπικό του Υπεργολάβου που απασχολείται στα πλαίσια της Σύμβασης και καθ' όλη τη διάρκειά της, μεταξύ των οποίων και του Πίνακα Προσωπικού (Ε4) που πρέπει να αναρτάται στο χώρο εκτέλεσης της Σύμβασης, αντίγραφα των εκκαθαριστικών σημειωμάτων αποδοχών του προσωπικού του ή/και του προσωπικού του Υπεργολάβου, απόσπασμα ΑΠΔ του ΙΚΑ για το προσωπικό του ή/και το προσωπικό του Υπεργολάβου που απασχολήθηκε στα πλαίσια της Σύμβασης, αντίγραφα ατομικού λογαριασμού ασφάλισης εργαζομένου μετά την οριστική ασφαλιστική τακτοποίηση του για το συγκεκριμένο διάστημα κλπ.
Ο Εργολάβος/Ανάδοχος υπέχει τις παραπάνω έναντι της ΔΕΗ υποχρεώσεις, τόσο για το προσωπικό που ο ίδιος θα απασχολεί για την εκτέλεση της Σύμβασης, όσο και για το προσωπικό των τυχόν υπεργολάβων του, υποσχόμενος και εγγυώμενος την ορθή τήρησή τους και εκ μέρους των τυχόν υπεργολάβων του.

3. Η ΔΕΗ Α.Ε. διατηρεί το δικαίωμα να αποστείλει αντίγραφο της Σύμβασης, καθώς και τα στοιχεία του απασχολούμενου στα πλαίσια της Σύμβασης προσωπικού του Εργολάβου/Αναδόχου ή/και του Υπεργολάβου, στο κατά τόπο αρμόδιο Τμήμα Κοινωνικής Επιθεώρησης του Σώματος Επιθεώρησης Εργασίας (ΣΕΠΕ), καθώς και στο ΙΚΑ-ΕΤΑΜ, προκειμένου να ελεγχθεί η απαρέγκλιτη τήρηση της Εργατικής και Ασφαλιστικής νομοθεσίας.

4. Το προσωπικό του Εργολάβου/Αναδόχου, καθώς και το προσωπικό του Υπεργολάβου, είναι υποχρεωμένο να φορά κατά την εκτέλεση εργασιών στα πλαίσια της Σύμβασης και καθ' όλη την παραμονή του εντός των εγκαταστάσεων και κτιρίων της Επιχείρησης ενιαία και αναγνωρίσιμη ενδυμασία (στολή) με τα διακριτικά της εταιρείας του Εργολάβου/Αναδόχου ή και του Υπεργολάβου και θα φέρει σε εμφανή θέση **κάρτα με φωτογραφία και τα στοιχεία του, από τα οποία θα προκύπτει το ονοματεπώνυμο και η ειδικότητά του**. Η κάρτα αυτή θα είναι έγκυρη μόνο εφόσον φέρει την υπογραφή του αρμόδιου για την παρακολούθηση και εφαρμογή των όρων της Σύμβασης οργάνου της ΔΕΗ. Προκειμένου να θεωρηθεί κατά τον προαναφερόμενο τρόπο κάρτα για προσωπικό του Εργολάβου/Αναδόχου ή/και Υπεργολάβου, απαιτείται ο Εργολάβος/Ανάδοχος να προσκομίσει στο αρμόδιο για την παρακολούθηση και εφαρμογή των όρων της Σύμβασης όργανο της ΔΕΗ αντίγραφο της συμβάσεως εργασίας που τον συνδέει με το εν λόγω προσωπικό του ή το προσωπικό του Υπεργολάβου ή άλλο έγγραφο του άρθρου 3 του π.δ. 156/94, καθώς και τα έντυπα Ε3 (Αναγγελία Πρόσληψης) και Ε4 (Πίνακας Προσωπικού) για το ως άνω προσωπικό, που έχουν λάβει αριθμό πρωτοκόλλου κατόπιν της ηλεκτρονικής υποβολής τους στο Πληροφοριακό

Σύστημα ΣΕΠΕ-ΟΑΕΔ. Ο Εργολάβος/Ανάδοχος υποχρεούται να εξασφαλίσει τη λήψη καρτών και για το προσωπικό του ή/και το προσωπικό του Υπεργολάβου που θα αντικαθιστά τους απόντες εργαζόμενους. **Ουδείς εκ του προσωπικού του Εργολάβου/Υπεργολάβου θα απασχολείται στα πλαίσια εκτέλεσης της Σύμβασης και θα εισέρχεται στις εγκαταστάσεις και τα κτίρια της Επιχείρησης, εφόσον δεν είναι εφοδιασμένος με την προαναφερόμενη κάρτα.**

5. Πέραν των αναφερομένων στο Άρθρο 19 του τεύχους των Γενικών Όρων, με την έναρξη των εργασιών, ο Ανάδοχος υποχρεούται να προσκομίσει στον Εντεταλμένο εκπρόσωπο της Επιχείρησης κατάσταση όλου του προσωπικού του, που θα απασχολήσει για να εκπληρώσει τις συμβατικές του υποχρεώσεις και στην οποία θα αναγράφονται ο αριθμός της Σύμβασης, η περιγραφή των εργασιών, το ονοματεπώνυμο του Αναδόχου και σε στήλες τα εξής στοιχεία:

   α. Αύξων αριθμός
   β. Ονοματεπώνυμο και όνομα πατρός του εργαζόμενου
   γ. Ειδικότητα
   δ. Αριθμός Ταυτότητας και Α.Φ.Μ.
   ε. Αριθμός βιβλιαρίου ΙΚΑ και Α.Μ.Κ.Α.

   Αν κατά την εξέλιξη των εργασιών υπάρξει μεταβολή των στοιχείων των εργαζομένων ο Ανάδοχος θα υποβάλλει συμπληρωματική κατάσταση με τα ως άνω στοιχεία.
   Αντίγραφο της κατάστασης αυτής θα παραδίδεται από τον Ανάδοχο στην Κεντρική Πύλη του Σταθμού της ΔΕΗ στην οποία θα πραγματοποιείται και ο σχετικός έλεγχος κατά την είσοδο και έξοδο του Προσωπικού του Ανάδοχου.
   Το προσωπικό που θα εργάζεται, θα υπογράφει στην Κεντρική Πύλη σε καταστάσεις που με μέριμνα του Αναδόχου θα υπάρχουν εκεί και στις οποίες θα αναγράφονται ο αριθμός της Σύμβασης, τα στοιχεία του Αναδόχου και του Εκπροσώπου της Επιχείρησης καθώς και η ημερομηνία.
   Οι καταστάσεις αυτές με μέριμνα του Σταθμού της ΔΕΗ θα προσκομίζονται την επόμενη ημέρα στον Εντεταλμένο εκπρόσωπο της Επιχείρησης.
   Το προσωπικό του Αναδόχου, κατά τη διάρκεια της παραμονής και εργασίας του στους χώρους του Σταθμού της ΔΕΗ, θα φέρει χρωματικά ομοιόμορφη ένδυση εργασίας με τον τίτλο του Αναδόχου που τους απασχολεί, ευκρινώς τυπωμένο, με μεγάλα στοιχεία στην πλάτη του ενδύματος.
   Η απασχόληση του προσωπικού του Αναδόχου, λόγω της φύσης των έργων του Σταθμού της ΔΕΗ, μπορεί να απαιτήσει υπερωριακή, νυχτερινή εργασία ή εργασία σε εορτές και αργίες. Σε όλες τις ως άνω περιπτώσεις, όταν προκύπτουν από τις ανάγκες της παροχής Υπηρεσίας, θα εφαρμόζονται απαρέγκλιτα για το υπόψη προσωπικό, οι διατάξεις της Εργατικής Νομοθεσίας και των άλλων σχετικών Νόμων.

6. Πέραν των αναφερομένων στο Άρθρο 9 του παρόντος Τεύχους, για την πληρωμή των κατά μήνα υποβαλλόμενων πιστοποιήσεων απαιτείται επιπλέον η υποβολή επικυρωμένου, από το ΙΚΑ, αντιγράφου της υποβληθείσας κατάστασης του προσωπικού του Αναδόχου που απασχολήθηκε στις εργασίες κατά τον αντίστοιχο μήνα που αφορά η υποβληθείσα πιστοποίηση, στην οποία θα εμφαίνονται ονομαστικά οι απασχοληθέντες, η ειδικότητα, οι αντίστοιχες ημέρες εργασίας τους καθώς και οι κατά περίπτωση καταβληθείσες ασφαλιστικές εισφορές. Η προαναφερόμενη κατάσταση θα πρέπει να ταυτίζεται με τις καθημερινά υποβαλλόμενες, σύμφωνα με την παρ. 1 του παρόντος άρθρου, καταστάσεις

απασχόλησης του προσωπικού του Αναδόχου που αφορούν την ίδια χρονική περίοδο.

7. Εξαιρουμένης της πρώτης πιστοποίησης, σε κάθε πιστοποίηση, πριν την πληρωμή του Αναδόχου, θα πρέπει να προσκομίζεται από αυτόν Υπεύθυνη Δήλωση Ν. 1599/86 ότι έχουν καταβληθεί στους εργαζόμενους τα δεδουλευμένα του προηγούμενου της πιστοποίησης μήνα (ή διαστήματος) και ότι δεν υπάρχει καμία άλλη αξίωση για οποιαδήποτε χρηματική καταβολή, που απορρέει από εργασία του προσωπικού που αφορά στην υπόψη παροχή Υπηρεσίας.

8. Ο Ανάδοχος είναι αρμόδιος να διαλέξει όλο το προσωπικό που απαιτείται για την εκπλήρωση των υποχρεώσεών του, που προκύπτουν από την Σύμβαση και να ορίσει υπεύθυνο πρόσωπο για την παρακολούθηση του προσωπικού κατά την εκτέλεση των εργασιών και την εφαρμογή των όρων της Σύμβασης.

9. Ο Ανάδοχος είναι αποκλειστικά υπεύθυνος και υπόχρεος για την καταβολή των εισφορών στους οικείους ασφαλιστικούς οργανισμούς (φορείς) για το προσωπικό που απασχολεί στις υπόψη εργασίες, καθώς και για την πιστή τήρηση και εφαρμογή των διατάξεων της κείμενης νομοθεσίας περί ασφάλειας του προσωπικού.

10. Ο Ανάδοχος είναι υπεύθυνος, σύμφωνα με το αστικό και ποινικό δίκαιο για όλες τις πράξεις ή και παραλείψεις του που τυχόν θα συμβούν κατά την εκτέλεση των εργασιών ή εξαιτίας αυτού, είτε στο προσωπικό του, είτε στο προσωπικό της ΔΕΗ ή σε τρίτους, καθώς και τυχόν ζημιές ή βλάβες που ενδεχομένως προξενηθούν σ' αυτούς.

11. Σε περίπτωση που με οιονδήποτε τρόπο γνωστοποιηθεί τεκμηριωμένα στη ΔΕΗ, ότι ο Ανάδοχος καθυστερεί αδικαιολόγητα την καταβολή δεδουλευμένων αποδοχών στο προσωπικό που απασχολεί στα πλαίσια της υπόψη σύμβασης (και δεδομένων των επιπτώσεων που έχει στη ΔΕΗ αυτή η εκκρεμότητα), ρητά συμφωνείται στη Σύμβαση ότι ο Ανάδοχος εκχωρεί το δικαίωμα στην ΔΕΗ να δεσμεύσει αντίστοιχο ποσό (και μέχρι του ποσού που οφείλει η ΔΕΗ στον Ανάδοχο από μεταξύ τους συμβάσεις) ώστε να καλύψει διεκδικήσεις των υπόψη εργαζομένων από την ίδια.

12. Σε περίπτωση διαπίστωσης καθ' υποτροπή παραβίασης των εργασιακών και ασφαλιστικών δικαιωμάτων των εργαζομένων του Εργολάβου/Αναδόχου ή/και των Υπεργολάβων, που απασχολούνται στα πλαίσια της Σύμβασης, **η ΔΕΗ Α.Ε. διατηρεί το δικαίωμα καταγγελίας της σύμβασης και μόνο για το λόγο αυτό, διατηρουμένων σε ισχύ των λοιπών διατάξεων που προβλέπουν την καταγγελία της σύμβασης.** Επιπροσθέτως, κατ' εφαρμογή της κείμενης νομοθεσίας, **η ΔΕΗ Α.Ε. διατηρεί το δικαίωμα,** πέραν των άλλων περιπτώσεων που προβλέπονται σε αυτή, **να αποκλείσει, με απόφαση των αρμοδίων οργάνων της, από τις μελλοντικές διαδικασίες επιλογής, προσωρινά ή οριστικά, τον Εργολάβο/Ανάδοχο,** εφόσον η σύμβαση καταγγέλθηκε από τη ΔΕΗ λόγω διαπίστωσης παραβίασης των εργασιακών και ασφαλιστικών δικαιωμάτων των εργαζομένων σε αυτόν ή σε Υπεργολάβο αυτού. Ο αποκλεισμός γνωστοποιείται εγγράφως με εξώδικη δήλωση ή με συστημένη επιστολή στον οικονομικό φορέα από την αρμόδια υπηρεσία της ΔΕΗ Α.Ε. Ο οικονομικός Φορέας έχει το δικαίωμα να υποβάλει σχετική ένσταση, η εκδίκαση της οποίας γίνεται από αρμόδιο όργανο της ΔΕΗ Α.Ε.

Άρθρο 7

ΥΠΕΡΓΟΛΑΒΟΙ-ΥΠΟΠΡΟΜΗΘΕΥΤΕΣ

Μετά την ανάθεση της σύμβασης και το αργότερο κατά την έναρξη της εκτέλεσής της, ο ανάδοχος / εργολάβος αναφέρει στη ΔΕΗ Α.Ε. την επωνυμία, τα στοιχεία επικοινωνίας και τους νομικούς εκπροσώπους των υπεργολάβων του, οι οποίοι δραστηριοποιούνται στην εν λόγω υπηρεσία, εφόσον είναι γνωστά τη συγκεκριμένη χρονική στιγμή. Ο ανάδοχος / εργολάβος υποχρεούται να γνωστοποιεί στη ΔΕΗ Α.Ε. οποιαδήποτε αλλαγή των πληροφοριών αυτών, κατά τη διάρκεια της σύμβασης καθώς και τις ως άνω υποχρεωτικές πληροφορίες σχετικά με τυχόν νέους υπεργολάβους τους οποίους ο ανάδοχος/ εργολάβος χρησιμοποιεί εν συνεχεία στην εν λόγω υπηρεσία.

Άρθρο 8

ΣΤΑΤΙΣΤΙΚΑ ΚΑΙ ΛΟΙΠΑ ΣΤΟΙΧΕΙΑ ΤΟΥ ΕΡΓΟΥ - ΗΜΕΡΟΛΟΓΙΟ

Ο Ανάδοχος υποχρεούται να παραδώσει στον Εντεταλμένο Μηχανικό της Επιχείρησης όσα στατιστικά στοιχεία κάθε εργασίας του ζητηθούν.
Ο Ανάδοχος θα συμπληρώνει σε καθημερινή βάση το Ημερολόγιο εργασιών, στο οποίο θα αναφέρονται οι καιρικές συνθήκες, λεπτομερώς οι εργασίες, το εργασθέν προσωπικό ανά ειδικότητα και τα απασχοληθέντα μηχανήματα.
Επίσης θα αναφέρονται αναλυτικά οι τυχόν εξωσυμβατικές πρόσθετες ή νέες εργασίες για τις οποίες έχει προηγηθεί η έγγραφη εντολή του αρμόδιου οργάνου της Επιχείρησης.
Το ημερολόγιο θα παραδίδεται καθημερινά στον Εντεταλμένο Μηχανικό, ο οποίος αυθημερόν θα το ελέγχει και θα το υπογράφει με τυχόν διορθώσεις ή παρατηρήσεις.

Άρθρο 9

ΠΡΟΣΩΡΙΝΗ ΚΑΙ ΟΡΙΣΤΙΚΗ ΠΑΡΑΛΑΒΗ ΤΩΝ ΕΡΓΑΣΙΩΝ

1. Η περάτωση των εργασιών καθορίζεται με την έκδοση αντίστοιχης βεβαίωσης.
   Όταν λήξει η προθεσμία περάτωσης του συνόλου της παροχής Υπηρεσίας ο Προϊστάμενος της Επιβλέπουσας Υπηρεσίας εκδίδει βεβαίωση για το χρόνο περάτωσης των εργασιών.
   Λόγω της ειδικής φύσεως των εργασιών της υπόψη παροχής Υπηρεσίας, η Προσωρινή και Οριστική παραλαβή των διενεργούνται ταυτόχρονα ένα μήνα μετά την έκδοση της βεβαίωσης πέρατος των εργασιών.

2. Τα δικαιολογητικά που σύμφωνα με το Άρθρο 31 των Γενικών Όρων πρέπει να συνοδεύουν την αίτηση του Αναδόχου για τη Προσωρινή και Οριστική παραλαβή είναι τα ακόλουθα:

   2.1 Η εγκεκριμένη από την Επιχείρηση, Τελική Επιμέτρηση με αντίγραφο όλων των επί μέρους επιμετρήσεων.
   2.2 Τις τυχόν εκκρεμείς διαφωνίες του Αναδόχου, για τις οποίες δεν έχουν προσφύγει ακόμη στη διαδικασία του Άρθρου 42 των Γενικών Όρων.

3. Ως ημερομηνία Προσωρινής και Οριστικής παραλαβής θεωρείται η ημερομηνία που καθορίζεται από το Πρωτόκολλο.

4. Οι προθεσμίες που αναφέρονται στο Άρθρο 31 των Γενικών Όρων για την ολοκλήρωση της σύνταξης των Πρωτοκόλλων Προσωρινής και Οριστικής Παραλαβής ορίζονται σε 30 ημέρες από την ημερομηνία έναρξης της διαδικασίας Προσωρινής και Οριστικής Παραλαβής.

5. Οι προθεσμίες έγκρισης του Πρωτοκόλλου Προσωρινής και Οριστικής Παραλαβής από το Αρμόδιο όργανο της Επιχείρησης είναι 30 ημέρες από την υπογραφή του από τον Ανάδοχο χωρίς επιφύλαξη ή από την ημερομηνία που θα υποβάλλει τις αντιρρήσεις του, εάν το υπογράψει με επιφύλαξη, εντός της ανατρεπτικής προθεσμίας των 30 ημερών.

Άρθρο 10

ΤΡΟΠΟΣ ΠΛΗΡΩΜΗΣ - ΔΙΚΑΙΟΛΟΓΗΤΙΚΑ

Πέραν των αναφερομένων στο Άρθρο 34 των Γενικών Όρων για τη σύνταξη των πιστοποιήσεων και λοιπών δικαιολογητικών, ισχύουν τα ακόλουθα:

1. Για την πληρωμή των εκτελούμενων εργασιών απαιτείται:
   1.1 Συγκεντρωτικός Λογαριασμός ελεγμένος και υπογεγραμμένος από την Επιβλέπουσα Υπηρεσία συνοδευόμενος από μηνιαία Πιστοποίηση σύμφωνα με την παρακάτω διαδικασία:
   Μετά τη λήξη κάθε μήνα ο Ανάδοχος συντάσσει σε έξι (6) αντίγραφα Πιστοποίηση και Συγκεντρωτικό Λογαριασμό σε έντυπα που εγκρίνονται από την Προϊσταμένη Υπηρεσία των οφειλομένων σ' αυτόν ποσών από τις εργασίες που εκτελέσθηκαν. Οι Πιστοποιήσεις αυτές στηρίζονται στις καταμετρήσεις των εργασιών και στα πρωτόκολλα παραλαβής αφανών εργασιών. Κατ' αρχάς απαγορεύεται να περιληφθούν στην Πιστοποίηση εργασίες που δεν έχουν καταμετρηθεί. Για τμήματα όμως των εργασιών που κατά την κρίση της επιβλέπουσας Υπηρεσίας δεν είναι δυνατή η σύνταξη επιμετρήσεων κατά διακριτά και αυτοτελώς επιμετρήσιμα τμήματα των εργασιών, επιτρέπεται να περιλαμβάνονται στην Πιστοποίηση εργασίες βάσει προσωρινών επιμετρήσεων για τις οποίες όμως έχουν ληφθεί επιμετρητικά στοιχεία.
   Η επιβλέπουσα Υπηρεσία, μέσα σε προθεσμία δεκαπέντε (15) ημερών από τη λήψη του, υπογράφει τον Συγκεντρωτικό Λογαριασμό και τη Πιστοποίηση βεβαιώνοντας έτσι ότι οι ποσότητες είναι σύμφωνες με τις Επιμετρήσεις και τα Επιμετρητικά στοιχεία, οι τιμές σύμφωνα με τη Σύμβαση και τις σχετικές διατάξεις και γενικά ότι έχουν διενεργηθεί στο Λογαριασμό και στην Πιστοποίηση όλες οι περικοπές και εκπτώσεις ποσών που προκύπτουν από τη Σύμβαση. Αν η πιστοποίηση που έχει υποβληθεί έχει ασάφειες που διαπιστώθηκαν κατά τον έλεγχο και παραγγέλλει την ανασύνταξη και την επανυποβολή της.
   Στην περίπτωση αυτή η ως άνω οριζόμενη προθεσμία αρχίζει από την επανυποβολή της από τον Ανάδοχο.
   1.2. Τιμολόγιο του Εργολάβου υπέρ της ΔΕΗ.
   1.3. **Φορολογική Ενημερότητα.**
   1.4. Ασφαλιστική Ενημερότητα.
   1.5. Υπεύθυνη Δήλωση του νόμιμου εκπροσώπου του Εργολάβου/Αναδόχου με την οποία θα βεβαιώνεται ότι έχουν τηρηθεί απαρεγκλίτως οι διατάξεις της Εργατικής και Ασφαλιστικής Νομοθεσίας για το απασχολούμενο Προσωπικό από αυτόν ή/και τον Υπεργολάβο για την περίοδο αναφοράς του τιμολογίου (βλ. και παράγρ. 7 του Άρθρου 6 του παρόντος).

1.6. Αντίγραφο της ΑΠΔ στην οποία να αναφέρεται κάθε εργαζόμενος του Εργολάβου ή/και Υπεργολάβου που απασχολήθηκε στα πλαίσια της Σύμβασης για την περίοδο αναφοράς του τιμολογίου.

1.7. Αντίγραφα παραστατικών, από τα οποία αποδεικνύεται η καταβολή μέσω Τραπέζης των αποδοχών των εργαζομένων στον Εργολάβο/Ανάδοχο ή Υπεργολάβο αυτού.

1.8. Κάθε άλλο έγγραφο που δύναται να αποδείξει την τήρηση της εργατικής και ασφαλιστικής νομοθεσίας για το προσωπικό που απασχολήθηκε την περίοδο αναφοράς του τιμολογίου, το οποίο τυχόν θα ζητηθεί από τα αρμόδια όργανα της ΔΕΗ.

Μετά την έγκριση της Πιστοποίησης και του Συγκεντρωτικού Λογαριασμού από την Προϊσταμένη Υπηρεσία και την προσκόμιση του θεωρημένου Τιμολογίου και των λοιπών δικαιολογητικών, η Επιχείρηση υποχρεούται να προβαίνει στην πληρωμή του λογαριασμού σύμφωνα με τα προβλεπόμενα και μέσα στην προθεσμία που καθορίζεται στο Άρθρο 34 των Γενικών Όρων. Αν όμως παρά τη σχετική ειδοποίηση ο Ανάδοχος καθυστερεί στην προσκόμιση των δικαιολογητικών αυτών η υπόψη προθεσμία αρχίζει από την υποβολή των δικαιολογητικών αυτών.
Τον Ανάδοχο βαρύνουν όλες οι δαπάνες για εκτελωνισμούς, φόρους, τέλη, δασμούς, κρατήσεις και οποιεσδήποτε άλλες νόμιμες επιβαρύνσεις, όπως ισχύουν κατά το χρόνο που δημιουργείται η υποχρέωση καταβολής τους.
Επίσης, μεταξύ των φόρων και τελών τους οποίους επιβαρύνεται ο Ανάδοχος, συμπεριλαμβάνεται και η κράτηση 0,06% (ά.350 § 3 ν.4412/2016) η οποία υπολογίζεται επί της αξίας κάθε πληρωμής προ φόρων και κρατήσεων της σύμβασης.
Δεν περιλαμβάνουν το Φόρο Προστιθέμενης Αξίας (ΦΠΑ) του ν. 2859/2000 ως ισχύει, ο οποίος βαρύνει τη ΔΕΗ Α.Ε.

Άρθρο 11

ΥΠΟΚΑΤΑΣΤΑΣΗ - ΕΚΧΩΡΗΣΗ

Πέραν των αναφερομένων στο Άρθρο 8 του τεύχους των Γενικών Όρων, ισχύουν και τα ακόλουθα:

1. Ο Εργολάβος/Ανάδοχος δεν μπορεί να υποκαταστήσει το εαυτό του, μερικώς ή ολικώς στην εκτέλεση των εκ της παρούσης σύμβασης υποχρεώσεών του, **χωρίς την οπωσδήποτε προγενέστερη έγγραφη συναίνεση της ΔΕΗ.**

2. Απαγορεύεται και είναι απολύτως άκυρη και χωρίς νομικό αποτέλεσμα για την Επιχείρηση, η μεταβίβαση ή εκχώρηση, από τον Εργολάβο/Ανάδοχο σε οποιοδήποτε τρίτο φυσικό ή νομικό πρόσωπο, οποιασδήποτε απαίτησης ή δικαιώματος ή αγωγής που μπορεί να έχει κατά της Επιχείρησης και προκύπτει από τη Σύμβαση ή σε σχέση με αυτή, **εάν γίνει χωρίς προηγούμενη έγγραφη έγκριση της ΔΕΗ.** Με την έγκρισή της, η Επιχείρηση μπορεί να καθορίζει την έκταση και τις προϋποθέσεις της εκχώρησης.

Άρθρο 12

ΑΣΦΑΛΙΣΤΙΚΕΣ ΚΑΛΥΨΕΙΣ

1. Για την εκτέλεση των εργασιών, ο Ανάδοχος είναι υποχρεωμένος να συνομολογήσει με ασφαλιστικές εταιρείες (Ελληνικές ή ξένες), να διατηρεί και να παρακολουθεί με δικές του δαπάνες, τις παρακάτω ασφαλίσεις:

   1.1 Ασφάλιση κατά παντός κινδύνου.
   Στο ασφαλιστήριο αυτό δεν θα περιλαμβάνονται ασφαλιστική κάλυψη από λανθασμένη μελέτη καθώς και από ελαττωματικά υλικά.
   1.2 Ασφάλιση αστικής ευθύνης του Αναδόχου έναντι τρίτων.
   Από την ασφάλιση αυτή διαγράφονται οι λέξεις «ή αποθετικές» από την παράγραφο 3.3.3 γ.
   1.3 Ασφάλιση μεταφοράς.
   1.4 Ασφάλιση των οχημάτων, μηχανημάτων για τις εργασίες κ.λ.π. του Αναδόχου.
   1.5 Ασφάλιση του προσωπικού του Αναδόχου.

   Ο Ανάδοχος υποχρεούται να μεταφέρει το Προσωπικό του με δικά του μέσα μεταφοράς.
   Σε περίπτωση που προσωπικό του Αναδόχου χρησιμοποιεί μεταφορικά μέσα της ΔΕΗ Α.Ε. (ιδιόκτητα ή μισθωμένα), ο Ανάδοχος θα προσκομίσει, επιπλέον, παραστατικά ασφαλιστικής εταιρείας με τα οποία θα βεβαιώνεται ότι το υπόψη προσωπικό μεταφέρεται με ευθύνη του Αναδόχου.
   Επίσης ο Ανάδοχος θα προσκομίσει κατάσταση υπογεγραμμένη από αυτόν με τα ονοματεπώνυμα του προσωπικού του που θα χρησιμοποιεί μεταφορικά μέσα της ΔΕΗ Α.Ε.
   Η κατάσταση αυτή θα υπογράφεται και από τον κάθε εργαζόμενο ξεχωριστά.
   Με βάση αυτήν την κατάσταση θα παρακρατείται από τον Ανάδοχο κάθε μήνα για τη μεταφορά του συγκεκριμένου προσωπικού το αντίστοιχο τίμημα κατ΄αναλογία με βάση το μισθωτήριο Συμβόλαιο μεταφοράς του μόνιμου προσωπικού της ΔΕΗ (τιμή από μειοδοτικό διαγωνισμό).

   Τα ασφαλιστήρια συμβόλαια για κάθε μία από τις παραπάνω ασφαλίσεις θα συντάσσονται στην **Ελληνική Γλώσσα** και θα πρέπει να περιέχουν και να καλύπτουν κατ' ελάχιστο τα καθοριζόμενα στο τεύχος «Ασφαλίσεις» πλην των προαναφερθεισών μεταβολών και εξαιρέσεων.

Άρθρο 13

ΕΥΘΥΝΕΣ ΑΝΑΔΟΧΟΥ ΣΕ ΘΕΜΑΤΑ ΑΣΦΑΛΕΙΑΣ ΚΑΙ ΥΓΕΙΑΣ ΤΟΥ ΠΡΟΣΩΠΙΚΟΥ ΤΟΥ

Ο Ανάδοχος έχει την ευθύνη για την εφαρμογή των γενικών αρχών Πρόληψης και Ασφάλειας για την προστασία των εργαζομένων στα πλαίσια της κείμενης νομοθεσίας (Π.Δ. 305/96, Π.Δ17/96, Ν.1396/83 κλπ).
Στην περίπτωση μη εφαρμογής των προβλεπομένων μέτρων και μη τήρησης των κανόνων ασφάλειας όπως προβλέπονται από την Νομοθεσία, έχει την δυνατότητα η ΔΕΗ Α.Ε, για του εκπροσώπου της, να επιβάλλει πρόστιμο ή και να απαιτήσει τη διακοπή των εργασιών.

Προϋπόθεση υπογραφής του Πρωτοκόλλου εγκατάστασης είναι η εκπόνηση από τον Ανάδοχο του Σχεδίου Ασφάλειας και Υγείας (ΦΑΥ).
Αντίγραφα των ΦΑΥ και ΣΑΥ θα κατατίθενται στη ΔΕΗ με την υπογραφή του Πρωτοκόλλου εγκατάστασης και τα αναγραφόμενά τους πρέπει να τηρούνται καθ΄όλη τη διάρκεια εκτέλεσης των εργασιών και να βρίσκονται στη διάθεση των ελεγκτικών αρχών (Π.Δ. 305/96, άρθρο 3, παράγρ.10).
Για την εκπόνηση του Σχεδίου Ασφάλειας και Υγείας και του φακέλου Ασφάλειας και Υγείας, αλλά και για την εφαρμογή των γενικών αρχών πρόληψης και Ασφάλειας στις τεχνικές ή και οργανωτικές επιλογές ο εργολάβος οφείλει να ορίσει με την υπογραφή της σύμβασης και τον Συντονιστή Ασφάλειας καθώς και το Μηχανικό Ασφάλειας για την εκτέλεση των εργασιών.

Η Δ.Ε.Η Α.Ε ως κύριος του έργου ο οποίος έχει υπό τον έλεγχο του τον τόπο εργασίας, οφείλει αλλά και διατηρεί το δικαίωμα να επιβλέπει το έργο όχι μόνον ως προς την ορθή εκτέλεση του, αλλά και ως προς τις υποχρεώσεις των Ανάδοχων Εργολάβων στα θέματα Ασφάλειας και Υγείας, να συνεργάζεται με τους Αναδόχους Εργολάβους για την εφαρμογή τους, να συντονίζει τις δραστηριότητες τους για την προστασία των εργαζομένων από τους επαγγελματικούς κινδύνους και να μεριμνά για την αλληλοενημέρωση τους. (Π.Δ17/96, παράγραφος 9.)
Στην περίπτωση μη εφαρμογής των προβλεπομένων μέτρων και μη τήρησης των κανόνων υγείας και Ασφάλειας από τον Ανάδοχο Εργολάβο, όπως αυτά προβλέπονται από τη κείμενη Νομοθεσία, η Δ.Ε.Η Α.Ε διατηρεί το δικαίωμα να προσβάλλει τη Σύμβαση, να απαιτήσει τη διακοπή των εργασιών και να προβεί στην υλοποίηση των κυρωτικών όρων της Σύμβασης.

Ο Εργολάβος/Ανάδοχος ή/και ο Υπεργολάβος υποχρεούται να χορηγεί στο προσωπικό του όλα τα κατάλληλα Μέσα Ατομικής Προστασίας (ΜΑΠ) αναλόγως των εκτελουμένων εργασιών, να λαμβάνει όλα τα επιβαλλόμενα από το νόμο μέτρα υγείας και ασφάλειας των εργαζομένων και να τηρεί τις υποχρεώσεις για τεχνικό ασφαλείας και γιατρό εργασίας, για εκτίμηση και πρόληψη επαγγελματικού κινδύνου, για προστασία από βλαπτικούς παράγοντες και ενημέρωση των εργαζομένων κλπ.

Άρθρο 14

ΕΝΗΜΕΡΩΣΗ ΑΝΑΔΟΧΟΥ ΣΕ ΘΕΜΑΤΑ ΑΣΦΑΛΕΙΑΣ ΕΡΓΑΣΙΑΣ

Ο συντονιστής ασφάλειας και ο Μηχανικός Ασφάλειας του Αναδόχου πρέπει να γνωρίζουν την κείμενη νομοθεσία και τους κανόνες ασφαλείας που ισχύουν και πρέπει να εφαρμόζεται κατά την εκτέλεση των εργασιών της Σύμβασης. Στο συντονιστή και Μηχανικό Ασφάλειας του Αναδόχου πρέπει να παραδοθούν έντυπα αδειών εργασίας και πρέπει να τους γίνει ενημέρωση για την διαδικασία έκδοσης των αδειών εργασίας από τον Τεχνικό Ασφάλειας του Σταθμού. Τα παραπάνω θα επιβεβαιώνονται εγγράφως και η επιβεβαίωση αυτή θα κοινοποιείται στον επιβλέποντα των εργασιών και αυτό θα αποτελεί προϋπόθεση υπογραφής του Πρωτοκόλλου εγκατάστασης του Αναδόχου.
Επίσης ο Ανάδοχος θα προσκομίσει στη ΔΕΗ Α.Ε. κατάσταση με τα ονοματεπώνυμα του προσωπικού του υπογεγραμμένη από τον ίδιο και από κάθε εργαζόμενο ξεχωριστά που θα επιβεβαιώνει ότι παραλήφθηκαν τα μέσα ατομικής προστασίας (ΜΑΠ) (φόρμες διαφορετικού χρώματος από εκείνες της ΔΕΗ, άρβυλα, κράνος, ζώνες ασφαλείας εάν χρειάζονται).
Στην κατάσταση αυτή θα περιγράφεται ότι οι εργαζόμενοι του Αναδόχου ενημερώθηκαν για όλα τα μέτρα υγιεινής και ασφάλειας που πρέπει να λαμβάνουν κατά την εκτέλεση των εργασιών και για τους πιθανούς κινδύνους, ότι τους έχει γίνει

εκπαίδευση για τα παραπάνω και ότι οφείλουν καθ΄όλη τη διάρκεια εκτέλεσης των εργασιών να κάνουν χρήση των ΜΑΠ.

Άρθρο 15

ΠΡΟΣΤΑΣΙΑ ΤΟΥ ΠΕΡΙΒΑΛΛΟΝΤΟΣ

Ο ΑΗΣ Αγ. Δημητρίου θα εφαρμόσει το Σύστημα Περιβαλλοντικής Διαχείρισης σύμφωνα με τις απαιτήσεις του Διεθνούς Προτύπου ISO 14001:2004. Σκοπός του είναι η ελαχιστοποίηση των επιπτώσεων στο περιβάλλον.
Η συμμετοχή όλου του προσωπικού του ΑΗΣ Αγ. Δημητρίου αλλά και του προσωπικού των εργολάβων, στην υποστήριξη του Συστήματος Περιβαλλοντικής Διαχείρισης, είναι ουσιαστική για την επιτυχία του.

Γι’ αυτό είναι απαραίτητη η τήρηση των παρακάτω κανόνων από το προσωπικό των Εργολάβων που θα εργαστεί στον ΑΗΣ Αγ. Δημητρίου :

- Συμμόρφωση με τη σχετική περιβαλλοντική νομοθεσία.
- Συμμόρφωση με οδηγίες του ΑΗΣ που αφορούν περιβαλλοντικά θέματα.
- Ύπαρξη (εφόσον είναι αναγκαίο) των απαιτούμενων από τη νομοθεσία αδειών ή πιστοποιητικών (π.χ. διαχείρισης επικίνδυνων υλικών) και παρουσίασή τους κατά τη διάρκεια ελέγχων από τον ΑΗΣ Αγ. Δημητρίου ή τις Αρχές.
- Απασχόληση σε κάθε εργασία κατάλληλα εκπαιδευμένου και έμπειρου προσωπικού.
- Αποφυγή σπατάλης φυσικών πόρων (πχ ενέργεια, νερό).
- Χρήση υλικών όσο το δυνατό πιο φιλικών προς το περιβάλλον.
- Εξασφάλιση άδειας από τον Τεχνικό Ασφάλειας του ΑΗΣ για τη χρήση επικίνδυνων υλικών, στην περίπτωση που η χρήση τέτοιων υλικών είναι απολύτως αναγκαία.
- Διατήρηση της καθαριότητας του χώρου εργασίας και αποφυγή ρύπανσης εδάφους.
- Εκτέλεση εργασιών με τον ελάχιστο δυνατό θόρυβο.
- Διαβροχή χώρων εργασίας, όπου υπάρχει σκόνη.
- Συγκέντρωση των στερεών αποβλήτων από τις εργασίες και τοποθέτησή τους στους ειδικούς κάδους.
- Διαχείριση των επικίνδυνων αποβλήτων, για τα οποία έχετε την ευθύνη σύμφωνα με τη σύμβαση, σε συμφωνία με την ισχύουσα νομοθεσία.
- Διάθεση των υγρών αποβλήτων στο σύστημα επεξεργασίας αποβλήτων του σταθμού, αφού προηγουμένως έχουν καταστεί μη επικίνδυνα από εσάς.
- Συγκέντρωση χρησιμοποιημένων λιπαντικών (όταν δεν περιέχουν PCB’s) και παράδοσή τους στον Υπεύθυνο Διαχείρισης Χρησιμοποιημένων Ορυκτελαίων του ΑΗΣ. Απαγορεύεται οποιαδήποτε διάθεση στο έδαφος ή στις αποχετεύσεις του ΑΗΣ.
- Άμεση ενημέρωση του Εντεταλμένου Μηχανικού και του Υπεύθυνου Περιβαλλοντικής Διαχείρισης της ΔΕΗ, σε περίπτωση περιβαλλοντικού προβλήματος. Όλα τα περιβαλλοντικά προβλήματα θα πρέπει να αναφέρονται.
- Περιβαλλοντική αποκατάσταση του χώρου, σε περίπτωση πρόκλησης από τον εργολάβο περιβαλλοντικού ατυχήματος.

Ο Εργολάβος θα παραλάβει από τον Υπεύθυνο Περιβαλλοντικής Διαχείρισης της ΔΕΗ ενυπόγραφα αναλυτικό σχετικό κείμενο, το οποίο θα προσκομίσει στον Εντεταλμένο Μηχανικό, ως αναγκαία προϋπόθεση για να προχωρήσει η υπογραφή του πρωτοκόλλου εγκατάστασης.

Ο ΑΗΣ Αγ. Δημητρίου διατηρεί το δικαίωμα να διακόψει τις εργασίες του εργολάβου στην περίπτωση μη τήρησης κάποιου ή κάποιων από τους παραπάνω κανόνες.

Άρθρο 16

ΚΑΤΑΓΓΕΛΙΑ ΤΗΣ ΣΥΜΒΑΣΗΣ

Πέραν των αναφερομένων στο Άρθρο 43 των Γενικών Όρων της Σύμβασης ισχύουν και τα ακόλουθα:

1. Εάν ο εργολάβος ήθελε παραβεί οποιονδήποτε από τους όρους και συμφωνίες της παρούσας σύμβασης, ρητά συνομολογουμένων όλων σαν εξ ίσου ουσιωδών, η ΔΕΗ θα καταγγέλλει τη σύμβαση τηρουμένων κατά τα λοιπά των προβλέψεων και προθεσμιών του άρθρου 43 των Γενικών Όρων της Σύμβασης.

2. Τονίζεται ρητώς ότι η μη τήρηση των όρων που εμπεριέχονται στο Άρθρο 6 του παρόντος τεύχους των Ειδικών Όρων της Σύμβασης (υποχρεώσεις για τη διασφάλιση εργασιακών και ασφαλιστικών δικαιωμάτων εργαζομένων) συνιστά λόγο καταγγελίας της Σύμβασης.

ΓΙΑ ΤΟΝ ΑΝΑΔΟΧΟ **ΓΙΑ ΤΗΝ ΕΠΙΧΕΙΡΗΣΗ**

ΔΗΜΟΣΙΑ ΕΠΙΧΕΙΡΗΣΗ ΗΛΕΚΤΡΙΣΜΟΥ Α.Ε. | Παραγωγή

ΔΙΕΥΘΥΝΣΗ ΥΛΙΚΟΥ & ΠΡΟΜΗΘΕΙΩΝ ΠΑΡΑΓΩΓΗΣ
ΧΑΛΚΟΚΟΝΔΥΛΗ 22, 104 32 ΑΘΗΝΑ

ΔΙΑΚΗΡΥΞΗ : ΔΥΠΠ-1407

ΑΝΤΙΚΕΙΜΕΝΟ : «Συγκόλληση ιμάντων και προληπτική – επισκευαστική συντήρηση μηχανολογικού εξοπλισμού του συστήματος λιγνίτη και τέφρας του ΑΗΣ Αγ. Δημητρίου»

ΤΕΥΧΟΣ 5

ΓΕΝΙΚΟΙ ΟΡΟΙ

Π Ι Ν Α Κ Α Σ Π Ε Ρ Ι Ε Χ Ο Μ Ε Ν Ω Ν

ΓΕΝΙΚΑ ΣΥΜΒΑΤΙΚΑ ΚΕΙΜΕΝΑ

Άρθρο 1 : Ορολογία - Ορισμοί
Άρθρο 2 : Γλώσσα - Αλληλογραφία και Έγγραφα - Μέτρα και Σταθμά
Άρθρο 3 : Σχέδια και οδηγίες
Άρθρο 4 : Μελέτες

ΕΚΠΡΟΣΩΠΗΣΗ

Άρθρο 5 : Εκπροσώπηση της Επιχείρησης
Άρθρο 6 : Εκπροσώπηση του Αναδόχου

ΥΠΕΡΓΟΛΑΒΙΕΣ - ΥΠΟΚΑΤΑΣΤΑΣΗ - ΕΚΧΩΡΗΣΗ

Άρθρο 7 : Σχέσεις με άλλους Αναδόχους
Άρθρο 8 : Υποκατάσταση, υποπρομήθειες και υπεργολαβίες
Άρθρο 9 : Εκχώρηση

ΧΩΡΟΣ ΕΡΓΟΥ - ΑΡΧΑΙΟΤΗΤΕΣ - ΒΟΗΘΗΤΙΚΑ ΕΡΓΑ

Άρθρο 10 : Γνώση των τοπικών συνθηκών
Άρθρο 11 : Εξασφάλιση χώρων
Άρθρο 12 : ΚΕΝΟ
Άρθρο 13 : ΚΕΝΟ

ΠΡΟΣΩΠΙΚΟ ΑΝΑΔΟΧΟΥ

Άρθρο 14 : Προσωπικό του Αναδόχου
Άρθρο 15 : Νυχτερινή, υπερωριακή εργασία - Εργασία τις αργίες και εορτές

ΕΡΓΟΤΑΞΙΑ - ΜΗΧΑΝΗΜΑΤΑ

Άρθρο 16 : Εργοτάξια και λοιπές εγκαταστάσεις του Αναδόχου
Άρθρο 17 : Καθαριότητα Εργοταξίου - Καθαρισμός της περιοχής Παροχής των Υπηρεσιών
Άρθρο 18 : Μηχανήματα, εργαλεία και υλικά

ΕΥΘΥΝΕΣ - ΕΓΓΥΗΣΕΙΣ ΑΝΑΔΟΧΟΥ

Άρθρο 19 : Ευθύνες του Αναδόχου
Άρθρο 20 : Παραιτήσεις και Εγκρίσεις
Άρθρο 21 : Διπλώματα Ευρεσιτεχνίας
Άρθρο 22 : Εγγυήσεις - Εγγυητικές Επιστολές

ΠΡΟΘΕΣΜΙΕΣ - ΜΕΤΑΒΟΛΕΣ - ΕΛΕΓΧΟΙ - ΕΛΑΤΤΩΜΑΤΑ

Άρθρο 23 : Πρόγραμμα Εκτέλεσης των Εργασιών
Άρθρο 24 : Προθεσμίες
Άρθρο 25 : Μεταβολές κατά την εκτέλεση των Εργασιών
Άρθρο 26 : Έλεγχος των Εργασιών
Άρθρο 27 : Επιθεώρηση στα Εργοστάσια κατασκευής και δοκιμές
Άρθρο 28 : Συσκευασία-Διακριτικές ενδείξεις-Αποστολή και αποθήκευση εξοπλισμού
Άρθρο 29 : Στατιστικά και λοιπά στοιχεία των Εργασιών - Ημερολόγιο
Άρθρο 30 : Ελαττώματα των Παρεχόμενων Υπηρεσιών

ΠΑΡΑΛΑΒΗ - ΚΥΡΙΟΤΗΤΑ

Άρθρο 31 : Προσωρινή και Οριστική Παραλαβή των Εργασιών
Άρθρο 32 : Ευθύνη λειτουργίας του επισκευασθέντος εξοπλισμού

ΣΥΜΒΑΤΙΚΟ ΤΙΜΗΜΑ - ΠΛΗΡΩΜΕΣ - ΑΣΦΑΛΙΣΕΙΣ

Άρθρο 33 : Συμβατικό τίμημα - Αναθεώρηση
Άρθρο 34 : Τρόπος πληρωμής - συμψηφισμός απαιτήσεων-Εκκαθάριση Λογαριασμών
Άρθρο 35 : Επιμέρους αναλυτικοί λογαριασμοί
Άρθρο 36 : Αυξομειώσεις Προϋπολογισμού
Άρθρο 37 : Φόροι, δασμοί και λοιπές επιβαρύνσεις του Αναδόχου
Άρθρο 38 : Ασφαλίσεις

ΑΝΑΣΤΟΛΗ ΕΡΓΑΣΙΩΝ - ΠΟΙΝΙΚΕΣ ΡΗΤΡΕΣ - ΔΙΑΦΩΝΙΕΣ

Άρθρο 39 : Αναστολή Εργασιών στο Εργοτάξιο
Άρθρο 40 : Ανωτέρα Βία
Άρθρο 41 : Ποινικές Ρήτρες
Άρθρο 42 : Απαιτήσεις - Διαφωνίες
Άρθρο 43 : Καταγγελία της Σύμβασης
Άρθρο 44 : Δωσιδικία - Δίκαιο της Σύμβασης

Άρθρο 1
Ορολογία - Ορισμοί

Κατά την ερμηνεία της Σύμβασης ή κατά τη διεξαγωγή οποιασδήποτε σχετικής προς τη Σύμβαση αλληλογραφίας, οι ακόλουθοι όροι θα έχουν την παρακάτω έννοια:

- Επιχείρηση : η Δημόσια Επιχείρηση Ηλεκτρισμού Α.Ε. (ΔΕΗ Α.Ε.).

- Ανάδοχος : είναι το νομικό ή φυσικό πρόσωπο στο οποίο ανατέθηκε με Σύμβαση η Παροχή Υπηρεσιών.

- Σύμβαση : είναι η γραπτή συμφωνία μεταξύ της Επιχείρησης και του Αναδόχου για την Παροχή Υπηρεσιών. Στον όρο αυτό συμπεριλαμβάνονται και τα τυχόν συμπληρώματα της Σύμβασης.

- Συμβαλλόμενοι : είναι η Επιχείρηση και ο Ανάδοχος.

- Επιβλέπουσα Υπηρεσία : είναι η Τεχνική Υπηρεσία της ΔΕΗ Α.Ε. που είναι αρμόδια για την παρακολούθηση και τον έλεγχο των Παρεχόμενων Υπηρεσιών.

- Προϊσταμένη Υπηρεσία : είναι Υπηρεσία της ΔΕΗ Α.Ε. που προίσταται της Επιβλέπουσας Υπηρεσίας.

- Παροχή Υπηρεσιών ή εκτέλεση Εργασιών: είναι το αντικείμενο της Σύμβασης, όπως αυτό προσδιορίζεται στο Συμφωνητικό.

- Μηχάνημα Εργασιών : είναι μηχάνημα σταθερό ή μετακινούμενο (π.χ. αναμικτήρες σκυροδέματος, γερανοί, ελκυστήρες, προωθητήρες γαιών κ.λ.π.), που χρησιμοποιείται από τον Ανάδοχο για την εκτέλεση των Εργασιών.

- Ελαττώματα : είναι όλες ανεξαιρέτως οι επιζήμιες παρεκκλίσεις του Αναδόχου από τα οριζόμενα στη Σύμβαση ή η έλλειψη προβλεπομένων από τη Σύμβαση ιδιοτήτων των Παρεχόμενων Υπηρεσιών ή μέρους αυτών από όσα έχουν συμφωνηθεί με τη Σύμβαση, τα σφάλματα ή και οι εσφαλμένοι υπολογισμοί, οποιοδήποτε σφάλμα ή οποιαδήποτε ατέλεια των Παρεχόμενων Υπηρεσιών όπως αυτά νοούνται σύμφωνα με τους κανόνες της επιστήμης και τεχνικής, καθώς και οποιαδήποτε παράλειψη του Αναδόχου ως προς τις Παρεχόμενες Υπηρεσιες και οποιαδήποτε νομικά ελαττώματα.
Η συνήθης φθορά δε θεωρείται Ελάττωμα.

Άρθρο 2
Γλώσσα - Αλληλογραφία και Έγγραφα - Μέτρα και Σταθμά.

1. Η επίσημη γλώσσα της Σύμβασης είναι η Ελληνική.

Τεχνικές Προδιαγραφές και διάφορα άλλα τεχνικά στοιχεία της Σύμβασης μπορεί, κατά την κρίση της ΔΕΗ Α.Ε., να είναι συνταγμένα στην Αγγλική γλώσσα.

2. Η μεταξύ της Επιχείρησης και του Αναδόχου αλληλογραφία θα γίνεται στην Ελληνική γλώσσα μέσω της Επιβλέπουσας Υπηρεσίας. Σε όσες περιπτώσεις τούτο κρίνεται αναγκαίο, για λόγους ταχύτητας ή εύρυθμης λειτουργίας της Σύμβασης, μπορεί η αλληλογραφία να γίνεται απευθείας μεταξύ Αναδόχου και των αρμοδίων Υπηρεσιών της

Επιχείρησης, με την προϋπόθεση όμως της υποχρεωτικής κοινοποίησής της στην Επιβλέπουσα Υπηρεσία.

Σε επείγουσες περιπτώσεις και εφόσον τούτο κρίνεται αναγκαίο, η αλληλογραφία μπορεί να διεξάγεται στην Αγγλική γλώσσα υπό την απαραίτητη προϋπόθεση ότι θα ακολουθεί και το επίσημο ελληνικό κείμενο.

3. Λέξεις ή φράσεις που σημειώνονται στα συντασσόμενα από τον Ανάδοχο σχέδια, πίνακες, πινακίδες ή διαγράμματα καθώς και υποβαλλόμενα τεχνικά έντυπα μπορεί να είναι συνταγμένα στην Αγγλική γλώσσα.

4. Ο Ανάδοχος υποχρεούται να μεταφράζει στην Ελληνική γλώσσα οποιαδήποτε κείμενα ή λέξεις σε σχέδια, πίνακες, πινακίδες, έγγραφα και οδηγίες λειτουργίας ή συντήρησης που σχετίζονται με τις παρεχόμενες υπηρεσίες και θα ζητήσει, κατά εύλογη κρίση, η Επιχείρηση.

5. Σε όλες τις μελέτες, μετρήσεις, υπολογισμούς κ.λ.π., θα χρησιμοποιείται το Διεθνές Δεκαδικό Σύστημα, όπως αυτό ισχύει εκάστοτε.

6. Οι εγκρίσεις της Επιχείρησης που δίνονται στον Ανάδοχο, καθώς και η αλληλογραφία, μπορεί να γίνουν με τηλετύπημα ή fax. Η ημερομηνία του τηλετυπήματος ή του fax θα θεωρείται ως η ημερομηνία της έγκρισης ή της αλληλογραφίας.

Άρθρο 3
Σχέδια και Οδηγίες

1. Οι εργασίες που αναφέρονται στη Σύμβαση θα εκτελεστούν από τον Ανάδοχο σύμφωνα με τα σχέδια και τις Τεχνικές Προδιαγραφές που περιλαμβάνονται σ' αυτή. Ο Ανάδοχος είναι υποχρεωμένος να συμμορφωθεί ακριβώς και από κάθε άποψη με τα σχέδια και τις προδιαγραφές.

2. Η Επιβλέπουσα Υπηρεσία θα εφοδιάζει έγκαιρα τον Ανάδοχο με όλα τα σχέδια που είναι απαραίτητα για την παροχή των υπηρεσιών. Απαγορεύεται στον Ανάδοχο να χρησιμοποιεί σχέδια εάν δεν είναι υπογεγραμμένα από αρμόδιο όργανο της Επιχείρησης και δεν είναι σφραγισμένα με τη σφραγίδα "ΚΑΤΑΛΛΗΛΟ ΓΙΑ ΚΑΤΑΣΚΕΥΗ".

Η έλλειψη σχεδίων κατασκευής δεν μπορεί να προβληθεί ως δικαιολογία για καθυστερήσεις στην εκτέλεση των Παρεχόμενων Υπηρεσιών, εκτός από την περίπτωση κατά την οποία το σχέδιο που λείπει είναι αποδεδειγμένα απαραίτητο για την Παροχή των Υπηρεσιών και ο Ανάδοχος το έχει ζητήσει έγκαιρα, τουλάχιστον τριάντα (30) ημερολογιακές ημέρες, πριν από την ημέρα κατά την οποία αυτό θα είναι απαραίτητο σύμφωνα με το Πρόγραμμα Παροχής των Υπηρεσιών και δεν του παραδόθηκε εγκαίρως.

3. Η Επιχείρηση δικαιούται, κατά την κρίση της, να τροποποιεί οποτεδήποτε τα εγκεκριμένα και σφραγισμένα με την ένδειξη "ΚΑΤΑΛΛΗΛΑ ΓΙΑ ΚΑΤΑΣΚΕΥΗ" σχέδια ή να τα ακυρώνει και να εκδίδει νέα και ο Ανάδοχος οφείλει να συμμορφώνεται με τα τροποποιημένα ή νέα σχέδια χωρίς να δικαιούται να προβάλει οποιαδήποτε απαίτηση, εκτός από τη πληρωμή του για τις εργασίες που ήδη έχει εκτελέσει με βάση τα εγκεκριμένα ΚΑΤΑΛΛΗΛΑ ΓΙΑ ΚΑΤΑΣΚΕΥΗ σχέδια που του είχαν δοθεί.

4. Κατά την πρόοδο της Παροχής των Υπηρεσιών, η Επιχείρηση δικαιούται να παρέχει στον Ανάδοχο όσα τυχόν συμπληρωματικά ή νέα σχέδια ή οδηγίες κρίνει αναγκαία με σκοπό την πλήρη και αρμόζουσα εκτέλεση των εργασιών και ο Ανάδοχος οφείλει να συμμορφώνεται επακριβώς με τα πρόσθετα αυτά σχέδια και οδηγίες.

5. Οποιαδήποτε λεπτομέρεια που αναφέρεται στις Τεχνικές Προδιαγραφές και δε φαίνεται στα σχέδια ή φαίνεται σε αυτά αλλά δεν αναφέρεται στις Τεχνικές Προδιαγραφές έχει την ίδια ισχύ σαν να φαίνεται ή αναφέρεται και στα δύο. Σε περίπτωση που υπάρχουν διαφορές ανάμεσα στις Τεχνικές Προδιαγραφές και τα σχέδια, επικρατέστερες είναι οι Τεχνικές Προδιαγραφές. Σε περίπτωση ασυμφωνίας μεταξύ των αριθμών που υπάρχουν στα σχέδια ή στις Τεχνικές Προδιαγραφές, ο Ανάδοχος οφείλει να το αναφέρει αμέσως στην Επιβλέπουσα Υπηρεσία και αυτή είναι υποχρεωμένη να αποφαίνεται εγγράφως και χωρίς καθυστέρηση.

6. Για κάθε λεπτομέρεια που δεν αναφέρεται ευκρινώς στα σχέδια, τις Τεχνικές Προδιαγραφές ή τα Συμβατικά Τεύχη γενικά, ο Ανάδοχος οφείλει να ζητά έγκαιρα, και οπωσδήποτε πριν από την εκτέλεση των σχετικών εργασιών, τις έγγραφες οδηγίες της Επιβλέπουσας Υπηρεσίας και να συμμορφώνεται απόλυτα με αυτές.

7. Εάν ο Ανάδοχος διαφωνεί με οποιαδήποτε από τα παραπάνω αναφερόμενα σχέδια, προδιαγραφές, οδηγίες, κατευθύνσεις ή εντολές της Επιβλέπουσας Υπηρεσίας, οφείλει να γνωστοποιεί στην Επιβλέπουσα Υπηρεσία εγγράφως, μέσα σε ανατρεπτική προθεσμία δεκαπέντε (15) ημερολογιακών ημερών, τη διαφωνία του αυτή και να εκθέτει ταυτόχρονα τους λόγους της διαφωνίας, άλλως θεωρείται ότι τα αποδέχεται πλήρως.
Εάν παρά τις αντιρρήσεις του Αναδόχου, η Επιχείρηση επιμένει εγγράφως στην εφαρμογή των σχεδίων και προδιαγραφών και την εκτέλεση των οδηγιών, κατευθύνσεων ή εντολών της, ο Ανάδοχος απαλλάσσεται της ευθύνης σε σχέση με την απόφαση της Επιχείρησης, αλλά δεν απαλλάσσεται από τις υποχρεώσεις του να συμμορφωθεί με αυτή και να την εφαρμόσει επακριβώς και επιμελώς.

8. Ο Ανάδοχος φέρει ακεραία την ευθύνη και θα επιβαρύνεται με όλες τις σχετικές δαπάνες σε περίπτωση που εφαρμόσει οποιαδήποτε λύση που δεν θα έχει την έγκριση της Επιχείρησης.

9. Ο Ανάδοχος συντάσσει και υποβάλλει για έγκριση στην Επιχείρηση μελέτες και σχέδια αφορώντα στα αναγκαία βοηθητικά έργα και στις εργοταξιακές εγκαταστάσεις, σύμφωνα με τα αναφερόμενα στα άρθρα 13 και 16 των Γενικών Όρων.

Αρθρο 4
Μελέτες

Η Παροχή Υπηρεσιών θα γίνει με βάση τη μελέτη η οποία δίδεται ολοκληρωμένη από την Επιχείρηση στον Ανάδοχο, εκτός αν άλλως προβλέπεται στους Ειδικούς Όρους.

Άρθρο 5
Εκπροσώπηση της Επιχείρησης

1. Η παρακολούθηση και ο έλεγχος των Παρεχομένων Υπηρεσιών ασκούνται από την Επιχείρηση, μέσω της Επιβλέπουσας Υπηρεσίας και της Προϊσταμένης Υπηρεσίας.

Στα καθήκοντα της Επιβλέπουσας Υπηρεσίας περιλαμβάνονται η παρακολούθηση και ο έλεγχος της ποιότητας επί τόπου των Παρεχομένων Υπηρεσιών και της ποσότητας των εργασιών και γενικά η τήρηση των όρων της Σύμβασης από τον Ανάδοχο.

Στα καθήκοντα της Προϊσταμένης Υπηρεσίας περιλαμβάνεται η άμεση εποπτεία της Επιβλέπουσας Υπηρεσίας και η επίλυση ή η προώθηση για επίλυση θεμάτων που προκύπτουν κατά την εκτέλεση της Σύμβασης και δε μπορούν να ρυθμιστούν άμεσα από την Επιβλέπουσα Υπηρεσία.

2. Τα όργανα της Επιχείρησης που θα ασκούν τα καθήκοντα και τις αρμοδιότητες της Επιβλέπουσας και της Προϊσταμένης Υπηρεσίας καθορίζονται στους Ειδικούς Όρους ή θα ορισθούν από την Επιχείρηση, με έγγραφό της προς τον Ανάδοχο, μέσα σε τριάντα (30) ημέρες από την ημερομηνία υπογραφής της Σύμβασης.

3. Ο Προϊστάμενος της Επιβλέπουσας Υπηρεσίας, με έγγραφό του προς τον Ανάδοχο, δύναται να ορίσει το Μηχανικό ή τους Μηχανικούς που θα αποτελούν τους άμεσους βοηθούς του και οι οποίοι θα αποκαλούνται στο εξής "Εντεταλμένοι Μηχανικοί" της Επιχείρησης.
Τα καθήκοντα και αρμοδιότητες των Εντεταλμένων Μηχανικών, εάν δεν ορίζεται διαφορετικά στο παραπάνω έγγραφο, θα είναι η παρακολούθηση και ο έλεγχος της ποιότητας και της ποσότητας των εργασιών και γενικά η τήρηση των όρων της Σύμβασης από τον Ανάδοχο.
Για την αντικατάσταση ή αναπλήρωση των Εντεταλμένων Μηχανικών, απαιτείται προηγούμενη έγγραφη ανακοίνωση προς τον Ανάδοχο.

4. Η Προϊσταμένη Υπηρεσία μπορεί, με έγγραφη ανακοίνωσή της, να γνωστοποιεί προς τον Ανάδοχο ότι και άλλα όργανα της Επιχείρησης, καθώς και τρίτα πρόσωπα εξουσιοδοτημένα από την Επιχείρηση, θα μπορούν να διενεργούν επιθεωρήσεις και ελέγχους σε σχέση με τις Παρεχόμενες Υπηρεσίες.

5. Η παρακολούθηση και ο έλεγχος των Εργασιών από τα αρμόδια υπηρεσιακά όργανα της Επιχείρησης μπορεί να ασκηθεί εκτός από τον τόπο Παροχής των Υπηρεσιών και σε όλους τους χώρους που εκτελούνται τμήματα των Εργασιών και ο Ανάδοχος είναι υποχρεωμένος να εξασφαλίσει την απρόσκοπτη άσκηση των καθηκόντων των οργάνων αυτών, στα εργοστάσια που τυχόν εκτελούνται τμήματα των Εργασιών και γενικά σε όλους του χώρους που κρίνει απαραίτητο η Επιχείρηση.

6. Η άσκηση των καθηκόντων των αρμοδίων οργάνων της Επιχείρησης ως προς την εκτέλεση της Σύμβασης δε μειώνει σε καμία περίπτωση τις ευθύνες του Αναδόχου σύμφωνα με τις διατάξεις της ισχύουσας Νομοθεσίας και τη Σύμβαση.
Ειδικότερα η Επιβλέπουσα Υπηρεσία και οι Μηχανικοί της που ορίζονται σύμφωνα με τα παραπάνω, δε φέρουν καμιά ευθύνη έναντι τρίτων για ζημιές που οφείλονται στις εργασίες που εκτελούνται στο Εργοτάξιο από τον Ανάδοχο, όπως και για κάθε τυχόν θανατηφόρο ή όχι ατύχημα που ήθελε συμβεί στο προσωπικό της Επιχείρησης, του Αναδόχου ή σε κάθε τρίτο κατά την εκτέλεση των Εργασιών από τον Ανάδοχο.

Άρθρο 6
Εκπροσώπηση του Αναδόχου

1. Κατά την υπογραφή της Σύμβασης ο Ανάδοχος γνωστοποιεί στην Επιχείρηση τον κύριο εκπρόσωπό του, ο οποίος θα είναι νόμιμα εξουσιοδοτημένος να τον εκπροσωπεί

σε όλα τα θέματα που αφορούν στην εκτέλεση της Σύμβασης και να προβαίνει, εξ ονόματός του, στην τακτοποίηση όλων των διαφορών και διαφωνιών που ενδεχομένως θα αναφύονται.
Ο παραπάνω εκπρόσωπος του Αναδόχου θα είναι και ο Αντίκλητός του, εφόσον είναι εγκατεστημένος στην Ελλάδα, άλλως θα πρέπει ο Ανάδοχος να διορίσει Αντίκλητο που διαμένει στην Ελλάδα.

2. Ο Ανάδοχος, πριν από την έναρξη των εργασιών της Σύμβασης, είναι υποχρεωμένος με δαπάνες του να εγκαταστήσει στο εργοτάξιο κατάλληλα επανδρωμένο Γραφείο, το οποίο θα διατηρήσει καθ'όλη τη διάρκεια της εκτέλεσης των Εργασιών και τουλάχιστον μέχρι την Προσωρινή Παραλαβή του. Επίσης είναι δυνατόν να ζητηθεί η εγκατάσταση Γραφείου από τον Ανάδοχο και σε άλλες θέσεις σύμφωνα με τα καθοριζόμενα στους Ειδικούς Όρους.

3. Του Γραφείου στο Εργοτάξιο θα προΐσταται μηχανικός με επαρκή πείρα σε εργασίες παρόμοιες με αυτές της Σύμβασης, ο οποίος θα ονομάζεται "Επιβλέπων Μηχανικός του Αναδόχου" και θα είναι ο μόνος και αποκλειστικά, σύμφωνα με την ισχύουσα νομοθεσία, υπεύθυνος των οποιωνδήποτε εργασιών που θα εκτελεστούν από τον Ανάδοχο στα πλαίσια της Σύμβασης.
Ο Επιβλέπων Μηχανικός έχει όλες τις κατά Νόμον ποινικές ή άλλες ευθύνες και είναι υποχρεωμένος να συμμορφώνεται πλήρως με τη Νομοθεσία, να βρίσκεται στο Εργοτάξιο και να παίρνει όλα τα απαραίτητα μέτρα ασφαλείας.
Ο Επιβλέπων Μηχανικός θα είναι πλήρως εξουσιοδοτημένος να ενεργεί ως τεχνικός εκπρόσωπος του Αναδόχου στις σχέσεις του με την Επιχείρηση και να υπογράφει εκ μέρους του Αναδόχου όλα τα σχετικά με την εκτέλεση των εργασιών έγγραφα.
Ο Ανάδοχος είναι υποχρεωμένος να ανακοινώνει στις κατά νόμο Αστυνομικές και λοιπές Αρχές το ονοματεπώνυμο και λοιπά κατά Νόμο στοιχεία του παραπάνω Επιβλέποντα Μηχανικού του.

4. Η Επιχείρηση έχει το δικαίωμα να ζητήσει εγγράφως την αντικατάσταση του Επιβλέποντα Μηχανικού αναφέροντας και τους λόγους της αιτουμένης αντικατάστασης, ο δε Ανάδοχος υποχρεούται να συμμορφώνεται προς την απαίτηση αυτή της Επιχείρησης μέσα σε εύλογο χρόνο από την έγγραφη ειδοποίησή του.
Ο Ανάδοχος έχει το δικαίωμα αντικατάστασης του Επιβλέποντα Μηχανικού του με άλλο μηχανικό οποτεδήποτε, υπό την προϋπόθεση ότι η αντικατάσταση αυτή θα γίνεται πριν την αποχώρηση του προηγούμενου Επιβλέποντα Μηχανικού.

5. Η αμοιβή του Επιβλέποντα Μηχανικού, καθώς και κάθε άλλη γενικά απαίτησή του για την επίβλεψη των Εργασιών, βαρύνει αποκλειστικά και μόνο τον Ανάδοχο.
Ρητά καθορίζεται ότι ο Ανάδοχος ευθύνεται έναντι της Επιχείρησης απεριόριστα και σε ολόκληρο για τις πράξεις και παραλείψεις του Επιβλέποντα Μηχανικού του και είναι υποχρεωμένος να αποκαθιστά αμέσως κάθε θετική ζημιά που προκαλείται εξαιτίας του σε βάρος της Επιχείρησης ή παντός τρίτου.

6. Με την εγκατάσταση του Γραφείου του στο Εργοτάξιο, ο Ανάδοχος είναι υποχρεωμένος να ανακοινώνει εγγράφως στην Επιχείρηση τα ονόματα των μελών του προσωπικού του εργοταξίου του, τα οποία είναι εξουσιοδοτημένα να παραλαμβάνουν αντ'αυτού τις οδηγίες και εντολές της Επιχείρησης.

7. Οποιοιδήποτε άλλοι συνεργαζόμενοι με τον Ανάδοχο, όπως Υπεργολάβοι, Υποπρομηθευτές, κλπ., σε όλες τις κατά τη Σύμβαση τυχόν σχέσεις τους με την Επιχείρηση θα εκπροσωπούνται αποκλειστικά και μόνο από τον Ανάδοχο, ο οποίος

υποχρεούται να περιλάβει σε όλες τις Συμβάσεις Υπεργολαβίας τον όρο αυτό. Κατά συνέπεια οι εντολές, οδηγίες, και γνωστοποιήσεις, όλα τα έγγραφα και όλη η αλληλογραφία θα περιορίζονται μεταξύ της Επιχείρησης και του Ανάδοχου.

Άρθρο 7
Σχέσεις με άλλους Αναδόχους

1. Ο Ανάδοχος πρέπει να έχει πάντα υπόψη του ότι, στην περιοχή Παροχής των Υπηρεσιών ή σε γειτονικούς με αυτή χώρους, μπορεί να εκτελούνται από την Επιχείρηση ή άλλους Αναδόχους της εργασίες, που έχουν σχέση με τις εργασίες που εκτελεί ο ίδιος.

2. Ο Ανάδοχος οφείλει να ρυθμίζει την εκτέλεση των εργασιών του κατά τέτοιο τρόπο ώστε να μην εμποδίζονται από την εκτέλεσή τους οι άλλες εργασίες, να συνεργάζεται αρμονικά με την Επιχείρηση, τους εντολοδόχους της ή τους Αναδόχους της, να τους παρέχει κάθε δυνατή βοήθεια και συνδρομή και να συμμορφώνεται με όλες τις σχετικές οδηγίες ή κατευθύνσεις της Επιβλέπουσας Υπηρεσίας.

3. Ανεξαρτήτως των ανωτέρω, ενδεχόμενες συμφωνίες του Αναδόχου με τους άλλους Αναδόχους πρέπει προηγουμένως να τυγχάνουν της εγκρίσεως της Επιχείρησης, η οποία διατηρεί το δικαίωμα να απορρίψει τις συμφωνίες αυτές, στην περίπτωση που αντίκεινται στη Σύμβαση ή εμποδίζουν την έγκαιρη και άρτια εκτέλεση των Εργασιών.

4. Κάθε διαφωνία ή κάθε διαφορά μεταξύ του Αναδόχου και των άλλων Αναδόχων θα διευθετείται, με τη μεσολάβηση της Επιβλέπουσας Υπηρεσίας, με σκοπό την απρόσκοπτη συνέχιση των εργασιών.
Ο Ανάδοχος οφείλει να συμμορφωθεί με τις αποφάσεις της Επιβλέπουσας Υπηρεσίας και, σε περίπτωση που διαφωνεί, μπορεί να ασκήσει κάθε νόμιμο δικαίωμά του, χωρίς η άσκηση αυτή να αναστείλει την εκτέλεση των Εργασιών.

5. Ο Ανάδοχος ευθύνεται αλληλέγγυα και σε ολόκληρον έναντι της Επιχείρησης, σε περίπτωση ζημιών σε τρίτους που θα προκληθούν από αυτόν χωριστά ή μαζί με άλλους Αναδόχους και Υπεργολάβους.

Άρθρο 8
Υποκατάσταση, υποπρομήθειες και υπεργολαβίες.

1. Ο Ανάδοχος δε δικαιούται να υποκαταστήσει τον εαυτό του με οποιοδήποτε τρίτο πρόσωπο, είτε φυσικό είτε νομικό, στην εκτέλεση της Σύμβασης, ή οποιουδήποτε μέρους της, χωρίς προηγούμενη έγγραφη έγκριση της Επιχείρησης.
Εξαιρείται η περίπτωση κατά την οποία ο Ανάδοχος θα συγχωνευθεί με άλλη εταιρία ή θα απορροφηθεί από αυτή, υπό τον όρο ότι η νέα εταιρία θα αναλάβει όλα τα από τη Σύμβαση δικαιώματα και όλες τις από αυτή υποχρεώσεις του Αναδόχου έναντι της Επιχείρησης, μετά από έγγραφη ειδοποίηση προς την Επιχείρηση και απόδειξη του γεγονότος.
Στην περίπτωση υποκαταστάσεως θα υπογραφεί από μέρους όλων των ενδιαφερομένων μερών Συμπλήρωμα της Σύμβασης και θα αντικατασταθούν οι Εγγυητικές Επιστολές της Σύμβασης.

Σε περίπτωση που πτωχεύσουν ή τεθούν υπό αναγκαστική διαχείριση μέλη Κοινοπραξίας, τα εναπομείναν τα μέλη υποχρεούνται να ολοκληρώσουν την εκτέλεση Σύμβασης και να αναλάβουν όλες τις υποχρεώσεις των πτωχευσάντων ή των τεθέντων υπό αναγκαστική διαχείριση μελών, όπως αυτές απορρέουν από τη Σύμβαση.

2. Ως Υπεργολάβοι ή Υποπρομηθευτές του Αναδόχου νοούνται αυτοί οι οποίοι έχουν αναλάβει από τον Ανάδοχο την παροχή τμήματος των υπηρεσιών, με έγγραφη Σύμβαση.

3. Σε περίπτωση εγκρίσεως από την Επιχείρηση της υποκατάστασης, ολικά ή μερικά, του Αναδόχου ή της Παροχής μέρους των Υπηρεσιών με Υπεργολάβους, ο Ανάδοχος δεν απαλλάσσεται από τις ευθύνες και υποχρεώσεις του που απορρέουν από τη Σύμβαση, αλλά θα παραμένει απευθείας και εξολοκλήρου υπεύθυνος για όλες τις πράξεις ή παραλείψεις του Υποκαταστάτη, των Υπεργολάβων ή του προσωπικού τους, ωσάν αυτές οι πράξεις ή παραλείψεις να οφείλοντο στον ίδιο τον Ανάδοχο, ο οποίος και παραιτείται ανεπιφύλακτα του δικαιώματος της διζήσεως.
Η παραίτηση αυτή, αναφορικά, με τους Υπεργολάβους ή Υποκαταστάτες, πρέπει επίσης να αναφέρεται σε όλες τις Συμβάσεις υπεργολαβίας ή υποκαταστάσης που συνάπτει ο Ανάδοχος, ο οποίος θα παρέχει επίσης τη διαβεβαίωση ότι οι όροι και οι διατάξεις των εν λόγω υπεργολαβικών Συμβάσεων είναι απολύτως σύμφωνοι με τους όρους και τις διατάξεις της Σύμβασης που έχει συνάψει με την Επιχείρηση για την εκτέλεση των Εργασιών. Επίσης στις εν λόγω Συμβάσεις των Υπεργολάβων και Υποπρομηθευτών με τον Ανάδοχο, πρέπει να αναφέρεται ότι οι Υποκαταστάτες και Υπεργολάβοι, κατά την εκτέλεση της Σύμβασης, θα ευθύνονται καθένας πλήρως και από κοινού, αδιαίρετα και σε ολόκληρον μαζί με τον Ανάδοχο, έναντι της Επιχείρησης για το αντικείμενο της αντίστοιχης υπεργολαβίας ή υποκατάστασης.

4. Ο Ανάδοχος είναι ελεύθερος να διαλέξει τους Υποπρομηθευτές και Υπεργολάβους του με δική του ευθύνη και με τις εξής προϋποθέσεις :

α. Οι υποψήφιοι Υποπρομηθευτές και Υπεργολάβοι θα είναι έμπειροι και αξιόπιστοι Οίκοι.

β. Η επιλογή κάποιου Υποπρομηθευτή ή Υπεργολάβου για κύρια τμήματα των Εργασιών θα υπόκειται στην έγκριση της Επιχείρησης. Η έγκριση αυτή θα αφορά μόνο στην από τεχνικής πλευράς εμπειρία και αξιοπιστία τους. Τα κύρια τμήματα των Εργασιών, για τα οποία η Επιχείρηση θα ζητήσει την έγκριση των Υποπρομηθευτών ή Υπεργολάβων, καθώς και τα απαραίτητα δικαιολογητικά για την απόδειξη της εμπειρίας και αξιοπιστίας των αναφέρονται στους Ειδικούς Όρους.

γ. Στην περίπτωση που ο Ανάδοχος επιθυμεί να αντικαταστήσει κάποιον εγκεκριμένο Υποπρομηθευτή ή Υπεργολάβο του, θα μπορεί να το κάνει μόνο με τη συγκατάθεση της Επιχείρησης.

5. Η παραπάνω διαδικασία δεν είναι απαραίτητη σε περίπτωση που οι Υπεργολάβοι και Υποπρομηθευτές αναφέρονται στη Σύμβαση, οπότε τα παραπάνω στοιχεία έχουν ήδη υποβληθεί και εγκριθεί από την Επιχείρηση. Σε περίπτωση πάντως που ο Ανάδοχος θέλει να αντικαταστήσει κάποιον από τους Υπεργολάβους και τους Υποπρομηθευτές αυτούς, θα πρέπει να ζητήσει την έγκριση της ΔΕΗ Α.Ε., σύμφωνα με την παραπάνω παράγρ. 4γ.

6. Κάθε παραγγελία που τυχόν θα δοθεί από τον Ανάδοχο στους εγκεκριμένους από την Επιχείρηση Υπεργολάβους ή Υποπρομηθευτές και που αφορά σε κύρια τμήματα που απαιτούνται για την κατασκευή ή εγκατάσταση του Εξοπλισμού, πρέπει να αποστέλλεται και στην Επιχείρηση, ταυτόχρονα με την έκδοσή της, σε ένα (1) αντίγραφο στη γλώσσα έκδοσής της και σε δύο (2) αντίγραφα στην Ελληνική γλώσσα.
Στα αντίγραφα κάθε τέτοιας παραγγελίας πρέπει να φαίνονται:

α. Η ημερομηνία της παραγγελίας
β. Ο αριθμός της παραγγελίας
γ. Το όνομα του κατασκευαστή
δ. Πλήρης περιγραφή του υλικού
ε. Η χώρα προέλευσης
στ. Η κατ' εκτίμηση ημερομηνία αποστολής

Με αίτημα της Επιχείρησης, ο Ανάδοχος υποχρεούται να παρέχει παρόμοια αντίτυπα παραγγελιών και για μη κύρια τμήματα του Εξοπλισμού. Επίσης ο Ανάδοχος, κατόπιν αιτήσεως της Επιχείρησης, θα μεταφράζει, με δαπάνες του, στην Ελληνική γλώσσα οποιαδήποτε τμήματα παραγγελιών που θα κρίνει αναγκαία η ΔΕΗ Α.Ε.

7. Ο Ανάδοχος, ή οι Υπεργολάβοι του, υπογράφουν όλες τις παραγγελίες που αφορούν στον Εξοπλισμό και απευθύνονται προς τους Υποπρομηθευτές οι οποίοι και τις εκτελούν στο όνομα και για λογαριασμό του Αναδόχου ή του Υπεργολάβου.
Σε όλες αυτές τις παραγγελίες πρέπει να αναφέρεται ότι το αντικείμενό τους αφορά στις υπό εκτέλεση Εργασίες της Επιχείρησης.

Άρθρο 9
Εκχώρηση

1. Απαγορεύεται, είναι άκυρη και χωρίς νομικό αποτέλεσμα για την Επιχείρηση, η μεταβίβαση ή η εκχώρηση, από τον Ανάδοχο σε οποιοδήποτε τρίτο φυσικό ή νομικό πρόσωπο, οποιασδήποτε απαίτησης ή δικαιώματος ή αγωγής που μπορεί να έχει κατά της Επιχείρησης και προκύπτει από τη Σύμβαση ή σε σχέση με αυτή, εάν γίνει χωρίς προηγούμενη έγγραφη έγκριση της ΔΕΗ Α.Ε.

2. Με την έγκρισή της, η Επιχείρηση μπορεί να καθορίζει την έκταση και τις προϋποθέσεις της εκχώρησης.

Άρθρο 10
Γνώση των τοπικών συνθηκών

1. Ο Ανάδοχος βεβαιώνει ότι έχει επισκεφθεί την περιοχή Παροχής των Υπηρεσιών και έχει προβεί σε επιτόπια εξέταση της τοποθεσίας του, των γειτονικών χώρων, της ύπαρξης τυχόν δουλείας διέλευσης και ότι ενημερώθηκε για τις απαιτούμενες βοηθητικές εγκαταστάσεις, τον τύπο εξοπλισμού, τη θέση και καταλληλότητα των υλικών κατασκευής, τα μέσα προσπέλασης στην τοποθεσία εκτέλεσης των Εργασιών, τις τοπικές εργασιακές συνθήκες και όλες τις άλλες τοπικές συνθήκες που μπορούν να επιδράσουν με οποιοδήποτε τρόπο στην εκτέλεση των εργασιών ή στο κόστος τους.

2. Ο Ανάδοχος βεβαιώνει επίσης ότι οι συμβατικές τιμές είναι αποτέλεσμα δικών του υπολογισμών και βασίζονται στη δική του γνώση και εκτίμηση των συνθηκών και

κινδύνων που υπάρχουν και όχι σ' οποιαδήποτε περιγραφή ή δήλωση της Επιχείρησης. Σε περίπτωση που η μελέτη εκτέλεσης των Εργασιών εκπονείται από τον Ανάδοχο, αυτός εγγυάται επιπλέον για τα τεχνικά χαρακτηριστικά των Παρεχομένων Υπηρεσιών.

3. Στοιχεία σχετικά με τις συνθήκες υπεδάφους, υδρολογικά στοιχεία ή άλλες παρατηρήσεις, που ενδεχομένως έχει η Επιχείρηση, θα βρίσκονται στη διάθεση του Αναδόχου για ενημέρωσή του και μόνο, πλην όμως δεν υπάρχει καμία ρητή ή υπονοούμενη εγγύηση της Επιχείρησης για οποιαδήποτε ερμηνεία τους.
Ο Ανάδοχος δηλώνει ότι αποδέχεται τα παραπάνω και ότι σχημάτισε δική του γνώμη, με επιτόπια επιθεώρηση της περιοχής και με άλλες έρευνες που θεώρησε αναγκαίες και ότι έδωσε δική του ερμηνεία στα στοιχεία που τέθηκαν υπόψη του και αναλαμβάνει ρητά και ανεπιφύλακτα τη σχετική ευθύνη και τον κίνδυνο.

4. Σε καμία περίπτωση ο Ανάδοχος δε δικαιούται αποζημίωσης ή πρόσθετης αμοιβής για λόγους που αφορούν στις συνθήκες εκτέλεσης των Εργασιών, πλην των ρητά αναφερομένων στη Σύμβαση.

Άρθρο 11
Εξασφάλιση χώρων

1. Ο Ανάδοχος είναι υποχρεωμένος, επιπλέον των χώρων και γηπέδων που τυχόν διέθεσε η Επιχείρηση, να εξασφαλίσει με δαπάνες του τους χώρους και τα γήπεδα που θα χρειαστεί για να εκπληρώσει τις υποχρεώσεις του που απορρέουν από τη Σύμβαση, εκτός αν ορίζεται διαφορετικά στους Ειδικούς Όρους.

2. Η Επιχείρηση δε θα επιβαρυνθεί σε καμία περίπτωση με οποιαδήποτε δαπάνη, ούτε θα θεωρηθεί υπεύθυνη σχετικά με τις ενέργειες του Ανάδοχου για την εξασφάλιση χώρων ή γηπέδων, εκτός αν καθορίζεται διαφορετικά στους Ειδικούς Όρους.

Άρθρο 12
ΚΕΝΟ

Άρθρο 13
ΚΕΝΟ

Άρθρο 14
Προσωπικό του Αναδόχου

1. Ο Ανάδοχος υποχρεούται να διαθέσει, με δική του ευθύνη και δαπάνες, όλο το προσωπικό που απαιτείται για την εκπλήρωση των υποχρεώσεων του που προκύπτουν από τη Σύμβαση και είναι υπεύθυνος, δυνάμει του Αστικού και Ποινικού Ελληνικού Δικαίου, για όλες τις πράξεις ή και παραλείψεις του εν λόγω προσωπικού, που σχετίζονται με τις Παρεχόμενες Υπηρεσίες.

2. Το προσωπικό που απασχολεί ο Ανάδοχος για την εκτέλεση των Εργασιών ασχέτως ειδικότητας, πρέπει να είναι ικανό, αριθμητικά επαρκές, ειδικευμένο και να έχει όλα τα προσόντα και τις προϋποθέσεις που προβλέπονται από την Ελληνική Νομοθεσία και τους σχετικούς Κανονισμούς, ώστε να εξασφαλίζεται η έγκαιρη και άρτια αποπεράτωση των Εργασιών.

3. Ο Ανάδοχος οφείλει να υποβάλει στην Επιχείρηση, με την εγκατάστασή του στο εργοτάξιο, κατάσταση του προσωπικού που θα απασχολεί (αριθμός, ειδικότητα) καθώς και κάθε πληροφορία που κρίνει απαραίτητη η Επιχείρηση για το προσωπικό αυτό. Οφείλει δε να πληροφορεί την Επιχείρηση προκαταβολικά για οποιαδήποτε ουσιαστική αυξομείωση του αριθμού του προσωπικού του καθ'όλη τη διάρκεια εκτέλεσης των εργασιών και μέχρι την Προσωρινή Παραλαβή.

4. Ο Ανάδοχος οφείλει να υποβάλει στην Επιχείρηση, 45 ημέρες πριν από την άφιξη αλλοδαπού προσωπικού του στη Ελλάδα, έγγραφα στοιχεία με τα οποία αποδεικνύεται η καταλληλότητα (εκπαίδευση, προσόντα) του προσωπικού αυτού που αποστέλλεται στην Ελλάδα για τις ανάγκες της Σύμβασης, όπως και κάθε άλλο στοιχείο που θεωρείται αναγκαίο για να υποστηριχθεί από την Επιχείρηση η έκδοση από τις αρμόδιες Ελληνικές Αρχές των αναγκαίων αδειών εργασίας, θεωρήσεων διαβατηρίων κλπ.
Τυχόν δαπάνες για τα παραπάνω βαρύνουν τον Ανάδοχο.

5. Η Επιχείρηση έχει το δικαίωμα να ζητά, με έγγραφη ειδοποίηση προς τον Ανάδοχο, την απομάκρυνση οποιουδήποτε μέλους του προσωπικού του (Έλληνα ή αλλοδαπού) που κρίνεται για οποιοδήποτε βάσιμο λόγο ως ακατάλληλο. Ο Ανάδοχος είναι υποχρεωμένος χωρίς αντιρρήσεις να απομακρύνει το μέλος αυτό του προσωπικού του με δικές του δαπάνες και δεν μπορεί να το ξαναχρησιμοποιήσει στις Παρεχόμενες Υπηρεσίες χωρίς προηγούμενη γραπτή έγκριση της Επιχείρησης.

6. Στην περίπτωση που αποσύρεται ή απομακρύνεται από το εργοτάξιο ένα μέλος του προσωπικού του Αναδόχου που εκτελεί εξειδικευμένη εργασία, ο Ανάδοχος δε δύναται να επικαλεσθεί την απομάκρυνση αυτή ως λόγο καθυστέρησης για την εκτέλεση των Εργασιών ή οποιουδήποτε τμήματός του.

7. Ο Ανάδοχος αναλαμβάνει την πλήρη ευθύνη, σύμφωνα με τους όρους και τις προβλέψεις που καθορίζονται στο Άρθρο αυτό, για το δικό του προσωπικό και για το προσωπικό των υποπρομηθευτών και των υπεργολάβων του.

Άρθρο 15
Νυχτερινή, υπερωριακή εργασία- Εργασία τις αργίες και εορτές

1. Επιτρέπεται η εκτέλεση από τον Ανάδοχο νυχτερινής ή υπερωριακής εργασίας και εργασίας κατά τις αργίες και εορτές, σύμφωνα με όσα ορίζονται από τους Νόμους του Κράτους, εκτός αν υπάρχει ρητή απαγορευτική εντολή της Επιχείρησης.
Στις περιπτώσεις αυτές, ο Ανάδοχος δε δικαιούται πρόσθετης αποζημίωσης, υποχρεούται όμως να τηρεί όλους τους Νόμους και Κανονισμούς που αφορούν σε τέτοιες εργασίες.

2. Ο Ανάδοχος είναι υποχρεωμένος να ανακοινώνει στην Επιβλέπουσα Υπηρεσία γραπτά, πριν από 24 τουλάχιστον ώρες, την πρόθεσή του να εκτελέσει εργασία νυχτερινή, υπερωριακή ή κατά τις αργίες και εορτές.

3. Αν ο Ανάδοχος δε μπορέσει να εξασφαλίσει έγκριση από τις Αρμόδιες Αρχές για υπερωριακή εργασία, αυτό δε θα αποτελέσει δικαιολογία για παράταση των προθεσμιών εκτέλεσης των Εργασιών.
Ειδικά για την υπερωριακή εργασία, η Επιχείρηση θα συνηγορεί, εφόσον κρίνεται απαραίτητο και δεν υπάρχει δυνατότητα χρησιμοποίησης περισσότερου προσωπικού,

αλλά δε μπορεί να εγγυηθεί την εξασφάλιση της σχετικής έγκρισης από τις αρμόδιες Αρχές.

4. Κατά την εκτέλεση της νυχτερινής εργασίας, ο Ανάδοχος υποχρεούται να παρέχει με δαπάνη του πρόσθετο και ικανοποιητικό φωτισμό για την ασφάλεια του προσωπικού του και παντός τρίτου, καθώς και κατάλληλα μέσα που να επιτρέπουν την καλή τοποθέτηση και επιθεώρηση των υλικών και την από κάθε άποψη σωστή εκτέλεση των εργασιών.

5. Εάν για την ασφάλεια των Εργασιών ή την ασφάλεια των εγκαταστάσεων της Επιχείρησης ή την τεχνική αρτιότητα των Εργασιών ή την τήρηση των συμβατικών προθεσμιών ή εξαιτίας άλλων περιορισμών στις ώρες εργασίας που επιβάλουν τρίτοι (Δημόσιες Υπηρεσίες, Δήμοι και Κοινότητες, σημαντικοί Καταναλωτές κλπ.) είναι αναγκαία, κατά την κρίση της Επιχείρησης, η νυχτερινή ή υπερωριακή εργασία ή η εκτέλεση εργασίας κατά τις αργίες και εορτές, ο Ανάδοχος είναι υποχρεωμένος, μετά από σχετική εντολή, να την πραγματοποιεί χωρίς αντίρρηση και χωρίς καμία ιδιαίτερη αποζημίωση, εφόσον δεν προβλέπεται διαφορετικά στους Ειδικούς Όρους.

Άρθρο 16
Εργοτάξια και λοιπές εγκαταστάσεις του Αναδόχου

1. Ο Ανάδοχος είναι υποχρεωμένος με δικές του δαπάνες να κατασκευάζει, συντηρεί και διατηρεί σε λειτουργία Εργοτάξια και λοιπές εγκαταστάσεις, που απαιτούνται για την εκτέλεση των εργασιών και που θα χρησιμοποιούνται τόσο για γραφεία, συνεργεία, αποθήκες, κτίριο πρώτων βοηθειών κλπ., όσο και για διαμονή του προσωπικού του.
Οι εγκαταστάσεις αυτές, έστω και αν είναι προσωρινές, πρέπει να πληρούν τους όρους υγιεινής, να παρέχουν λογικές ανέσεις και να έχουν νερό πόσιμο, πυροσβεστικές συσκευές και αποχετευτικές και ηλεκτρικές εγκαταστάσεις.

2. Όλα τα κτίρια και οι εγκαταστάσεις, που θα απαιτηθούν για τους προηγούμενους σκοπούς, θα κατασκευάζονται με βάση σχέδια, που θα εκπονεί ο Ανάδοχος και θα εγκρίνει η Επιβλέπουσα Υπηρεσία, σε κατάλληλες τοποθεσίες που εγκρίνει επίσης η Επιβλέπουσα Υπηρεσία.
Οι εγκρίσεις αυτές της Επιχείρησης δε μειώνουν την αποκλειστική ευθύνη του Αναδόχου σχετικά με την κατασκευή όλων των κτισμάτων και τη χρησιμοποίηση των εγκαταστάσεων αυτών.

3. Ο Ανάδοχος είναι υποχρεωμένος, εφόσον το απαιτήσουν οι αρμόδιες Δημόσιες Υπηρεσίες, να μεριμνά, με δαπάνες του, για την έκδοση των αναγκαίων οικοδομικών και άλλων αδειών για την κατασκευή των εργοταξιακών του εγκαταστάσεων και κτιρίων.

4. Η διαχείριση, λειτουργία, συντήρηση και φύλαξη των προαναφερομένων εγκαταστάσεων ανήκει στον Ανάδοχο και πρέπει να γίνεται πάντοτε σύμφωνα με τους Νόμους και Κανονισμούς ασφάλειας, υγιεινής και δημόσιας τάξης. Ο Ανάδοχος είναι υποχρεωμένος να εκδίδει κανονισμούς λειτουργίας των εγκαταστάσεων αυτών και να παίρνει τα κατάλληλα μέτρα για την εφαρμογή τους.

5. Ο Ανάδοχος πρέπει να εξασφαλίσει και να διατηρεί κατάλληλες εγκαταστάσεις υγιεινής για όλο το προσωπικό που απασχολείται στην Παροχή των Υπηρεσιών. Για το σκοπό αυτό θα προβλεφθούν επαρκείς και κατάλληλες εγκαταστάσεις στα γραφεία του Αναδόχου, τους καταυλισμούς και σ'άλλες τέτοιες θέσεις μέσα στην περιοχή εκτέλεσης

των Εργασιών ή κοντά σ'αυτή, σύμφωνα με τις οδηγίες και εγκρίσεις που θα δοθούν από την Επιβλέπουσα Υπηρεσία.

6. Ο Ανάδοχος υποχρεούται να εγκαταστήσει και να διατηρεί σε καλή λειτουργία πυροσβεστικές συσκευές, μέσα ή κοντά σ' όλα τα κτίρια. Επίσης, θα εξασφαλίσει χημικούς πυροσβεστήρες που θα τοποθετηθούν κατάλληλα στις εργοταξιακές εγκαταστάσεις.
Τα μέτρα που προβλέπονται για την προστασία από φωτιά και την κατάσβεσή της, πρέπει να είναι σύμφωνα με τον Κανονισμό Πυροπροστασίας και τις λοιπές ισχύουσες σχετικές διατάξεις και τις οδηγίες της Επιβλέπουσας Υπηρεσίας, χωρίς αυτό να μειώνει κατά οποιοδήποτε τρόπο την αποκλειστική ευθύνη του Αναδόχου.

7. Ο Ανάδοχος είναι ακόμη υποχρεωμένος να εγκαταστήσει και να διατηρεί σε καλή κατάσταση λειτουργίας τηλεφωνικό σύστημα που θα εξυπηρετεί τους κυριότερους χώρους εκτέλεσης των Εργασιών.
Ειδικότερα, θα γίνει πρόβλεψη για εγκατάσταση και συντήρηση τηλεφώνου μέσα στα γραφεία του Αναδόχου, στο κέντρο Πρώτων Βοηθειών και σ' οποιοδήποτε άλλο σημείο του Εργοταξίου θα απαιτηθεί.
Το τηλεφωνικό σύστημα του Αναδόχου θα συνδέεται με το τηλεφωνικό σύστημα της Επιχείρησης είτε μέσω των υπηρεσιακών γραμμών που υπάρχουν, είτε μέσω ραδιοτηλεφωνικών εγκαταστάσεων.
Η χρήση τηλεφώνων του Αναδόχου θα επιτρέπεται ανά πάσα στιγμή και στους υπαλλήλους της Επιχείρησης για τις ανάγκες της Παροχής των Υπηρεσιών.

8. Ανάλογα με το μέγεθος και τη φύση των Εργασιών είναι δυνατό με τους Ειδικούς Όρους να αυξηθούν ή μειωθούν οι απαιτήσεις της Επιχείρησης για τις Εργοταξιακές εγκαταστάσεις του Αναδόχου.

Άρθρο 17
Καθαριότητα Εργοταξίου - Καθαρισμός της περιοχής Παροχής των Υπηρεσιών

1. Κατά τη διάρκεια εκτέλεσης των εργασιών, καθώς και μετά την αποπεράτωσή τους και μέχρι τη διάλυση του Εργοταξίου, ο Ανάδοχος θα είναι υπεύθυνος για τη διατήρηση της καθαριότητας στους χώρους εργασίας, καθώς και για την έγκαιρη και με κατάλληλο τρόπο απομάκρυνση ή καταστροφή άχρηστων υλικών και άλλων απορριμμάτων σε τοποθεσίες που επιτρέπουν η Επιβλέπουσα Υπηρεσία και οι Δημόσιες Αρχές.
Ο Ανάδοχος υποχρεούται να διατηρεί μόνιμο και ιδιαίτερο προσωπικό που θα φροντίζει για την καθαριότητα.

2. Κατά τη διάρκεια εκτέλεσης των Εργασιών, ο Ανάδοχος με δαπάνες του θα μεριμνά για την απαιτούμενη διακίνηση των μηχανημάτων, των ανταλλακτικών, χρησίμων υλικών ή υλικών περισυλλογής, εφοδίων, κλπ., καθώς επίσης και για τη μεταφορά, ταξινόμηση και αποθήκευσή τους σε χώρους που θα καθορισθούν από την Επιχείρηση. Επίσης θα προβαίνει στη διάθεσή τους ακολουθώντας τις οδηγίες της Επιχείρησης.

3. Αμέσως μετά την αποπεράτωση των Εργασιών, ο Ανάδοχος είναι υποχρεωμένος να κατεδαφίσει τις άχρηστες εγκαταστάσεις, τα κτίρια και τα υπόλοιπα βοηθητικά έργα, να απομακρύνει τα υλικά κατεδάφισης και να φροντίσει για τον καθαρισμό του Εργοταξίου.
Είναι υποχρεωμένος επίσης, να αποκομίσει από το Εργοτάξιο τα μηχανήματα, τα υλικά και τα εφόδια ιδιοκτησίας του, καθώς και όλα τα κατάλοιπα ή απορρίμματα, που προέρχονται από την εκτέλεση των Εργασιών.

4. Ο Ανάδοχος θα εκτελέσει κάθε κατεδάφιση, αποκομιδή και εκκαθάριση με ευθύνη, φροντίδες και δαπάνες του, ύστερα από γραπτή οδηγία της Επιβλέπουσας Υπηρεσίας .
Αν ο Ανάδοχος δε συμμορφωθεί με τις υποχρεώσεις του, που αναφέρονται στις προηγούμενες παραγράφους, η Επιχείρηση έχει το δικαίωμα, αφού περάσει άπρακτη η λογική προθεσμία που θα δοθεί στον Ανάδοχο για το σκοπό αυτό, να εκτελέσει για λογαριασμό του, με δαπάνες και ευθύνη του, τις εργασίες κατεδάφισης, αποκομιδής και εκκαθάρισης που προβλέπονται στο Άρθρο αυτό.

5. Η Επιχείρηση διατηρεί το δικαίωμα να ζητήσει γραπτά από τον Ανάδοχο να περιέλθουν, ολικά ή μερικά, στην κυριότητά της μετά την αποπεράτωση των Εργασιών τα βοηθητικά έργα και οι βοηθητικές εγκαταστάσεις που αναφέρονται στα Άρθρα 13 και 16 των Γενικών Όρων, οπότε στην περίπτωση αυτή οι υποχρεώσεις του Αναδόχου για κατεδάφιση και αποκομιδή δε θα ισχύουν.
Ο Ανάδοχος σε τέτοιες περιπτώσεις δε θα έχει το δικαίωμα να ζητήσει οποιαδήποτε άλλη αμοιβή ή αποζημίωση, εκτός από την πληρωμή της αξίας εκποίησης των υλικών, του εξοπλισμού και των εξαρτημάτων, αφαιρουμένων των δαπανών περισυλλογής, που έχουν ενσωματωθεί στα βοηθητικά αυτά έργα και στις εγκαταστάσεις και τα οποία, σε διαφορετική περίπτωση, θα αποκόμιζε ο Ανάδοχος. Το ύψος της αποζημίωσης θα καθοριστεί μεταξύ Επιχείρησης και Αναδόχου.

Άρθρο 18
Μηχανήματα, εργαλεία και υλικά

1. Ο Ανάδοχος είναι υποχρεωμένος, με δικές του δαπάνες, να προβαίνει στην προμήθεια, εγκατάσταση και λειτουργία οποιωνδήποτε μηχανημάτων, εργαλείων, υλικών και εφοδίων, αναγκαίων ή χρήσιμων για την εκτέλεση των Εργασιών.
Τα υπόψη μηχανήματα, εργαλεία, υλικά και εφόδια, καθώς και όλα τα ικριώματα, εγκαταστάσεις, βοηθητικά κτίρια, που χρησιμοποιούνται προσωρινά ή οριστικά στις Εργασίες, πρέπει να είναι κατάλληλα για τη χρήση που προορίζονται και να παρέχουν πλήρη ασφάλεια για τις Εργασίες και το προσωπικό. Για το σκοπό αυτό, η Επιχείρηση έχει το δικαίωμα να κάνει οποτεδήποτε, σύμφωνα με τις διατάξεις των Τεχνικών Προδιαγραφών ή τις απαιτήσεις των Κανονισμών που ισχύουν, δειγματοληψίες ή/και δοκιμές στα υλικά και στις εργασίες που εκτελούνται. Οι δαπάνες των δοκιμών αυτών θα βαρύνουν τον Ανάδοχο, εκτός αν καθορίζεται διαφορετικά στους Ειδικούς Όρους.

2. Η Επιχείρηση δικαιούται να απαγορεύσει τη χρήση ή/και την εγκατάσταση οποιουδήποτε μηχανήματος, εργαλείου, βοηθητικής εγκατάστασης κ.λ.π., εφόσον θεωρεί τη χρήση ή την εγκατάστασή τους ως μη ασφαλή.

3. Απαγορεύεται στον Ανάδοχο να απομακρύνει από τον τόπο του Εργοταξίου οποιοδήποτε μηχάνημα, εργαλείο, υλικό ή εφόδιο ή οποιαδήποτε εγκατάσταση που έχει προσκομιστεί στο Εργοτάξιο ή που έχει κατασκευαστεί σ' αυτό, χωρίς προηγούμενη γραπτή έγκριση της Επιβλέπουσας Υπηρεσίας.

4. Ανεξάρτητα από τη γενική υποχρέωση που έχει ο Ανάδοχος να συντηρεί διαρκώς τα μηχανήματά του και να τα διατηρεί σε κατάσταση που να παρέχουν πλήρη ασφάλεια για την εκτέλεση των Εργασιών και το προσωπικό, έχει επί πλέον την υποχρέωση να προσκομίζει για κάθε ανυψωτικό μηχάνημα (γερανό, αναβατόριο κλπ) που θα χρησιμοποιηθεί για την εκτέλεση των Εργασιών, πριν την άφιξή του στο Εργοτάξιο, πρόσφατο πιστοποιητικό που να έχει εκδοθεί από ειδικό επίσημο Οργανισμό Ασφάλειας

και με το οποίο θα αποδεικνύεται ότι το μηχάνημα έχει υποβληθεί σε δοκιμές ασφαλείας που προβλέπονται στους σχετικούς Κανονισμούς. Τα πιστοποιητικά αυτά θα ανανεώνει κάθε χρόνο.
Η προσκόμιση αυτή δεν αναιρεί την αποκλειστική ευθύνη του Αναδόχου για την ασφαλή λειτουργία των μηχανημάτων αυτών.

Άρθρο 19
Ευθύνες του Αναδόχου

1. Ο Ανάδοχος ευθύνεται για την άρτια, πλήρη, εμπρόθεσμη, έντεχνη και σύμφωνη προς τους κανόνες της σύγχρονης επιστήμης και τεχνικής, εκτέλεση οποιουδήποτε τμήματος καθώς και του συνόλου των Εργασιών.
Ο Ανάδοχος και οι Υπεργολάβοι του υποχρεούνται να συμμορφώνονται αυστηρά προς τους ισχύοντες στην Ελλάδα σχετικούς Νόμους, Διατάγματα, Κανονισμούς και Αστυνομικές διατάξεις (περιλαμβανομένων και των σχετικών με την προστασία του περιβάλλοντος διατάξεων), έγγραφες διαταγές από Δημόσιες, Δημοτικές ή άλλες Αρχές, που θα αναφέρονται σε νόμιμες απαιτήσεις τους για την εκτέλεση εργασιών από τον Ανάδοχο, καθώς και προς τους Κανονισμούς και τις έγγραφες εντολές και οδηγίες της Επιχείρησης (συμπεριλαμβανομένων των Κανονισμών Ασφαλείας της Επιχείρησης).
Επίσης πρέπει να :

α. παρέχουν τις Υπηρεσίες υπό ασφαλείς συνθήκες όσον αφορά τις εργασίες και όλο το απασχολούμενο σ΄αυτές προσωπικό, καθώς επίσης και τους τρίτους.

β. εκδίδουν με μέριμνά τους και δαπάνες τους κάθε άδεια που προβλέπεται από τους παραπάνω Νόμους και Διατάγματα, εκτός αν άλλως ορίζεται στους Ειδικούς Όρους.

γ. αναφέρουν αμέσως στην Επιχείρηση και τις Αρμόδιες Αρχές και παίρνουν όλα τα αναγκαία μέτρα, σε περίπτωση ατυχήματος σε οποιοδήποτε άτομο ή ζημίας σε οποιαδήποτε ιδιοκτησία (συμπεριλαμβανομένων αυτών της Επιχείρησης).

δ. αναφέρουν στην Επιχείρηση οποιαδήποτε ζημιά ή απώλεια κατά την εκτέλεση των Εργασιών.

ε. ανακοινώνουν στην Επιχείρηση τις διαταγές που απευθύνονται ή κοινοποιούνται σε αυτούς κατά τη διάρκεια εκτέλεσης των Εργασιών και τα διάφορα έγγραφα των Αρχών, σχετικά με τα υποδεικνυόμενα μέτρα ελέγχου, ασφάλειας κ.λ.π.

2. Ειδικότερα και μέχρι την Προσωρινή Παραλαβή των Εργασιών:

2. 1. Ο Ανάδοχος ευθύνεται για την αποκατάσταση οποιουδήποτε ελαττώματος των Παρασχεθεισών Υπηρεσιών, όπως καθορίζεται στο Άρθρο 30 των Γενικών Όρων.

2. 2. Επίσης ο Ανάδοχος ευθύνεται :

α. έναντι τρίτων, έναντι του προσωπικού της Επιχείρησης, καθώς και έναντι του δικού του προσωπικού και των Υπεργολάβων του, για ζημίες γενικά, στις οποίες συμπεριλαμβάνονται οι ζημίες σε ιδιοκτησία, οι σωματικές βλάβες ή και θάνατος οποιουδήποτε προσώπου, ακόμη και αυτών που δεν καλύπτονται από τα συνήθη ασφαλιστήρια συμβόλαια.

β. έναντι της Επιχείρησης, για κάθε είδους ζημίες ή άμεσες θετικές δαπάνες που θα υποστεί λόγω μη εκπληρώσεως από τον Ανάδοχο των συμβατικών του υποχρεώσεων ή που απορρέουν από ελαττώματα Παρασχεθεισών Υπηρεσιών ή ακόμη και από την εκτέλεση των Εργασιών σύμφωνα με τη Σύμβαση, καθώς και από περιστατικά που συμβαίνουν κατά την εκτέλεση.

Ο Ανάδοχος δεν ευθύνεται για τις έμμεσες δαπάνες, διαφυγόντα κέρδη και απώλειες ενέργειας.

3. Από την ημερομηνία της Προσωρινής Παραλαβής των Εργασιών και μέχρι την Οριστική Παραλαβή του, ο Ανάδοχος ευθύνεται για όλες τις αναφερόμενες περιπτώσεις της προηγούμενης παραγράφου 2, αλλά μόνο για λόγους που οφείλονται σε αυτόν τον ίδιο ή στους εκπροσώπους του και υποκαταστάτες του ή/και σε ελαττώματα των Παρασχεθεισών Υπηρεσιών.

4. Ο Ανάδοχος αναλαμβάνει την υποχρέωση, με την απαιτούμενη επέκταση του Ασφαλιστηρίου Συμβολαίου του, να μην εγείρει οποιαδήποτε αγωγή, σε καμία περίπτωση, κατά της Επιχείρησης ή να μη θεωρήσει την Επιχείρηση ή τους συμβούλους της ή τη Διοίκηση και το προσωπικό της υπεύθυνους για οποιαδήποτε ζημία ή/και απώλεια ή/και καταστροφή του Εξοπλισμού ή Παρασχεθεισών Υπηρεσιών, καθώς επίσης αναλαμβάνει την υποχρέωση να μην εγείρει αγωγή στην περίπτωση ζημιών ιδίου ή τρίτων, καθώς και για σωματική βλάβη ή θάνατο οποιουδήποτε προσώπου, που θα συμβούν σε οποιοδήποτε χρόνο.

5. Τέλος για κάθε μη εκπλήρωση ή πλημμελή εκπλήρωση των υποχρεώσεων του Αναδόχου ή των Υπεργολάβων του, ευθύνεται αποκλειστικά ο Ανάδοχος και αναλαμβάνει κάθε σχετική ευθύνη που προκύπτει από τη Σύμβαση, είτε αστική είτε ποινική, έναντι της Επιχείρησης και κάθε τρίτου.
Επίσης ο Ανάδοχος υποχρεούται να αναλάβει με δαπάνες του την υπεράσπιση της Επιχείρησης σε κάθε τυχόν σχετική αγωγή και μήνυση, που θα εγείρει οποιοσδήποτε κατά της Επιχείρησης ή/και του προσωπικού της, για λόγους που έχουν σχέση με τη Σύμβαση.

6. Οι ευθύνες του Αναδόχου για αποζημίωση της Επιχείρησης, που απορρέουν από τη Σύμβαση, σε καμιά περίπτωση δε θα υπερβαίνουν το 100% του Συμβατικού Τιμήματος προσαυξημένο με το τίμημα των τυχόν πρόσθετων εργασιών και των συμπληρωμάτων της Σύμβασης καθώς και με τις αναθεωρήσεις τους.

Άρθρο 20
Παραιτήσεις και Εγκρίσεις

1. Σε περίπτωση που η Επιχείρηση επιλέξει να παραιτηθεί από οποιαδήποτε δικαιώματά της, που απορρέουν από τη Σύμβαση, σε σχέση με τον έλεγχο των Εργασιών ή τμήματός τους, ή στην περίπτωση που η Επιχείρηση εγκρίνει οποιοδήποτε έγγραφο, σχέδιο ή ενέργεια του Αναδόχου, η παραίτηση αυτή από δικαίωμα ή η παροχή έγκρισης κατ' ουδένα τρόπο απαλλάσσει τον Ανάδοχο των ευθυνών του, που απορρέουν από τη Σύμβαση.

2. Ο Ανάδοχος παραιτείται ρητά και ανεπιφύλακτα όλων των κατά τα Άρθρα 325-329, 695 και 1106 του Αστικού Κώδικα δικαιωμάτων του.

Επίσης παραιτείται εκτός των ανωτέρω διατάξεων του Αστικού Κώδικα και του άρθρου 388 του Αστικού Κώδικα ή/και των δικαιωμάτων του που απορρέουν από οποιοδήποτε άλλο Νόμο, διάταξη κλπ που είναι σε ισχύ ή θα ισχύσει στο μέλλον και αφορούν σε αναθεώρηση ή/και αναπροσαρμογή του συμβατικού τιμήματος, έναντι του οποίου αυτός ανέλαβε την εκτέλεση των Εργασιών και τούτο ανεξάρτητα οποιωνδήποτε τυχόν μεταβολών συνθηκών, εκτός αν ορίζεται διαφορετικά στη Σύμβαση, δοθέντος ότι τον κίνδυνο της απρόοπτης μεταβολής των συνθηκών τον θεωρεί ο Ανάδοχος ως ενδεχόμενο και τον αποδέχεται.

Άρθρο 21
Διπλώματα Ευρεσιτεχνίας

1. Ο Ανάδοχος εγγυάται ότι τόσο αυτός, όσο και οι Υπεργολάβοι ή Υποπρομηθευτές του, έχουν στην κατοχή τους όλα τα απαιτούμενα διπλώματα ευρεσιτεχνίας και την κυριότητα, που τους επιτρέπουν και τους παρέχουν το δικαίωμα χρησιμοποίησης του Εξοπλισμού ή μέρους αυτού, ώστε να μπορούν να εκπληρώσουν όλες τις υποχρεώσεις τους που απορρέουν από τη Σύμβαση.

2. Ο Ανάδοχος υποχρεούται, με δαπάνες του, να αναλαμβάνει την υπεράσπιση της Επιχείρησης εναντίον κάθε αγωγής κατ'αυτής, που βασίζεται σε ισχυρισμό ότι οι Υπηρεσίες που παρασχέθηκαν στην Επιχείρηση, με βάση τη Σύμβαση, ή οποιοδήποτε τμήμα ή είδος ή χρήση αυτών, συνιστούν προσβολή δικαιώματος που πηγάζει από δίπλωμα ευρεσιτεχνίας ή σχεδίου ή πνευματικής ιδιοκτησίας τρίτου.
Η Επιχείρηση οφείλει να ειδοποιεί αμέσως και εγγράφως τον Ανάδοχο για κάθε τέτοια αγωγή και να παρέχει σ'αυτόν την απαιτούμενη εξουσιοδότηση και τις αναγκαίες πληροφορίες και συνδρομή για την, με δαπάνες του, υπεράσπιση της Επιχείρησης.

3. Ο Ανάδοχος υποχρεούται να αποζημιώνει πλήρως την Επιχείρηση για κάθε αποζημίωση ή δαπάνη, τις οποίες τυχόν θα υποχρεούται να καταβάλει η Επιχείρηση ως συνέπεια των ανωτέρω αγωγών.

4. Σε περίπτωση που, ως συνέπεια των αξιώσεων που προαναφέρθηκαν, θα κριθεί τελεσίδικα ότι οι Εργασίες που πρόκειται να εκτελεσθούν ή οποιοδήποτε τμήμα ή είδος τους ή οποιαδήποτε χρήση τους, συνιστούν προσβολή δικαιώματος που πηγάζει από δίπλωμα ευρεσιτεχνίας τρίτου και απαγορευθεί η χρήση τους, ο Ανάδοχος πρέπει αμέσως και με δαπάνες του :

α. να εξασφαλίσει για την Επιχείρηση το δικαίωμα να χρησιμοποιεί τέτοιες Υπηρεσίες, ή

β. να αντικαταστήσει ή τροποποιήσει τα είδη που συνιστούν την προσβολή τέτοιου δικαιώματος, κατά τρόπο που να ικανοποιεί την Επιχείρηση, είτε με άλλα είδη που δε συνιστούν προσβολή, είτε τροποποιώντας αυτά έτσι ώστε να μη συνιστούν τέτοια προσβολή.

Σε όλες τις ανωτέρω περιπτώσεις η Επιχείρηση διατηρεί όλα τα δικαιώματα για αποζημίωση και για απαίτηση καταβολής ποινικών ρητρών, σύμφωνα με το σχετικό άρθρο του Συμφωνητικού, καθώς και για καταγγελία της Σύμβασης με βάση το Άρθρο 43 των Γενικών Όρων.

5. Απαιτήσεις εξ αιτίας προσβολής δικαιωμάτων που πηγάζουν από διπλώματα ευρεσιτεχνίας, οι οποίες επηρεάζουν την εκτέλεση των Εργασιών, θεωρούνται ως

ελαττώματα με όλες τις συνέπειες που προβλέπονται από το Άρθρο 30 των Γενικών Όρων.

Άρθρο 22
Εγγυήσεις - Εγγυητικές Επιστολές

1. Ο Ανάδοχος εγγυάται την πιστή εκπλήρωση όλων των από τη Σύμβαση υποχρεώσεών του καθώς και την καλή και τεχνικά άρτια, σύμφωνα προς τους όρους της Σύμβασης και τους παραδεδεγμένους κανόνες της σύγχρονης επιστήμης, Παροχή των Υπηρεσιών, ώστε αυτές να είναι κατάλληλες για τον σκοπό για το οποίο συμφωνήθηκαν και προορίζονται. Επίσης ο Ανάδοχος εγγυάται την εκτέλεση των Εργασιών, τόσο μερικά όσο και ολικά, μέσα στις προθεσμίες που καθορίζονται στη Σύμβαση.

Επίσης ο Ανάδοχος εγγυάται ότι οι Παρεχόμενες Υπηρεσίες θα είναι απαλλαγμένες κάθε ελαττώματος. Η εγγύηση αυτή δεν καλύπτει συνήθη φθορά, φθορές και ζημιές που οφείλονται σε έλλειψη συντήρησης από τη ΔΕΗ Α.Ε. ή σε σφάλματα κατά τη λειτουργία, καθώς και ελαττώματα τα οποία, αν και έγιναν αντιληπτά από τη ΔΕΗ Α.Ε., δε γνωστοποιήθηκαν στον Ανάδοχο.

2. Σε περίπτωση μη τήρησης από τον Ανάδοχο των εγγυηθέντων από αυτόν, η Επιχείρηση δικαιούται να ασκήσει όλα τα σχετικά δικαιώματα που της παρέχονται από τη Σύμβαση. Η μη άσκηση όμως από την Επιχείρηση οποιουδήποτε από τα δικαιώματά της, δε θα ερμηνεύεται ως παραίτηση της Επιχείρησης από τα δικαιώματα αυτά.

3. Για την ακριβή, εμπρόθεσμη και πιστή εκπλήρωση των από τη Σύμβαση υποχρεώσεών του, συμπεριλαμβανομένων των υποχρεώσεών του προς τρίτους έναντι των οποίων η Επιχείρηση τυχόν θα ευθύνεται σύμφωνα με τους Ελληνικούς Νόμους για καταβολή προστίμων και ποινικών ρητρών λόγω της μη εκπλήρωσης των υποχρεώσεων του Αναδόχου όπως αυτές απορρέουν από τη Σύμβαση, ο Ανάδοχος παρέχει εγγυήσεις που αποτελούνται:

α. Από την εγγύηση με μορφή κρατήσεων που γίνονται σε κάθε πληρωμή προς τον Ανάδοχο.

β. Από την Εγγυητική Επιστολή Καλής Εκτέλεσης που κατατίθεται από τον Ανάδοχο κατά την υπογραφή της Σύμβασης.

γ. Από την Εγγυητική Επιστολή Προκαταβολής που κατατίθεται για την ανάληψη από τον Ανάδοχο σχετικής προκαταβολής, αν προβλέπεται από τη Σύμβαση.

4. Κράτηση για Εγγύηση Καλής Εκτέλεσης.

Στον Ανάδοχο Θα γίνεται κράτηση για Εγγύηση Καλής Εκτέλεσης ίση με το ποσοστό που καθορίζεται στο Συμφωνητικό επί του συνολικού ποσού κάθε πληρωμής. Οι κρατήσεις αυτές θα επιστρέφονται άτοκα, όπως καθορίζεται στο Συμφωνητικό.

5. Εγγυητική Επιστολή Καλής Εκτέλεσης.

5. 1. Ο Ανάδοχος υποχρεούται να παράσχει στην Επιχείρηση, Εγγυητική Επιστολή Καλής Εκτέλεσης, σύμφωνα με υπόδειγμα της ΔΕΗ Α.Ε., που εκδίδεται με δαπάνες του από Τράπεζα ή Δημόσιο Ασφαλιστικό Οργανισμό πρώτης τάξεως, της αποδοχής της

ΔΕΗ Α.Ε., Ελληνική(ό) ή Αλλοδαπή(ό), το ποσό της οποίας θα ανέρχεται σε ποσοστό δέκα επί τοις εκατό (10%) του Συμβατικού Τιμήματος.
Η Εγγυητική Επιστολή Καλής Εκτέλεσης θα αντικαταστήσει την Εγγυητική Επιστολή Συμμετοχής στο Διαγωνισμό που βρίσκεται στα χέρια της Επιχείρησης.

5. 2. Για οποιαδήποτε αύξηση του Συμβατικού Τιμήματος στην οποία περιλαμβάνεται και η τυχόν αναθεώρηση τιμών και εφόσον μια ή περισσότερες αυξήσεις μαζί υπερβαίνουν το 10% του Συμβατικού Τιμήματος, ο Ανάδοχος υποχρεούται να καταθέσει συμπληρωματικές Εγγυητικές Επιστολές Καλής Εκτέλεσης.

5.3. Σε περίπτωση που ο Ανάδοχος αρνείται να καταθέσει τις ως άνω συμπληρωματικές Εγγυητικές Επιστολές Καλής Εκτέλεσης, τότε η Επιχείρηση δικαιούται να παρακρατεί τα αντίστοιχα ποσά από οποιαδήποτε πληρωμή προς τον Ανάδοχο, μέχρι την κατάθεση των Εγγυητικών Επιστολών.

5.4. Η Επιχείρηση, κατά την κρίση της, δικαιούται να κηρύξει καταπεσούσα την Εγγυητική Επιστολή Καλής Εκτέλεσης, μερικά ή ολικά, λόγω οποιασδήποτε απαίτησής της κατά του Αναδόχου, που απορρέει από τη Σύμβαση.

5.5. Με την προϋπόθεση ότι στο μεταξύ δε θα συντρέξει λόγος για κατάπτωση, η Εγγυητική Επιστολή Καλής Εκτέλεσης θα επιστραφεί στην Τράπεζα μετά την Οριστική Παραλαβή των Εργασιών, εκτός εάν θα πρέπει να καλύψει αναλογικά τμήμα των Εργασιών που πρόκειται να παραληφθούν οριστικά αργότερα, σύμφωνα με τα προβλεπόμενα στο Άρθρο 31 των Γενικών Όρων. Η Εγγυητική Επιστολή Καλής Εκτέλεσης δε θα επιστραφεί, εφόσον υπάρχουν απαιτήσεις της Επιχείρησης κατά του Αναδόχου, οπότε μπορεί να αντικατασταθεί από τον Ανάδοχο με άλλη που να καλύπτει τις εν λόγω απαιτήσεις. Επίσης στο Συμφωνητικό προβλέπονται οι τυχόν περιπτώσεις στις οποίες μέρος της Εγγυητικής Επιστολής Καλής Εκτέλεσης επιστρέφεται με την έγκριση του Πρωτοκόλλου Προσωρινής Παραλαβής.

5. 6. Για την επιστροφή της Εγγυητικής Επιστολής Καλής Εκτέλεσης, ο Ανάδοχος πρέπει να υποβάλει σχετική αίτηση στην Επιχείρηση.

6. Εγγυητική Επιστολή Προκαταβολής

6. 1. Η Προκαταβολή, που τυχόν χορηγείται στον Ανάδοχο με βάση όσα ορίζονται στο Συμφωνητικό, θα καλύπτεται από ισόποσο Εγγυητική Επιστολή Προκαταβολής, σύμφωνα με υπόδειγμα της ΔΕΗ Α.Ε., που θα εκδίδεται με δαπάνες του από Τράπεζα ή Δημόσιο Ασφαλιστικό Οργανισμό πρώτης τάξεως, της αποδοχής της Επιχείρησης, Ελληνική(ό) ή Αλλοδαπή(ό) και η οποία θα παραδοθεί στην Επιχείρηση πριν από τη λήψη της Προκαταβολής.

6.2. Η Εγγυητική Επιστολή Προκαταβολής αποδεσμεύεται τμηματικά με την πρόοδο απόσβεσης της Προκαταβολής.

6.3. Η Επιχείρηση με έγγραφη πρόσκληση προς τον Ανάδοχο δικαιούται να αναλάβει από την παραπάνω Εγγυητική Επιστολή το αντίστοιχο ποσό προκαταβολής, σε όποια έκταση δεν έχει συμψηφισθεί το ποσό αυτό με ποσά που οφείλονται στον Ανάδοχο, σε περίπτωση έκπτωσης του ή καταγγελίας της Σύμβασης, όπως επίσης και σε περίπτωση καθυστέρησης εκτέλεσης της Σύμβασης συνέπεια της οποίας επιβραδύνεται η απόσβεση της προκαταβολής.

Άρθρο 23
Πρόγραμμα Εκτέλεσης Εργασιών

1. Ο Ανάδοχος, με βάση τη συνολική και τις τμηματικές προθεσμίες συντάσσει και υποβάλλει, μέσα σε 30 ημέρες από την υπογραφή της Σύμβασης εκτός αν στο Συμφωνητικό προβλέπεται διαφορετικά, το χρονοδιάγραμμα ~~κατασκευής του Έργου~~ εκτέλεσης των εργασιών το οποίο πρέπει να εξασφαλίζει την κανονική εκτέλεσή του και να περιλαμβάνει τη χρονική διαδοχή των ποσοτήτων ανά εργασία ή ομάδα εργασιών σε τέτοια μορφή και λεπτομέρεια όπως θα περιγράφεται στο Συμφωνητικό.
Επίσης ο Ανάδοχος, αν του ζητηθεί από την Επιχείρηση, υποχρεούται να υποβάλει γενική περιγραφή των ενεργειών και μεθόδων τις οποίες προτείνει να υιοθετηθούν για την εκτέλεση των εργασιών, καθώς και αναλυτικά διαγράμματα χρηματικών ροών όλων των πληρωμών της Παροχής Υπηρεσιών.

2. Η Επιχείρηση, το αργότερο μέσα σε είκοσι (20) ημέρες από την υποβολή του χρονοδιαγράμματος, είναι υποχρεωμένη να το εγκρίνει ή να το επιστρέψει για τροποποιήσεις σύμφωνα με τις παρατηρήσεις και τα σχόλια της.
Ο Ανάδοχος, μέσα σε προθεσμία δέκα (10) ημερών από της επιστροφής του χρονοδιαγράμματος, υποχρεούται να το επανυποβάλει τροποποιημένο σύμφωνα με τις υποδείξεις και η Επιχείρηση υποχρεούται να το εγκρίνει εντός δέκα (10) ημερών, άλλως θεωρείται ότι έχει εγκριθεί.

3. Το εγκεκριμένο χρονοδιάγραμμα μαζί με τα λοιπά στοιχεία που τυχόν θα ζητηθούν (μέθοδοι εκτέλεσης, χρηματικές ροές κλπ.), σύμφωνα με την παράγραφο 1 του παρόντος Άρθρου, αποτελεί το Πρόγραμμα Εκτέλεσης των Εργασιών.

4. Η υποβολή από τον Ανάδοχο και η έγκριση από την Επιχείρηση του Προγράμματος Εκτέλεσης των Εργασιών δεν απαλλάσσει τον Ανάδοχο από οποιεσδήποτε ευθύνες και υποχρεώσεις του που προκύπτουν από τις συμβατικές διατάξεις.

5. Αναπροσαρμογές του Προγράμματος Εκτέλεσης των Εργασιών μπορεί να εγκρίνονται σε περιπτώσεις που κριθεί από την Επιχείρηση ότι η πρόοδος των εργασιών υστερεί και δεν ανταποκρίνεται στο Πρόγραμμα Εκτέλεσης των Εργασιών, οπότε ο Ανάδοχος είναι υποχρεωμένος να επιφέρει τις αναγκαίες τροποποιήσεις για να είναι δυνατή η πραγματοποίηση και ολοκλήρωση των εργασιών μέσα στις προθεσμίες που προβλέπονται στη Σύμβαση.
Επίσης το Πρόγραμμα Εκτέλεσης των Εργασιών αναπροσαρμόζεται σε περίπτωση παράτασης προθεσμίας ή σε περίπτωση μεταβολής του αντικειμένου των Εργασιών.

Άρθρο 24
Προθεσμίες

1. Ο Ανάδοχος αναλαμβάνει την υποχρέωση να αποπερατώσει κάθε τμήμα, καθώς και το σύνολο των Εργασιών, μέσα στις προθεσμίες που καθορίζονται στο Συμφωνητικό και να συμμορφώνεται με το Πρόγραμμα Εκτέλεσης των Εργασιών.

2. Ο Ανάδοχος υποχρεούται να λάβει όλα τα αναγκαία μέτρα για την αποφυγή κάθε καθυστέρησης.
Αν ο Ανάδοχος δεν τηρήσει οποιεσδήποτε από τις εγκεκριμένες προθεσμίες, τμηματικές ή συνολική, θα εφαρμόζονται τα προβλεπόμενα από το Άρθρο 41 των Γενικών Όρων σε

σχέση με τις Ποινικές Ρήτρες για καθυστερήσεις και θα επέρχονται οι συνέπειες που προβλέπονται από το ίδιο Άρθρο.

3. Σε περίπτωση υπέρβασης της συμβατικής προθεσμίας (τμηματικής ή συνολικής), κατά χρονικό διάστημα τέτοιο που να εξαντλείται το αντίστοιχο ανώτατο όριο των Ποινικών Ρητρών που επιβάλλονται για καθυστερήσεις, ανεξάρτητα από την επιβολή των Ποινικών Ρητρών θα εφαρμόζονται τα προβλεπόμενα στις διατάξεις του Άρθρου 43 των Γενικών Όρων περί καταγγελίας της Σύμβασης. Στην περίπτωση αυτή η καταγγελία θα θεωρείται ότι οφείλεται σε υπαιτιότητα του Αναδόχου.

4. Οι προθεσμίες θα παρατείνονται από την Επιχείρηση για όσο χρόνο κρίνεται εύλογο, εφόσον οι καθυστερήσεις οφείλονται είτε σε λόγους που αφορούν στη ΔΕΗ Α.Ε., είτε σε Ανωτέρα Βία, όπως αυτή καθορίζεται στο Άρθρο 40 των Γενικών Όρων.

5. Ρητά καθορίζεται ότι η Επιχείρηση δεν υποχρεούται να προχωρήσει σε καμία τροποποίηση των προθεσμιών, αν ο Ανάδοχος δεν προβεί στις ακόλουθες ενέργειες :

α. Ειδοποιήσει εγγράφως την Επιχείρηση ότι προτίθεται να ζητήσει παράταση προθεσμίας, μέσα σε ανατρεπτική προθεσμία δεκαπέντε (15) ημερών από τότε που εμφανίστηκε κάποιο γεγονός το οποίο δικαιολογεί την παράταση.

β. Αποστείλει μέσα σε προθεσμία δέκα (10) ημερών, από τη λήξη του γεγονότος, έγγραφη έκθεση για την ακριβή φύση και έκταση του γεγονότος, όπως επίσης και για τις επιπτώσεις του στην εκτέλεση των εργασιών. Στην έκθεση θα περιλαμβάνεται και λεπτομερής αιτιολόγηση της παράτασης την οποία ζητά, κατά τέτοιο τρόπο ώστε η έκθεσή του να διερευνηθεί έγκαιρα.

Άρθρο 25
Μεταβολές κατά την εκτέλεση των Εργασιών

1. Η Επιχείρηση, εκτός από τα δικαιώματά της που απορρέουν από τα Άρθρα 3, 4 και 26 των Γεν. Όρων, έχει επίσης το δικαίωμα να επιφέρει κατά τη διάρκεια εκτέλεσης των Εργασιών οποιεσδήποτε μεταβολές στη μορφή, στην ποιότητα, στο είδος και στην ποσότητα οποιουδήποτε τμήματος των Εργασιών, που επιβάλλονται για την αρτιότητα ή τη λειτουργικότητα των Παρεχομένων Υπηρεσιών. Για το σκοπό αυτό μπορεί να δώσει στον Ανάδοχο οποιεσδήποτε από τις παρακάτω εντολές :

α. να αυξήσει ή να μειώσει την ποσότητα οποιασδήποτε εργασίας ή τμήματος των Εργασιών που περιλαμβάνεται στη Σύμβαση.

β. να παραλείψει οποιαδήποτε εργασία ή τμήμα Εργασιών.

γ. να μεταβάλει τον χαρακτήρα ή την ποιότητα ή το είδος οποιασδήποτε εργασίας ή τμήματος των Εργασιών.

δ. να εκτελέσει οποιεσδήποτε επιπλέον εργασίες, μελέτες, προμήθειες υλικών κ.λ.π, που είναι απαραίτητες για την αποπεράτωση των Εργασιών.

2. Ο Ανάδοχος δεν μπορεί να προβεί σε καμία τροποποίηση, από τις αναφερόμενες παραπάνω (1α-δ), χωρίς έγγραφη εντολή της Επιχείρησης. Οι τροποποιήσεις που γίνονται με σχετική εντολή της Επιχείρησης δεν εξασθενούν ούτε ακυρώνουν κατά

οποιοδήποτε τρόπο τη Σύμβαση. Οι συνέπειες, εάν υπάρχουν, θα αντιμετωπίζονται όπως προβλέπεται κατωτέρω.

3. Όλες οι μεταβολές, που γίνονται με Εντολή Τροποποίησης, θα αποτιμώνται με βάση τις τιμές που αναφέρονται στη Σύμβαση, εφόσον οι τιμές αυτές, κατά τη κρίση της Επιχείρησης, είναι εφαρμόσιμες.

Εάν στη Σύμβαση δεν περιλαμβάνονται τιμές που μπορεί να χρησιμοποιηθούν, καθορίζονται νέες τιμές, με βάση τιμές της Σύμβασης για παρεμφερείς εργασίες.

Για εργασίες που δεν περιλαμβάνονται στις προηγούμενες περιπτώσεις οι τιμές μπορεί να καθορίζονται με βάση τα πραγματικά στοιχεία κόστους. Για την εξακρίβωση του κόστους μπορεί να διενεργούνται δοκιμαστικές εργασίες, σύμφωνα με σχετικές οδηγίες της Επιχείρησης.

4. Σε περίπτωση ασυμφωνίας των δύο μερών η Επιχείρηση θα καθορίσει τις τιμές που κατά τη γνώμη της θεωρούνται κατάλληλες και εύλογες και θα εφαρμόζονται τα προβλεπόμενα στο Άρθρο 42 των Γενικών Όρων.

5. Ο Ανάδοχος υποχρεούται να προβεί στις μεταβολές χωρίς καθυστέρηση και δεν έχει δικαίωμα να αρνηθεί την υποχρέωση αυτή.

6. Κατ' εξαίρεση, και αν δεν είναι δυνατόν να εφαρμοσθεί ένας από τους παραπάνω τρόπους καθορισμού νέας τιμής, η Επιχείρηση μπορεί να δίνει εντολή στον Ανάδοχο να εκτελεσθεί μια εργασία με παρακολούθηση.

Στην περίπτωση αυτή καθορίζεται η νέα τιμή (για το σύνολο της εργασίας) με βάση στοιχεία που προκύπτουν από επιτόπια καθημερινή παρακολούθηση και σύνταξη σχετικού Πρωτοκόλλου.

Πριν από την έναρξη της εργασίας η Επιχείρηση εγκρίνει τα ημερομίσθια του εργατοτεχνικού προσωπικού, τις εργοδοτικές επιβαρύνσεις και λοιπές κρατήσεις του προσωπικού του Αναδόχου, τα μισθώματα των μηχανημάτων και την αξία των υλικών που πρόκειται να χρησιμοποιηθούν, καθώς επίσης καθορίζει τον αριθμό του απαιτούμενου προσωπικού κατά ειδικότητα, τον αριθμό και το είδος των μηχανημάτων και των άλλων μέσων και ορίζει το είδος και την ποσότητα των απαιτουμένων υλικών.

Κατά τη διάρκεια της εκτέλεσης των εργασιών με καθημερινή παρακολούθηση, ο Ανάδοχος θα παρέχει κάθε ημέρα μια πλήρη κατάσταση σε δύο αντίγραφα, με τα ονόματα, την ασχολία και το χρόνο απασχόλησης όλων των εργαζομένων στην εν λόγω εργασία, την περιγραφή και την ποσότητα όλων των υλικών που ενσωματώθηκαν και την περιγραφή και το χρόνο λειτουργίας των μηχανημάτων που χρησιμοποιήθηκαν.
Η κατάσταση θα ελέγχεται και θα υπογράφεται από την Επιβλέπουσα Υπηρεσία και ένα αντίγραφο θα επιστρέφεται στον Ανάδοχο, ο οποίος στο τέλος της εργασίας θα παραδίδει στην Επιβλέπουσα Υπηρεσία μια κατάσταση με πλήρη στοιχεία κόστους για όλα τα υλικά, μηχανήματα και προσωπικό που χρησιμοποιήθηκαν. Με τα στοιχεία της ενλόγω κατάστασης θα καθορίζεται το ποσό που θα καταβληθεί στον Ανάδοχο ως "τιμή μονάδας νέας εργασίας".

Εάν για οποιαδήποτε αιτία ο Ανάδοχος δεν παραδίδει τις καταστάσεις αυτές, η Επιχείρηση δύναται να καθορίσει την τιμή είτε με βάση στοιχεία παρακολούθησης που

τηρεί η Επιβλέπουσα Υπηρεσία, είτε σε τέτοιο ύψος ώστε κατά την άποψή της η τιμή να κρίνεται εύλογη και δίκαια.

7. Όταν οι σχετικές μεταβολές έχουν ως αποτέλεσμα την καθυστέρηση εκτέλεσης ολικά ή μερικά, των Εργασιών, τότε συμφωνείται παράταση των σχετικών προθεσμιών σύμφωνα με τα οριζόμενα στο Άρθρο 24 των Γενικών Όρων.

8. Η Επιχείρηση δια της Προϊσταμένης Υπηρεσίας έχει το δικαίωμα κατά τη διάρκεια εκτέλεσης των Εργασιών, να δεχθεί ή να απορρίψει προτάσεις του Αναδόχου για ήσσονος σημασίας μεταβολές στη μορφή, στην ποιότητα, στο είδος και στην ποσότητα οποιουδήποτε τμήματος του.

Άρθρο 26
Έλεγχος των Εργασιών

1. Η εκτέλεση των Εργασιών από τον Ανάδοχο θα υπόκειται στο συνεχή γενικό έλεγχο και επιθεώρηση της Επιχείρησης ή άλλων προσώπων που έχουν ορισθεί από την Επιχείρηση για το σκοπό αυτό. Κατά την άσκηση του δικαιώματος αυτού η Επιχείρηση θα έχει ελεύθερη πρόσβαση σε όλα τα μέρη που εκτελούνται εργασίες σχετικές με την Παροχή Υπηρεσιών.

2. Η Επιχείρηση, αν από τον έλεγχο, που ασκεί σύμφωνα με το Άρθρο αυτό, θεωρήσει ότι η μέθοδος εργασίας ή τα υλικά, το προσωπικό και τα μέσα που χρησιμοποιεί ο Ανάδοχος δεν είναι επαρκή ή κατάλληλα ή δεν εκτελούνται σύμφωνα με τα εγκεκριμένα Σχέδια, Πρότυπα, Κανονισμούς, Τεχνικές Προδιαγραφές κλπ. οδηγίες ώστε να εξασφαλίζονται η τέλεια, οικονομική, εμπρόθεσμη, και απόλυτα σύμφωνη με τους όρους της Σύμβασης εκτέλεση και αποπεράτωση των Εργασιών, έχει το δικαίωμα να δίδει εντολές προς τον Ανάδοχο και ο Ανάδοχος υποχρεούται να συμμορφώνεται με τις εντολές αυτές, χωρίς να δικαιούται οποιαδήποτε πρόσθετη πληρωμή ή αύξηση των τιμών ή παράταση προθεσμιών.

Στην περίπτωση που ο Ανάδοχος δε συμμορφωθεί με τις παραπάνω εντολές μέσα στις καθοριζόμενες σ'αυτές προθεσμίες, η Επιχείρηση θα δικαιούται κατά την κρίση της και με τη ρητή επιφύλαξη κάθε άλλου δικαιώματος της που απορρέει από τη Σύμβαση, να λάβει κάθε μέτρο και :

α. Να εκτελέσει η ίδια με δικά της συνεργεία ή με άλλο εργολάβο οποιαδήποτε εργασία, προβαίνουσα, εκτός των άλλων, ακόμη και σε αγορές υλικών, πληρωμές ημερομισθίων ή άλλων δαπανών αναγκαίων για την εκτέλεση των Εργασιών με ευθύνη και σε βάρος και για λογαριασμό του Αναδόχου
ή

β. Να δώσει εντολή διακοπής των εργασιών. Οι εργασίες αυτές θα επαναρχίζουν μόνο μετά τη συμμόρφωση του Ανάδοχου με τα ανωτέρω δεδομένα και στοιχεία ή αφού ο Ανάδοχος προσκομίσει επαρκείς εξηγήσεις που να ικανοποιούν την Επιχείρηση. Ο Ανάδοχος θα είναι υπεύθυνος για τις δυσμενείς συνέπειες (καθυστερήσεις, οικονομικές επιβαρύνσεις κ.λ.π) που τυχόν προκύπτουν από την αιτία αυτή.

γ. Να προβεί σε έκπτωση του Ανάδοχου, σύμφωνα με το Άρθρο 43 των Γενικών Όρων.

3. Οι παρατηρήσεις της Επιχείρησης σχετικά με τον τρόπο εκτέλεσης των εργασιών θα γίνονται πάντα στους αρμόδιους εκπροσώπους του Αναδόχου, δοθέντος ότι ο Ανάδοχος έχει την αποκλειστική ευθύνη για την εκτέλεση των εργασιών και αυτός μόνο έχει το δικαίωμα να δίνει εντολές ή οδηγίες στο προσωπικό του και στους Υπεργολάβους του.
Σε περίπτωση όμως που, κατά την κρίση της Επιχείρησης, η εκτέλεση των εργασιών γίνεται με τρόπο που θέτει σε άμεσο κίνδυνο την ιδιοκτησία της ΔΕΗ Α.Ε. ή τρίτων ή την ασφάλεια των υπαλλήλων της ή άλλου τρίτου προσώπου, έχει το δικαίωμα η Επιχείρηση να δώσει εντολές απευθείας στο προσωπικό του Αναδόχου να αναστείλει τις εργασίες.

4. Η άσκηση του ελέγχου από την Επιχείρηση με κανένα τρόπο δεν ελαττώνει την ευθύνη του Αναδόχου.

Άρθρο 27
Επιθεώρηση στα Εργοστάσια κατασκευής και δοκιμές

1. Κανένα τμήμα Εξοπλισμού, του οποίου η επισκευή θα γίνει σε σχέση με τη Σύμβαση, δεν θα στέλνεται στο Σταθμό πριν γίνει επιθεώρηση που να ικανοποιεί την Επιχείρηση και πριν υπογραφεί και παραδοθεί, από τον εξουσιοδοτημένο ειδικό εκπρόσωπό της ή επιθεωρητή της Επιχείρησης, η σχετική άδεια για την αποστολή.
Εξαιρούνται οι περιπτώσεις της παραγράφου 10 για τις οποίες όμως δίνεται από την Επιχείρηση γραπτή απαλλαγή από την επιθεώρηση, καθώς και οι περιπτώσεις τις παραγράφου 11 του Άρθρου αυτού.

2. Η επιθεώρηση του Εξοπλισμού στα εργοστάσια και η χορήγηση άδειας για την αποστολή του ή η παραίτηση της Επιχείρησης από τα δικαιώματά της σχετικά με την επιθεώρηση οποιουδήποτε τμήματος του Εξοπλισμού, δεν απαλλάσσουν τον Ανάδοχο από την πλήρη ευθύνη του σχετικά με την παράδοση του Εξοπλισμού έτσι ώστε αυτός να είναι σύμφωνος με τους όρους της Σύμβασης, ούτε επηρεάζουν οποιαδήποτε απαίτηση ή οποιοδήποτε δικαίωμα ή προνόμιο της Επιχείρησης στην περίπτωση που ο Ανάδοχος χρησιμοποίησε ή προμήθευσε ελαττωματικό ή ακατάλληλο Εξοπλισμό, καθώς επίσης δε μπορεί να θεωρηθεί ότι ο Εξοπλισμός αυτός έχει παραληφθεί από την Επιχείρηση.

3. Η Επιχείρηση με δαπάνες της και με τον ειδικό εκπρόσωπο-επιθεωρητή της (υπάλληλο ή τρίτο) έχει το δικαίωμα ελεύθερης εισόδου, ανά πάσα στιγμή, κατά τις εργάσιμες ημέρες και ώρες αλλά και μετά από αυτές, σε όλα τα τμήματα ή εργαστήρια των εργοστασίων όπου επισκευάζονται τμήματα του Εξοπλισμού ή εκτελείται εργασία σχετική με την Παροχή Υπηρεσιών, ώστε να επιθεωρεί τον Εξοπλισμό ή οποιοδήποτε τμήμα αυτού καθώς και κάθε υλικό που θα προμηθεύσει ο Ανάδοχος. Επίσης μπορεί να παρακολουθεί κάθε μέθοδο παραγωγικής διαδικασίας και οποιαδήποτε άλλη εργασία ή δραστηριότητα του Αναδόχου σχετική με την προμήθεια του Εξοπλισμού ή τμημάτων αυτού, σύμφωνα με τη Σύμβαση.

4. Η επιθεώρηση και οι δοκιμές γίνονται μέσα στα πλαίσια ενός λεπτομερούς προγράμματος δοκιμών, που θα προετοιμαστεί από τον Ανάδοχο έγκαιρα και θα εγκριθεί από την Επιχείρηση, σύμφωνα με τις τεχνικές προδιαγραφές της Σύμβασης. Το πρόγραμμα αυτό είναι δυνατόν να τροποποιηθεί κατά τη θεώρηση της μελέτης και των σχεδίων.
Ο Ανάδοχος, αφού γίνει η θεώρηση της μελέτης και των σχεδίων, έχει υποχρέωση να ειδοποιεί τηλεγραφικά την Επιχείρηση και τον επιθεωρητή της, είκοσι (20) τουλάχιστον

ημερολογιακές ημέρες πριν από την ημερομηνία που ο Εξοπλισμός θα είναι έτοιμος, για επιθεώρηση και δοκιμές ή για οριστική συναρμολόγηση στα εργοστάσιά του ή των Υποπρομηθευτών του.

5. Για τη διευκόλυνση του επιθεωρητή της Επιχείρησης, ο Ανάδοχος έχει υποχρέωση να του διαθέσει, χωρίς καμία επιπλέον δαπάνη για την Επιχείρηση, τους χώρους και εγκαταστάσεις γραφείων και επιθεωρήσεως που αυτός θα ζητήσει, καθώς και να του παρέχει όλες τις απαραίτητες διευκολύνσεις για τη διεξαγωγή της επιθεώρησης και των δοκιμών σύμφωνα με την κρίση της Επιχείρησης.
Επίσης ο Ανάδοχος υποχρεούται να παρέχει στον επιθεωρητή αντίγραφα όλης της αλληλογραφίας, σχετικά με θέματα επιθεώρησης ή δοκιμών, που ανταλλάσσεται με τη ΔΕΗ Α.Ε.

6. Μετά την επιθεώρηση και τις δοκιμές, θα συντάσσεται από τον Ανάδοχο "Έκθεση Δοκιμών", σύμφωνα με τις τεχνικές προδιαγραφές και τους όρους της Σύμβασης ή σύμφωνα με τους κανόνες της Τεχνικής και της Επιστήμης.
Η "Έκθεση Δοκιμών" θα υπογράφεται από τον ειδικό εκπρόσωπο-επιθεωρητή της Επιχείρησης και από τον αρμόδιο εκπρόσωπο του Αναδόχου και θα υποβάλλεται στην Επιχείρηση σε επτά (7) αντίγραφα με όλα τα συνημμένα (φύλλα δοκιμών κ.λ.π.).
Οι "Εκθέσεις Δοκιμών" θα είναι λεπτομερείς και πλήρεις και θα δίνουν ακριβή στοιχεία για τη διαδικασία, τα αποτελέσματα των δοκιμών και τις παρατηρήσεις. Δηλώσεις γενικού περιεχομένου θα γίνουν δεκτές μόνο ως συμπέρασμα των "Εκθέσεων Δοκιμών".

7. Η Επιχείρηση μετά από επιθεώρηση μπορεί, κατά την κρίση της, να απορρίπτει οποιοδήποτε τμήμα του Εξοπλισμού, που είναι ελαττωματικό ή ακατάλληλο για τη χρήση που προορίζεται ή γιατί δεν είναι σύμφωνο με τους όρους της Σύμβασης.
Στην περίπτωση αυτή που τα αποτελέσματα των δοκιμών και της επιθεώρησης δεν είναι σύμφωνα με τους όρους της Σύμβασης, ο Ανάδοχος έχει υποχρέωση με δικές του δαπάνες να αποκαταστήσει ή να αντικαταστήσει τον Εξοπλισμό και να προσκαλέσει τον επιθεωρητή της Επιχείρησης να παρευρεθεί στις νέες δοκιμές και επιθεώρηση, για τις οποίες και θα συνταχθεί νέα "Έκθεση Δοκιμών".

8. Στην περίπτωση που θα επαναληφθούν οι δοκιμές ή αναβληθούν χωρίς προηγούμενη γραπτή ειδοποίηση, από υπαιτιότητα του Αναδόχου ή επειδή αυτός δε συμμορφώθηκε με τους όρους της Σύμβασης, η μισθοδοσία, τα οδοιπορικά και λοιπά έξοδα του επιθεωρητή της Επιχείρησης θα επιβαρύνουν τον Ανάδοχο.

9. Ο Ανάδοχος θα έχει δικαίωμα να εκτελέσει τις δοκιμές με απουσία του επιθεωρητή, εφόσον ο επιθεωρητής αυτός δεν προσέλθει για την παρακολούθηση των δοκιμών μέσα σε πέντε (5) ημερολογιακές ημέρες, από την καθορισμένη ημερομηνία των δοκιμών, όπως αυτή έχει καθοριστεί με τα οριζόμενα στην παράγραφο 4 του Άρθρου αυτού.
Στην περίπτωση αυτή ο Ανάδοχος θα συντάσσει τα σχετικά φύλλα δοκιμών με τα αποτελέσματα των μετρήσεων και στη συνέχεια λεπτομερή "Έκθεση Δοκιμών" που θα υπογράφεται από τον εκπρόσωπό του και θα στέλνεται στην Επιχείρηση και στον επιθεωρητή της.
Η Επιχείρηση μετά από έλεγχο των σχετικών φύλλων δοκιμών και εφόσον κατά τη γνώμη της αυτά είναι σύμφωνα με τη Σύμβαση, θα χορηγεί άδεια αποστολής για τον Εξοπλισμό αυτό, μέσα σε προθεσμία τριάντα (30) ημερών από τη λήψη της πιο πάνω "Έκθεσης".
Οι τυχόν αντιρρήσεις της Επιχείρησης, πάνω στο περιεχόμενο της παραπάνω "Έκθεσης" του Αναδόχου, θα γνωστοποιούνται εγγράφως στον Ανάδοχο ή στον

εκπρόσωπό του, μέσα σε τριάντα (30) ημερολογιακές ημέρες από την ημερομηνία που θα παραληφθεί η παραπάνω "Έκθεση".
Αν αποδειχθούν δικαιολογημένες οι αντιρρήσεις της Επιχείρησης, οι δαπάνες για την επανάληψη των δοκιμών, για τη μεταφορά στο εργοστάσιο ή στον τόπο δοκιμής και για την επιστροφή, αν υπάρξει ανάγκη, στο εργοστάσιο του Εξοπλισμού, καθώς και οι δαπάνες του επιθεωρητή της Επιχείρησης, θα επιβαρύνουν τον Ανάδοχο που θα έχει ακόμη την υποχρέωση να αντικαταστήσει, να επισκευάσει ή να αποκαταστήσει όλα τα ελαττώματα που διαπιστώθηκαν κατά τις δοκιμές.

Στις περιπτώσεις όμως που η Επιχείρηση επιμένει να επαναληφθούν οι δοκιμές με την παρουσία εκπροσώπου της, τότε εφόσον οι νέες δοκιμές επιβεβαιώσουν την ακρίβεια εκείνων που έγιναν αρχικά από τον Ανάδοχο, οι δαπάνες των τελευταίων δοκιμών θα καταβληθούν από την Επιχείρηση και οι προθεσμίες παράδοσης θα παραταθούν για όσο χρονικό διάστημα αυτές επηρεάστηκαν πραγματικά από την αιτία αυτή.

10. Ο Ανάδοχος μπορεί επίσης να αποστείλει τον Εξοπλισμό ή τμήμα του χωρίς να προηγηθεί Επιθεώρηση, εφόσον η Επιχείρηση εκδώσει γραπτή απαλλαγή από την υποχρέωση επιθεώρησης.

11. Στην περίπτωση που είτε στο Συμφωνητικό είτε στις τεχνικές προδιαγραφές έχει συμφωνηθεί ρητά ότι η Επιχείρηση παραιτείται από το δικαίωμά της να πραγματοποιήσει ορισμένες δοκιμές στον Εξοπλισμό ή να επιθεωρήσει ορισμένα τμήματα, ο Ανάδοχος μπορεί να αποστείλει τον Εξοπλισμό ή τμήμα του, χωρίς η Επιχείρηση να το δοκιμάσει ή να το επιθεωρήσει.

12. Εξοπλισμός για τον οποίο η Σύμβαση δεν καθορίζει ειδικές δοκιμές θα πρέπει να συνοδεύεται από πιστοποιητικά αναγνωρισμένων Γραφείων Δοκιμών ή αρμοδίων Δημοσίων Υπηρεσιών.
Οι "Εκθέσεις δοκιμών τύπου" ή τα πιστοποιητικά δοκιμών, που αναφέρονται στις τεχνικές προδιαγραφές ως απαίτηση, θα εκδίδονται από Εργαστήρια εξουσιοδοτημένα να εκτελούν δοκιμές τύπου και όχι από τον κατασκευαστή του υλικού ή του Εξοπλισμού. Προκειμένου για τις "Εκθέσεις δοκιμών τύπου" θα αναφερθούν μία προς μία όλες οι δοκιμές που θα εκτελεσθούν με τα σχετικά αποτελέσματα, καθώς και οι προδιαγραφές ή τυποποιήσεις (standards) στις οποίες βασίσθηκε η εκτέλεση των δοκιμών.

13. Οι διατάξεις του Άρθρου αυτού έχουν εφαρμογή και για τους Υποπρομηθευτές και τους Υπεργολάβους του Αναδόχου.

Άρθρο 28
Συσκευασία και Διακριτικές ενδείξεις - Αποστολή και αποθήκευση του Εξοπλισμού

1. Συσκευασία και διακριτικές ενδείξεις

1. 1. Ο Ανάδοχος υποχρεούται να συσκευάζει τον Εξοπλισμό με προσοχή και ανάλογα προς τα εκάστοτε χρησιμοποιούμενα μέσα μεταφοράς, ώστε να είναι προφυλαγμένος σε κάθε περίπτωση από οποιεσδήποτε καιρικές συνθήκες καθώς και από οποιονδήποτε κίνδυνο μεταφοράς.
Κατά τη συσκευασία του Εξοπλισμού, ο Ανάδοχος θα ακολουθεί τις τυχόν οδηγίες της Επιχείρησης.

1. 2. Ο Εξοπλισμός, με ή χωρίς συσκευασία, θα περιγράφεται στον "Πίνακα Συσκευασίας" του Αναδόχου, με τρόπο που να διευκολύνει την αναγνώρισή του κατά την άφιξη στον τόπο προορισμού του και κατά την αποσυσκευασία του.
Στον "Πίνακα Συσκευασίας" θα αναφέρονται ο αριθμός της Σύμβασης, το είδος της συσκευασίας, ο αύξων αριθμός του κιβωτίου, εμπορευματοκιβωτίου ή δέματος, το καθαρό και μικτό βάρος, όπως και οι εξωτερικές διαστάσεις της συσκευασίας ή του Εξοπλισμού.
Η περιγραφή του Εξοπλισμού στον "Πίνακα Συσκευασίας" πρέπει να ανταποκρίνεται προς την περιγραφή της Σύμβασης και απέναντι από την περιγραφή κάθε είδους θα αναφέρεται ο αντίστοιχος αριθμός (εάν υπάρχει) στον Πίνακα Υλικών και Τιμών της Σύμβασης .
Μετά τη συσκευασία, θα αποστέλλονται αμέσως αεροπορικώς στην Επιχείρηση, πέντε (5) αντίγραφα του "Πίνακα Συσκευασίας" του Αναδόχου ή άλλου εγγράφου που χρησιμοποιείται σαν "Πίνακας Συσκευασίας".

1.3. Τα υλικά συσκευασίας θα περιέρχονται στην ιδιοκτησία της Επιχείρησης, εκτός των εμπορευματοκιβωτίων (CONTAINERS).

1.4. Κάθε κιβώτιο, εμπορευματοκιβώτιο ή δέμα θα φέρει επ' αυτού ενδείξεις του περιεχομένου ή των περιεχομένων σ' αυτό τμήματος ή τμημάτων του Εξοπλισμού, του βάρους, καθώς και κατάλληλες οδηγίες για τον τρόπο χειρισμού και ανάρτησης κατά τη φόρτωση - εκφόρτωση.
Όλες οι διακριτικές ενδείξεις της συσκευασίας πρέπει να είναι ευανάγνωστα χαραγμένες ή γραμμένες με ανεξίτηλη γραφή και στις δύο πλευρές κάθε κιβωτίου, εμπορευματοκιβωτίου ή δέματος. Σε καμιά περίπτωση δεν επιτρέπεται αναγραφή των διακριτικών ενδείξεων με κιμωλία ή μαρκαδόρο.

1. 5. Η χώρα προέλεύσης πρέπει να αναγράφεται ευκρινώς σε κάθε αποστελλόμενο τεμάχιο, συσκευασμένο ή μη. Η μη συμμόρφωση προς τον όρο αυτό μπορεί να επιφέρει την επιβολή βαρυτάτων προστίμων από το Ελληνικό Δημόσιο, τα οποία θα βαρύνουν τον Ανάδοχο.

1. 6. Όλα τα τεμάχια, συσκευασμένα ή μη, πρέπει επίσης να φέρουν αύξοντα αριθμό που θα είναι αντίστοιχος με τον αύξοντα αριθμό του σχετικού "Πίνακα Συσκευασίας".

1. 7. Στην εξωτερική επιφάνεια όλων γενικά των κιβωτίων, εμπορευματοκιβωτίων ή δεμάτων πρέπει να αναγράφονται τα παρακάτω στοιχεία :

α. .....Ανάδοχος της ΔΕΗ Α.Ε. - ΕΛΛΑΣ
(Όνομα του Αναδόχου)

β. .....
(σύντομη περιγραφή της Υπηρεσίας)

γ. .....
(ενδεικτική περιγραφή περιεχομένου του δέματος)

δ. ...../.....
(αριθμός της Σύμβασης) (αύξων αριθμός τεμαχίου)

ε. Μικτό βάρος, χλγρ. .....

στ.Καθαρό βάρος, χλγρ. .....

ζ. Εξωτερικές ολικές διαστάσεις, μέτρα .....

1. 8. Σε όλα τα μη συσκευασμένα τεμάχια, έστω και εάν αυτά φορτώνονται σε δεσμίδες, πρέπει να είναι γραμμένες όλες οι διακριτικές ενδείξεις με βαφή ή σταμπαρισμένες. Σε περίπτωση που η αναγραφή των διακριτικών ενδείξεων στα μη συσκευασμένα τεμάχια δεν μπορεί να γίνει με βαφή ή σταμπάρισμα μπορούν να χρησιμοποιούνται μεταλλικά πλακίδια, ασφαλώς προσδεδεμένα στο προς αποστολή δέμα ή τεμάχιο, στα οποία θα αναγράφονται όλες οι απαιτούμενες διακριτικές ενδείξεις.

2. Αποστολή και αποθήκευση του Εξοπλισμού

2.1. Ο Ανάδοχος δύναται να προβαίνει στη φόρτωση του Εξοπλισμού μόνο μετά την έκδοση της άδειας που προβλέπεται στο Άρθρο 27 των Γενικών Όρων.

2.2. Ο Ανάδοχος, με δική του ευθύνη και δαπάνη, προβαίνει στη μεταφορά (συμπεριλαμβανομένων των σχετικών δαπανών της φορτώσεως, εκφορτώσεως, μεταφορτώσεως, κλπ.) του Εξοπλισμού, από τα εργοστάσια ή αποθήκες όπου αυτός κατασκευάζεται ή ευρίσκεται αποθηκευμένος, στο Εργοτάξιο.
Ο Ανάδοχος υποχρεούται να λάβει τα δέοντα μέτρα για την άμεση εκφόρτωση, αποθήκευση και τοποθέτηση του Εξοπλισμού, όπως και κάθε άλλου υλικού απαραίτητου για τις Παρεχόμενες Υπηρεσίες, στο Εργοτάξιο και μάλιστα κατά τρόπο ώστε αυτά να μπορούν να χρησιμοποιηθούν αμέσως.
Η Επιχείρηση θα έχει το δικαίωμα, σε περίπτωση μη τήρησης των υποχρεώσεων αυτών από τον Ανάδοχο, να προβεί με χρέωσή του στην εκτέλεση των παραπάνω ενεργειών.
Στην περίπτωση αυτή η Επιχείρηση δε θα ευθύνεται για τυχόν ζημιές, απώλειες ή ελλείμματα του Εξοπλισμού, των υλικών κλπ.

2. 3. Ο Ανάδοχος υπέχει τις ίδιες παραπάνω υποχρεώσεις όσον αφορά τα μηχανήματα, τα εφόδια και το κάθε είδους υλικό, τα οποία είναι αναγκαία για την λειτουργία των Εργοταξίων και γενικά την αποπεράτωση των Εργασιών, ανεξάρτητα του εάν μέρος των Εργασιών εκτελεσθεί απολογιστικά ή όχι.

Άρθρο 29
Στατιστικά και λοιπά στοιχεία των Εργασιών - Ημερολόγιο

1. Ο Ανάδοχος είναι υποχρεωμένος να υποβάλει στην Επιβλέπουσα Υπηρεσία, όταν του ζητηθούν και κατά τα χρονικά διαστήματα που θα καθορίσει αυτή, εκθέσεις προόδου εργασιών, δελτία αγορών υλικών, καταστάσεις δαπανών, εκθέσεις για αποστολές και αγορές, εκθέσεις για φορτώσεις και οποιεσδήποτε άλλες εκθέσεις θα του ζητηθούν.

2. Ο Ανάδοχος είναι υποχρεωμένος να τηρεί με ακρίβεια και πλήρη ενημερότητα, σύμφωνα με τους εκάστοτε Νόμους, όλα τα λογιστικά βιβλία, στοιχεία και μητρώα που αφορούν στο προσωπικό που απασχολεί (σχετικά με τους μισθούς, τα ημερομίσθια και τα επιδόματά τους, τις ασφαλιστικές και άλλες εισφορές κλπ.), τα βιβλία και τα μητρώα για τις απογραφές του εξοπλισμού, των μηχανημάτων, των εργαλείων και υλικών που

προσκομίστηκαν στο Εργοτάξιο και χρησιμοποιούνται σ' αυτό και γενικά όλα τα βιβλία, δελτία, καταστάσεις σχετικές με την πρόοδο των εργασιών.

3. Ο Ανάδοχος είναι υποχρεωμένος να τηρεί καθημερινά Ημερολόγιο των Εργασιών. Το Ημερολόγιο τηρείται σύμφωνα με τις οδηγίες της Επιβλέπουσας Υπηρεσίας σε βιβλίο με αριθμημένα εις διπλούν φύλλα, το ένα εκ των οποίων είναι διάτρητο και μπορεί να αποκοπεί. Το Ημερολόγιο υπογράφεται από εξουσιοδοτημένους εκπροσώπους του Αναδόχου και της Επιχείρησης και μετά, την υπογραφή το ένα αποκοπτόμενο φύλλο περιέρχεται στην Επιβλέπουσα Υπηρεσία.

Άρθρο 30
Ελαττώματα των Παρεχομένων Υπηρεσιών

1. Σε κάθε περίπτωση που, κατά τη διάρκεια της εκτέλεσης των εργασιών και μέχρι την Οριστική Παραλαβή των Εργασιών, οποιοδήποτε τμήμα του ή η ποιότητα της εργασίας ή τα υλικά που χρησιμοποιούνται ή που χρησιμοποιήθηκαν για την εκτέλεση των εργασιών είναι κατά την κρίση της Επιχείρησης ελαττωματικά, ατελή ή ακατάλληλα ή δεν πληρούν τις απαιτήσεις των προδιαγραφών και γενικά δε συμφωνούν με εκείνα που ορίζονται στη Σύμβαση, η Επιβλέπουσα Υπηρεσία δικαιούται, με έγγραφη εντολή της, να ζητήσει από τον Ανάδοχο να προβεί σε οποιαδήποτε διόρθωση, αντικατάσταση ή πρόσθετη εργασία την οποία κρίνει απαραίτητη.

2. Ο Ανάδοχος υποχρεούται να συμμορφώνεται με την προσήκουσα επιμέλεια και ταχύτητα και με δικές του δαπάνες στις παραπάνω εντολές της Επιβλέπουσας Υπηρεσίας, εκτελώντας, σύμφωνα μ' αυτές, όλες τις συμπληρωματικές εργασίες οι οποίες απαιτούνται για την απομάκρυνση και αντικατάσταση των ελαττωματικών, ατελών, ελλιπών ή ακαταλλήλων υλικών, καθώς και για την κατεδάφιση και αποκατάσταση της ατελούς ή κακότεχνης εργασίας.

3. Στην περίπτωση που ο Ανάδοχος διαφωνήσει, ολικά ή μερικά, στις εντολές της Επιβλέπουσας Υπηρεσίας, υποχρεούται, εντός ανατρεπτικής προθεσμίας δέκα (10) ημερολογιακών ημερών από της λήψεως της εντολής, να υποβάλει εγγράφως τις αντιρρήσεις του, αναφέροντας και τους λόγους. Εάν η διαφωνία δεν καταστεί δυνατόν να επιλυθεί με συμφωνία των ενδιαφερομένων μερών, η επίλυση θα γίνεται κατά τη διαδικασία του Άρθρου 42 των Γενικών Όρων.
Μέχρι να επιλυθεί η διαφωνία ο Ανάδοχος υποχρεούται να συμμορφώνεται, με δαπάνες του, με τις εντολές της Επιχείρησης.

4. Σε περίπτωση που ο Ανάδοχος δε συμμορφώνεται προς τις εντολές της Επιβλέπουσας Υπηρεσίας μέσα στην προθεσμία που του έχει ταχθεί, η Επιχείρηση δικαιούται να λαμβάνει οποιαδήποτε μέτρα ήθελε κρίνει αναγκαία, με δαπάνες και ευθύνη του Αναδόχου, για τη συνέχιση και αποπεράτωση των Εργασιών.

5. Ο Ανάδοχος σε καμιά περίπτωση δεν απαλλάσσεται από τις συμβατικές του υποχρεώσεις, επικαλούμενος την παρουσία ή την προηγούμενη επιθεώρηση της Επιβλέπουσας Υπηρεσίας ή οποιουδήποτε άλλου εκπροσώπου της Επιχείρησης στον τόπο των εργασιών (εργοστάσιο, εργοτάξιο κλπ) εάν μεταγενέστερα διαπιστωθεί ελαττωματική εργασία, παραλείψεις ή ατέλειες, εκτός αν αυτές οφείλονται σε έγγραφες εντολές ή οδηγίες της Επιχείρησης.

6. Ο Ανάδοχος θα είναι πλήρως υπεύθυνος για κάθε καθυστέρηση, που προέρχεται από την εφαρμογή του παρόντος Άρθρου, στην πρόοδο και την αποπεράτωση των Εργασιών. Εξαίρεση αποτελούν οι περιπτώσεις εκείνες κατά τις οποίες η λύση της διαφωνίας ήθελε αποβεί υπέρ του Αναδόχου.

7. Η Επιχείρηση δύναται κατά την κρίση της να αποδεχθεί κάθε Παρασχεθείσα Υπηρεσία με ελαττώματα ως μειωμένης ποιότητας και να καθορίσει μια εύλογα μειωμένη τιμή για πληρωμή προς τον Ανάδοχο, λαμβάνοντας επίσης υπόψη της και τις τυχόν ποινικές ρήτρες που πρέπει να καταβληθούν.

Άρθρο 31
Προσωρινή και Οριστική Παραλαβή των Εργασιών

1. Προσωρινή Παραλαβή

1. 1. Μετά την περάτωση των εργασιών, όπως αυτή ορίζεται στους Ειδικούς Όρους και την επιτυχή ολοκλήρωση των δοκιμών που τυχόν προβλέπονται, ο Ανάδοχος δικαιούται να ζητήσει την Προσωρινή Παραλαβή των Εργασιών υποβάλλοντας προς τούτο έγγραφη αίτηση, η οποία καταχωρείται στο Πρωτόκολλο της Επιβλέπουσας Υπηρεσίας. Η αίτηση του Αναδόχου για την Προσωρινή Παραλαβή πρέπει απαραιτήτως να συνοδεύεται από τα δικαιολογητικά, όπως αυτά αναφέρονται στους Ειδικούς Όρους.

Η Επιχείρηση υποχρεούται μέσα σε τριάντα (30) ημέρες από την υποβολή της αίτησης, και με την προϋπόθεση ότι ο Ανάδοχος έχει συμμορφωθεί με τα οριζόμενα στους Εδικούς Όρους, να κάνει αποδεκτή την αίτηση και να προχωρήσει στη διαδικασία της Προσωρινής Παραλαβής. Στην ίδια προθεσμία θα πρέπει να γνωστοποιήσει στον Ανάδοχο τους λόγους της τυχόν απόρριψης της αίτησης.

Η Προσωρινή Παραλαβή διενεργείται από Επιτροπή Προσωρινής Παραλαβής που αποτελείται από όργανα της Επιχείρησης και έχει συσταθεί αρμοδίως.

Η Επιτροπή Προσωρινής Παραλαβής προσκαλεί έγκαιρα τον Ανάδοχο να παρακολουθήσει, με δικές του δαπάνες, τις εργασίες της Επιτροπής.

Εάν ο Ανάδοχος παραλείψει να ζητήσει την Προσωρινή Παραλαβή των Εργασιών, η Επιχείρηση δύναται να προβεί στη σχετική διαδικασία, ειδοποιώντας εγγράφως τον Ανάδοχο για να παραστεί.

1. 2. Η Επιτροπή Προσωρινής Παραλαβής παραλαμβάνει τις Εργασίες από τεχνική άποψη ποσοτικά και ποιοτικά, με, κατά την κρίση της, γενικές ή σποραδικές καταμετρήσεις και ελέγχους.
Η Επιτροπή καταγράφει τις διαπιστώσεις και παρατηρήσεις της, ιδίως για τα τυχόν ελαττώματα, καθώς και τις προτάσεις της για τη διευθέτηση όλων των τεχνικών εκκρεμοτήτων που προκύπτουν.

1. 3. Η Επιτροπή Προσωρινής Παραλαβής μπορεί, παρά τις διαπιστώσεις και παρατηρήσεις της, να προχωρήσει στην Προσωρινή Παραλαβή των Εργασιών, αλλά στην περίπτωση αυτή όλα τα δικαιώματα της Επιχείρησης και οι απαιτήσεις της, σύμφωνα με τη Σύμβαση, θα διατηρηθούν έως ότου τα ελαττώματα, τα οποία εξακριβώθηκαν από την Επιτροπή Παραλαβής, αποκατασταθούν πλήρως.

Στις περιπτώσεις που, ως αποτέλεσμα των διαπιστώσεών της, η Επιτροπή Παραλαβής θεωρήσει απαραίτητο να αναβάλει την Προσωρινή Παραλαβή μέχρι τη διευθέτηση όλων των σχετικών εκκρεμοτήτων, θα το δηλώσει στον Ανάδοχο και η διαδικασία της Προσωρινής Παραλαβής θα επαναληφθεί, με φροντίδα και έξοδα του Αναδόχου, μετά τη συμμόρφωση του τελευταίου στις προτάσεις και συστάσεις της Επιχείρησης.

1. 4. Για την παραλαβή συντάσσεται Πρωτόκολλο μέσα σε προθεσμία που καθορίζεται στους Ειδικούς Όρους. Η προθεσμία αυτή μπορεί να παραταθεί με αιτιολογημένη απόφαση της Επιτροπής που θα γνωστοποιηθεί στον Ανάδοχο.

Το Πρωτόκολλο αυτό υπογράφεται και από τον Ανάδοχο και συντάσσεται σε δύο (2) πρωτότυπα από τα οποία ο Ανάδοχος παίρνει το ένα.
Στην περίπτωση που ο Ανάδοχος δεν παρίσταται στην Παραλαβή, αν και έχει προσκληθεί, όπως και στην περίπτωση που ο Ανάδοχος αρνηθεί την υπογραφή του Πρωτοκόλλου, το Πρωτόκολλο του κοινοποιείται ή του αποστέλλεται επί αποδείξει.
Εάν ο Ανάδοχος υπογράψει το Πρωτόκολλο με επιφύλαξη ή το Πρωτόκολλο του γνωστοποιηθεί κατά τα ανωτέρω, δικαιούται να υποβάλει τις αντιρρήσεις του εντός ανατρεπτικής προθεσμίας τριάντα (30) ημερών, από την υπογραφή του Πρωτοκόλλου ή από την κοινοποίησή ή αποστολή του, άλλως θεωρείται ότι το αποδέχεται ανεπιφύλακτα.

1. 5. Το Πρωτόκολλο υπόκειται στην έγκριση της Επιχείρησης που γίνεται μέσα σε προθεσμία που καθορίζεται στους Ειδικούς Όρους. Η προθεσμία αυτή υπολογίζεται από την ημερομηνία που ο Ανάδοχος θα υπογράψει χωρίς επιφύλαξη το Πρωτόκολλο ή από την ημερομηνία που θα υποβάλλει τις αντιρρήσεις του, αν υπογράψει με επιφύλαξη.
Ως ημερομηνία Προσωρινής Παραλαβής καθορίζεται η ημερομηνία που προσδιορίζεται στο Πρωτόκολλο.

1. 6. Η ως άνω Προσωρινή Παραλαβή δεν απαλλάσσει τον Ανάδοχο από οποιεσδήποτε ευθύνες και υποχρεώσεις του, που προκύπτουν από τη Σύμβαση, ούτε αποστερεί την Επιχείρηση από κανένα από τα δικαιώματα και τις απαιτήσεις της και ιδίως από το δικαίωμά της να αξιώσει την αποκατάσταση χωρίς πρόσθετη πληρωμή, κατά τα οριζόμενα στο Άρθρο 30 των Γενικών Όρων, οποιασδήποτε ελαττωματικής, ατελούς, ή ελλιπούς εργασίας, που θα διαπιστωθεί ή θα προκύψει μετά την Προσωρινή Παραλαβή.

1. 7. Οι διατάξεις του Άρθρου αυτού έχουν ανάλογη εφαρμογή και για τις περιπτώσεις τμημάτων Εργασιών που έχουν αυτοτελή χρήση και που η παραλαβή τους προβλέπεται από τη Σύμβαση, καθώς επίσης και σε όλες τις περιπτώσεις διακοπής της Σύμβασης, όπως στις περιπτώσεις διάλυσης, έκπτωσης κλπ.

1. 8. Η Επιχείρηση δικαιούται ακόμη και πριν από την Προσωρινή Παραλαβή να λάβει στην κατοχή της ή να χρησιμοποιήσει οποιοδήποτε τμήμα των Εργασιών που έχει αποπερατωθεί ολικά ή μερικά.
Η κατοχή ή χρησιμοποίηση τμημάτων των Εργασιών δε θα θεωρείται παραλαβή κατά τις διατάξεις του παρόντος Άρθρου.

2. Περίοδος Εγγύησης

2. 1. Η περίοδος εγγύησης είναι η περίοδος κατά την οποία ο Ανάδοχος εγγυάται την καλή λειτουργία των Παρασχεθεισών Υπηρεσιών, τη μη ύπαρξη ελαττωμάτων και την ύπαρξη των ιδιοτήτων που συμφωνήθηκαν.
Κατά την περίοδο εγγύησης ο Ανάδοχος είναι υποχρεωμένος να επιθεωρεί τακτικά τον επισκευασθέντα Εξοπλισμό και να αποκαθιστά, χωρίς καθυστέρηση με έξοδα του και ευθύνη του, κάθε ελάττωμα ή βλάβη ή ζημία, όπως προβλέπεται στη Σύμβαση.

2. 2. Η ημερομηνία της Προσωρινής Παραλαβής, που ορίζεται από το εγκεκριμένο από την Επιχείρηση Πρωτόκολλο, θα θεωρείται ως ημερομηνία έναρξης της Περιόδου Εγγύησης για τις Παρασχεθείσες Υπηρεσίες.

Η περίοδος εγγύησης ορίζεται σε δώδεκα (12) μήνες.

3. Οριστική Παραλαβή

3. 1. Η Οριστική Παραλαβή των Εργασιών θα διενεργείται μετά το πέρας της περιόδου εγγύησης και με την προϋπόθεση ότι ο Ανάδοχος θα έχει προβεί, κατά τρόπο που θα ικανοποιεί πλήρως την Επιχείρηση, στην αποκατάσταση οποιασδήποτε ελαττωματικής, ατελούς ή ανεπαρκούς εργασίας, που είτε έχει διαπιστωθεί από την Επιτροπή Παραλαβής, είτε έχει παρουσιαστεί ή διαπιστωθεί κατά την περίοδο εγγύησης.

3. 2. Με τη λήξη της Περιόδου εγγύησης, ο Ανάδοχος υποχρεούται να γνωστοποιήσει εγγράφως στην Επιχείρηση ότι οι Εργασίες είναι έτοιμες για την Οριστική Παραλαβή, υποβάλλοντας σχετική αίτηση.

Η Επιχείρηση, εφόσον συμφωνεί, υποχρεούται μέσα σε τριάντα (30) ημέρες από την υποβολή της αίτησης να την κάνει αποδεκτή και να προχωρήσει στη διαδικασία της Οριστικής Παραλαβής. Στην ίδια προθεσμία θα πρέπει να γνωστοποιήσει στο Ανάδοχο τους λόγους της τυχόν απόρριψης της αίτησης.

Η Οριστική Παραλαβή διενεργείται από Επιτροπή Οριστικής Παραλαβής που αποτελείται από όργανα της Επιχείρησης και έχει συσταθεί αρμοδίως.

Η Επιτροπή Οριστικής Παραλαβής προσκαλεί έγκαιρα τον Ανάδοχο να παρακολουθήσει, με δικές του δαπάνες, τις εργασίες της Επιτροπής.

3. 3. Η Επιτροπή Οριστικής Παραλαβής εξετάζει τη συμμόρφωση του Αναδόχου με τα θέματα που αναφέρονται στο Πρωτόκολλο Προσωρινής Παραλαβής, με όλα τα θέματα που έχουν σχέση με την ποιότητα των Παρασχεθεισών Υπηρεσιών και με τα θέματα που έχουν προκύψει κατά τη διάρκεια της Περιόδου Εγγύησης, καθώς και με κάθε άλλο θέμα σχετικό με την καλή εκτέλεση της Σύμβασης.

3. 4. Η Επιτροπή Οριστικής Παραλαβής, το αργότερο μέσα στην προθεσμία που καθορίζεται στους Ειδικούς Όρους, θα συντάσσει το σχετικό Πρωτόκολλο Οριστικής Παραλαβής.
Στην περίπτωση που ο Ανάδοχος δεν παρίσταται στην Παραλαβή, όπως και στην περίπτωση που ο Ανάδοχος αρνηθεί την υπογραφή του Πρωτοκόλλου, το Πρωτόκολλο του κοινοποιείται επί αποδείξει.
Εάν ο Ανάδοχος υπογράψει το Πρωτόκολλο με επιφύλαξη ή το Πρωτόκολλο του κοινοποιηθεί κατά τα ανωτέρω, δικαιούται να υποβάλει τις αντιρρήσεις του εντός ανατρεπτικής προθεσμίας τριάντα (30) ημερών, από την υπογραφή του Πρωτοκόλλου ή από την κοινοποίησή του, άλλως θεωρείται ότι το αποδέχεται ανεπιφύλακτα.

3.5. Η Οριστική Παραλαβή θεωρείται ότι έχει συντελεσθεί με την έγκριση του Πρωτοκόλλου από την Επιχείρηση, η οποία γίνεται μέσα στην προθεσμία που καθορίζεται στους Ειδικούς Ορούς. Η προθεσμία αυτή υπολογίζεται από την ημερομηνία που ο Ανάδοχος θα υπογράψει χωρίς επιφύλαξη το Πρωτόκολλο ή από την ημερομηνία που θα υποβάλει τις αντιρρήσεις του, αν το υπογράψει με επιφύλαξη.

Άρθρο 32
Ευθύνη λειτουργίας του επισκευασθέντος εξοπλισμού

1. Για τους σκοπούς και μόνο της Σύμβασης θεωρείται ότι η ευθύνη λειτουργίας του επισκευασθέντος Εξοπλισμού περιέρχεται στην Επιχείρηση από την ημερομηνία Προσωρινής Παραλαβής, η οποία θα πραγματοποιηθεί σύμφωνα με τους όρους του Άρθρου 31 των Γενικών Όρων. Μέχρι την εν λόγω ημερομηνία, ο Ανάδοχος θα φέρει τον κίνδυνο της απώλειας, ζημιάς ή/και καταστροφής του Εξοπλισμού ως συνέπεια των εργασιών, αλλα και απο οποιοδήποτε λόγο ή αιτία, συμπεριλαμβανομένων και των περιπτώσεων Ανωτέρας Βίας.

2. Η μεταβίβαση της ευθύνης λειτουργίας, σε καμία περίπτωση και για οποιαδήποτε αιτία, δε μειώνει τις ευθύνες του Αναδόχου που απορρέουν από τη Σύμβαση και ειδικότερα αυτές που απορρέουν από τα Άρθρα 19, 22 και 31 των Γενικών Όρων, καθώς επίσης και τις ευθύνες του σχετικά με οποιαδήποτε ελαττώματα των Παρασχεθεισών Υπηρεσιών ή/και τις υποχρεώσεις της Επιχείρησης έναντι τρίτων, μετά την ημερομηνία της Προσωρινής Παραλαβής.

Άρθρο 33
Συμβατικό Τίμημα - Αναθεώρηση

1. Το Συμβατικό Τίμημα αναφέρεται στο Άρθρο 3 του Συμφωνητικού και υπόκειται σε αναθεώρηση, σύμφωνα και σε όποια έκταση προβλέπεται στο Άρθρο 8 του Συμφωνητικού.

2. Η Επιχείρηση θα καταβάλει και ο Ανάδοχος θα πληρωθεί το Συμβατικό Τίμημα, αποδεχόμενος ότι έλαβε υπόψη του όλους τους σχετικούς παράγοντες και όλες τις συνθήκες και μεταβολές, οι οποίες δύνανται κατ' οποιοδήποτε τρόπο να επηρεάσουν την εκτέλεση της Σύμβασης, την αξία του Εξοπλισμού που θα προμηθεύσει, τις εργασίες που θα εκτελέσει και τις υπηρεσίες που θα παράσχει.

3. Ο Ανάδοχος εγγυάται επίσης την ακρίβεια και την επάρκεια των τιμών του (κατά την έννοια του Άρθρου 696 ΑΚ) και αποδέχεται ότι το παραπάνω τίμημα θα αποτελεί πλήρη αποζημίωσή του και ότι αυτό καλύπτει, εκτός αν άλλως ορίζεται στο Συμφωνητικό, όλες τις απαιτούμενες δαπάνες για την εκτέλεση των Εργασιών και στις οποίες περιλαμβάνονται χωρίς περιορισμό και όλως ενδεικτικώς, οι δαπάνες των μισθών και ημερομισθίων του προσωπικού του, οι δαπάνες για μετακινήσεις του προσωπικού του, η αξία οποιωνδήποτε υλικών και εφοδίων τα οποία θα χρησιμοποιηθούν για την εκτέλεση των Εργασιών, οι δαπάνες χρησιμοποίησης μηχανημάτων, οι δαπάνες μεταφοράς, ασφάλισης, εναποθήκευσης, δοκιμών, οι δαπάνες λειτουργίας, συντήρησης, απόσβεσης, μίσθωσης μηχανημάτων και οχημάτων, οι δαπάνες εφαρμογής των σχεδίων και εντολών, προσπέλασης στις Εργασίες και στις θέσεις λήψεως των υλικών, οι δαπάνες εργοταξιακών εγκαταστάσεων του Αναδόχου, τα γενικά έξοδα

(συμπεριλαμβανομένων των φόρων, τελών, δασμών κλπ.), οι κάθε είδους επιβαρύνσεις σε σχέση με το κάθε κατηγορίας προσωπικό του στις οποίες περιλαμβάνονται ιδίως οι εισφορές του εργοδότη σε όλους του ασφαλιστικούς οργανισμούς, οι δασμοί που επιβάλλονται σε όλα τα εισαγόμενα από το εξωτερικό υλικά, εφόδια και Εξοπλισμούς, το κέρδος του Αναδόχου, οι δαπάνες συντήρησης σε ολόκληρη τη χρονική διάρκεια που καθορίζεται στη Σύμβαση, καθώς και κάθε άλλη δαπάνη που συνεπάγεται η συμμόρφωσή του στις προβλέψεις της Σύμβασης για την αποπεράτωση και την Οριστική Παραλαβή των Εργασιών.

4. Το Συμβατικό Τίμημα δεν υπόκειται σε καμία άλλη αναθεώρηση εκτός απ' αυτή που προβλέπεται στην πιο πάνω παράγραφο 1 του παρόντος Άρθρου. Ο Ανάδοχος παραιτείται ρητά από κάθε δικαίωμα του για αναπροσαρμογή του τιμήματος ή λύση της Σύμβασης, που απορρέει από το άρθρο 388 του Ελληνικού Αστικού Κώδικα, καθώς και για τις περιπτώσεις που αναφέρονται στην παράγραφο 2 του Άρθρου 20 των Γενικών Όρων.

Άρθρο 34
Τρόπος πληρωμής - Συμψηφισμός Απαιτήσεων - Εκκαθάριση Λογαριασμών

1. Οι πληρωμές προς τον Ανάδοχο θα γίνονται σύμφωνα με τους όρους της Σύμβασης την 24η ημέρα του μεθεπόμενου μήνα, από την ημερομηνία υποβολής στην Επιχείρηση όλων των σχετικών δικαιολογητικών τα οποία θα πρέπει να είναι επακριβή και πλήρη. Μέσα στην προθεσμία αυτή θα πρέπει να έχουν ολοκληρωθεί από την Επιχείρηση και οι πάσης φύσεως έλεγχοι της ακρίβειας και της πληρότητας των υποβληθέντων δικαιολογητικών. Σε περίπτωση αργίας ως ημερομηνία εξόφλησης των τιμολογίων θα θεωρείται η αμέσως επόμενη εργάσιμη ημέρα.

2. Για την πραγματοποίηση των πληρωμών, ο Ανάδοχος υποχρεούται να υποβάλει τα απαραίτητα δικαιολογητικά κατά περίπτωση, όπως αυτά καθορίζονται στους Ειδικούς Όρους.

3. Εκτός αν καθορίζεται διαφορετικά στους Ειδικούς Όρους, όλες οι πληρωμές, οι σχετικές με τις Παρεχόμενες Υπηρεσίες, θα γίνονται από την Επιχείρηση προς τον Ανάδοχο και ο Ανάδοχος θα είναι αποκλειστικά υπεύθυνος έναντι οποιωνδήποτε τρίτων για τις πληρωμές προς αυτούς.

4. Ο Ανάδοχος είναι υποχρεωμένος να συνεχίσει χωρίς διακοπή την εκτέλεση των Εργασιών, ανεξάρτητα από οποιοδήποτε διακανονισμό ή / και καθυστέρηση πληρωμής των συμβατικών ποσών, σε περίπτωση καθυστερήσεως των πληρωμών από υπαιτιότητα της Επιχείρησης, μετά τα χρονικά όρια που καθορίζονται στην παράγραφο 1 του παρόντος Άρθρου.

5. Οι πληρωμές προς τον Ανάδοχο σε ΕΥΡΩ θα γίνονται μέσω λογαριασμού μιας Ελληνικής Τράπεζας που θα προσδιοριστεί από τον Ανάδοχο έγκαιρα.

6. Καμιά πληρωμή δε θα γίνεται στον Ανάδοχο χωρίς συμμόρφωσή του προς τους κανονισμούς των Ελληνικών Φορολογικών Αρχών, οι οποίοι ισχύουν κατά το χρόνο της πληρωμής (Πιστοποιητικό Φορολογικής Ενημερότητας κλπ.).
Πληρωμές σε μετρητά θα γίνονται μέχρι του ανωτάτου ορίου που καθορίζεται κάθε φορά από την Ελληνική Νομοθεσία.

7. Στο τέλος κάθε τριμήνου, από την ημερομηνία έναρξης ισχύος της Σύμβασης, όπως επίσης και πριν από την οριστική εκκαθάριση των πληρωμών, ο Ανάδοχος θα αποδεικνύει με αντίστοιχα πιστοποιητικά ότι έχουν πλήρως εκπληρωθεί όλες οι υποχρεώσεις του προς το ΙΚΑ ή και σε άλλους Ασφαλιστικούς Οργανισμούς, σε σχέση με το προσωπικό του.
Αν η έκδοση των παραπάνω πιστοποιητικών είναι φανερά αδύνατη για τον Ανάδοχο, εναπόκειται στη διακριτική ευχέρεια της Επιχείρησης να δεχθεί στη θέση των πιστοποιητικών αυτών, άλλα ικανοποιητικά αποδεικτικά στοιχεία ή/και εγγυήσεις που θα καλύπτουν την Επιχείρηση σχετικά με τα οποιαδήποτε ποσά που τυχόν θα απαιτήσουν το ΙΚΑ ή οι άλλοι Ασφαλιστικοί Οργανισμοί.

8. Ο Ανάδοχος θα εκπληρώνει όλες τις υποχρεώσεις του, που απορρέουν από τη Σύμβαση, σε σχέση με πληρωμές κάθε φόρου, δασμού, κρατήσεων και λοιπών τελών που τυχόν οφείλει να καταβάλει με βάση την ισχύουσα Νομοθεσία, όπως επίσης θα είναι πλήρως υπεύθυνος να αποκαθιστά κάθε ζημιά που θα υποστεί η Επιχείρηση, εξαιτίας της μη εκπλήρωσης από αυτόν των παραπάνω υποχρεώσεών του.

9. Η Επιχείρηση θα παρακρατεί, από τα προσκομιζόμενα προς πληρωμή τιμολόγια του Αναδόχου, οποιαδήποτε ποσά οφείλει να πληρώσει ο Ανάδοχος έναντι φόρου εισοδήματος ή οποιωνδήποτε άλλων επιβαρύνσεων υπέρ της Πολιτείας ή των Ασφαλιστικών Ιδρυμάτων ή υπέρ οποιουδήποτε τρίτου.

10. Η Επιχείρηση διατηρεί το δικαίωμα συμψηφισμού των τυχόν απαιτήσεών της, που απορρέουν από τη Σύμβαση, με οποιαδήποτε πληρωμή προς τον Ανάδοχο. Το δικαίωμα αυτό μπορεί να ασκηθεί ακόμη και αν το ποσό της απαίτησης δεν έχει επιδικασθεί ή ο Ανάδοχος έχει αντιρρήσεις αναφορικά προς την απαίτηση αυτή.
Ο συμψηφισμός αυτός θα πραγματοποιηθεί μόνο εάν ο Ανάδοχος δεν προβεί σε τακτοποίηση της απαίτησης κατά τρόπο που να ικανοποιεί την Επιχείρηση. Για το σκοπό αυτό η Επιχείρηση πρέπει να στέλνει έγγραφη ειδοποίηση στον Ανάδοχο ορίζοντας ένα εύλογο χρονικό διάστημα για την ικανοποίηση της απαίτησης και μέχρι να ικανοποιηθεί η απαίτηση, η Επιχείρηση δύναται να αναστείλει ισόποσες πληρωμές προς τον Ανάδοχο.

Πριν από την Οριστική Παραλαβή των Εργασιών ο Ανάδοχος θα καταθέσει στην Επιχείρηση ανέκκλητη δήλωση ότι ο ίδιος ευθύνεται, σε κάθε περίπτωση, για οποιαδήποτε τυχόν απαίτηση των Υποπρομηθευτών και Υπεργολάβων του, έναντι της Επιχείρησης.

11. Η οριστική εκκαθάριση των λογαριασμών και των τυχόν ληξιπρόθεσμων πληρωμών κατά το χρόνο που θα γίνει η εκκαθάριση θα πραγματοποιηθεί με τον όρο απόλυτης συμμόρφωσης προς την ισχύουσα νομοθεσία και τις διατάξεις της Σύμβασης.

Άρθρο 35
Επιμέρους αναλυτικοί λογαριασμοί

1. Κατά τη διάρκεια της εκτέλεσης των Εργασιών θα καταγράφονται όλα τα αναγκαία στοιχεία για την επιμέτρηση των ποσοτήτων των εκτελουμένων εργασιών.

2. Τα επιμετρητικά στοιχεία λαμβάνονται από κοινού από εξουσιοδοτημένους εκπροσώπους της Επιβλέπουσας Υπηρεσίας της Επιχείρησης και του Αναδόχου και

καταχωρούνται σε επιμετρητικά φύλλα, σε δύο (2) τουλάχιστον αντίγραφα, που υπογράφονται από τα δύο μέρη και που καθένα τους παίρνει από ένα αντίγραφο.
Οι καταχωρήσεις στα επιμετρητικά φύλλα πρέπει να γίνονται με κάθε δυνατή ακρίβεια και, εφόσον απαιτείται, να συμπληρώνονται με σκαριφήματα ή σχέδια ή οποιαδήποτε άλλα στοιχεία.

3. Η Επιβλέπουσα Υπηρεσία έχει το δικαίωμα να αρνείται την καταχώρηση στα επιμετρητικά φύλλα ελαττωματικών εργασιών ή ακατάλληλων υλικών.
Σε καμία περίπτωση η καταχώρηση στα επιμετρητικά φύλλα δεν αποτελεί απόδειξη ότι η εργασία είναι ικανοποιητική ή τα υλικά κατάλληλα. Τα οποιαδήποτε ελαττώματα, σφάλματα, παραλείψεις ή ατέλειες διέπονται από τις διατάξεις του Άρθρου 30 των Γενικών Όρων.

4. Με βάση τις καταχωρήσεις στα επιμετρητικά φύλλα ο Ανάδοχος συντάσσει σε τέσσερα (4) αντίγραφα επιμετρήσεις που θα καλύπτουν διαχωρίσιμα και αυτοτελώς επιμετρήσιμα, κατά την άποψη της Επιχείρησης, μέρη των Εργασιών. Η επιμέτρηση περιλαμβάνει συνοπτική περιγραφή της κάθε εργασίας, με ένδειξη του αντίστοιχου άρθρου του Τιμολογίου ή των "τιμών μονάδας νέων εργασιών", τους αναλυτικούς υπολογισμούς για τον προσδιορισμό της ποσότητας των εργασιών που εκτελέστηκαν και τα αναγκαία επιμετρητικά σχέδια και διαγράμματα που συντάχθηκαν με βάση τα εγκεκριμένα σχέδια του Άρθρου 3 των Γενικών Όρων.

5. Στην περίπτωση που κατά τη λήψη των επιμετρητικών στοιχείων οι πραγματικές διαστάσεις ή/και ποσότητες είναι μεγαλύτερες από τις αντίστοιχες των εγκεκριμένων σχεδίων, οι επιμετρήσεις συντάσσονται πάντοτε με βάση τις διαστάσεις ή/και ποσότητες που φαίνονται στα εγκεκριμένα σχέδια, εκτός αν οι μεγαλύτερες διαστάσεις ή/και ποσότητες προέκυψαν από γραπτή εντολή της Επιχείρησης.
Αν οι πραγματικές διαστάσεις ή/και ποσότητες είναι μικρότερες από τις αντίστοιχες των εγκεκριμένων σχεδίων, οι επιμετρήσεις θα συντάσσονται με βάση τις διαστάσεις αυτές εφόσον η Επιχείρηση κάνει δεκτό ότι οι μικρότερες διαστάσεις δε θέτουν σε κίνδυνο την ασφάλεια των Παρασχεθεισών Υπηρεσιών και δε δημιουργούν κακοτεχνία, για την οποία ισχύουν οι διατάξεις του Άρθρου 30 των Γενικών Όρων.

6. Οι επιμετρήσεις, συνοδευόμενες από τα επιμετρητικά φύλλα και τα αναγκαία επιμετρητικά σχέδια, υποβάλλονται από τον Ανάδοχο στη Επιβλέπουσα Υπηρεσία για έλεγχο, αφού υπογραφούν απ' αυτόν με την ένδειξη "όπως συντάχθηκε από τον Ανάδοχο". Η Επιβλέπουσα Υπηρεσία μετά από τον σχετικό έλεγχο και την τυχόν διόρθωση των υπολογισμών τις κοινοποιεί στον Ανάδοχο, ο οποίος αν δεν τις αποδέχεται μπορεί να ακολουθήσει τη διαδικασία του Άρθρου 42 περί διαφωνιών.

7. Όταν πρόκειται για εργασίες που η ποσοτική τους επαλήθευση δε θα είναι δυνατή, όπως είναι εργασίες που πρόκειται να επικαλυφθούν από άλλες και να μην είναι τελικά εμφανείς ή όταν πρόκειται για χαρακτηρισμό της σκληρότητας των εδαφών ή όταν οι ποσότητες που παραλαμβάνονται επιβάλλεται να ζυγιστούν, ο Ανάδοχος υποχρεούται να καλέσει την Επιβλέπουσα Υπηρεσία και από κοινού να προβούν στην καταμέτρηση, χαρακτηρισμό ή ζύγιση και να συντάξουν πρωτόκολλο παραλαβής αφανών εργασιών, πρωτόκολλο χαρακτηρισμού εκσκαφών ή πρωτόκολλο ζύγισης αντίστοιχα.

Όλα τα παραπάνω πρωτόκολλα θα ληφθούν υπόψη για τη σύνταξη των σχετικών επιμετρήσεων για τις οποίες ισχύουν οι όροι των προηγούμενων παραγράφων.

8. Ο Ανάδοχος δεν έχει το δικαίωμα να καλύψει τα αφανή τμήματα των Εργασιών προτού να ληφθούν τα στοιχεία για τη σύνταξη των σχετικών πρωτοκόλλων.
Ο Ανάδοχος είναι υποχρεωμένος, μέχρι και την Οριστική Παραλαβή, εφόσον το ζητήσει η Επιχείρηση, να αποκαλύπτει οποιοδήποτε τμήμα αφανούς εργασίας για έλεγχο τυχόν ελαττωμάτων, ελλείψεων, βλαβών ή ατελειών. Σε περίπτωση διαπίστωσης τέτοιων ελαττωμάτων κλπ. οι δαπάνες για την αποκάλυψη, τις επισκευές και την αποκατάσταση στην αρχική τους κατάσταση βαρύνουν τον Ανάδοχο, ενώ στην αντίθετη περίπτωση όλες οι σχετικές δαπάνες βαρύνουν την Επιχείρηση.

9. Ο Ανάδοχος είναι υποχρεωμένος να υποβάλει στη Επιβλέπουσα Υπηρεσία το αργότερο μέσα σε δύο (2) μήνες από την περάτωση των Εργασιών ή όπως άλλως ορίζεται στους Ειδικούς Όρους, τις τυχόν επιμετρήσεις που δεν έχουν ακόμα υποβληθεί.

Σε περίπτωση που δεν υποβληθούν εμπρόθεσμα από τον Ανάδοχο όλες οι επιμετρήσεις, επιβάλλεται σε βάρος του, για κάθε συμπληρωμένο μήνα καθυστέρησης, ειδική Ποινική Ρήτρα που ανέρχεται σε ποσοστό δύο χιλιοστών (2 ο/οο) επί του συνολικού ποσού που έχει καταβληθεί μέχρι τότε στον Ανάδοχο.

Ανεξάρτητα από την επιβολή της Ποινικής Ρήτρας, οι επιμετρήσεις είναι δυνατό να συντάσσονται από την Επιχείρηση, που μπορεί να χρησιμοποιήσει γι'αυτό ιδιώτες τεχνικούς και συνεργεία, καταλογίζοντας τη σχετική δαπάνη σε βάρος του Αναδόχου. Οι επιμετρήσεις που συντάσσονται μ'αυτό τον τρόπο κοινοποιούνται στον Ανάδοχο.

10. Μέσα σε προθεσμία δέκα πέντε (15) ημερών από την επιστροφή προς τον Ανάδοχο της τελευταίας επιμέτρησης, ο Ανάδοχος υποχρεούται να συντάξει και υποβάλει στη Επιβλέπουσα Υπηρεσία την Τελική Επιμέτρηση, δηλαδή τελικό συνοπτικό πίνακα που ανακεφαλαιώνει τις ποσότητες όλων των επιμέρους επιμετρήσεων και των πρωτοκόλλων αφανών εργασιών. Οι ποσότητες που εμφανίζονται στον εν λόγω πίνακα τίθενται όπως ελέγχθηκαν από την Επιβλέπουσα Υπηρεσία ή όπως διορθώθηκαν κατά τη διαδικασία περί επιλύσεως διαφωνιών του Άρθρου 42 των Γενικών Όρων.
Η καταχώρηση αυτή στην Τελική Επιμέτρηση δε θα ερμηνεύεται ως παραίτηση του Αναδόχου από διαφωνίες που έχουν ασκηθεί εμπρόθεσμα και εκκρεμούν ούτε παρέχει το δικαίωμα σ' αυτόν να υποβάλει νέες.
Η εν λόγω Τελική Επιμέτρηση τελεί υπό την έγκριση της Προϊσταμένης Υπηρεσίας.

Άρθρο 36
Αυξομειώσεις Προϋπολογισμού

1. Εάν η αρτιότητα ή η λειτουργικότητα των παρεχομένων Υπηρεσιών επιβάλει αύξηση στις ποσότητες των εργασιών ή εκτέλεση εργασιών που δεν προβλέπονται από τη Σύμβαση, ο Ανάδοχος είναι υποχρεωμένος να εκτελέσει τις πρόσθετες αυτές εργασίες με τις συμβατικές τιμές ή με "τιμές μονάδας νέων εργασιών", όπως καθορίζεται στο Άρθρο 25 των Γενικών Όρων, μέχρι δαπάνης 50% πλέον του Συμβατικού Τιμήματος των Εργασιών όπως αυτό καθορίζεται στο Συμφωνητικό.
Αύξηση του Συμβατικού Τιμήματος των Εργασιών πάνω από 50% δεν επιτρέπεται.

2. Αν η αύξηση των απαραιτήτων εργασιών, για την αρτιότητα ή λειτουργικότητα των παρεχομένων Υπηρεσιών, συνεπάγεται αύξηση μεγαλύτερη του 100% της συμβατικής δαπάνης κάθε ομάδας ομοειδών εργασιών, όπως οι ομάδες αυτές προσδιορίζονται με τη Σύμβαση και με την προϋπόθεση ότι το συνολικό Συμβατικό Τίμημα δε θα υπερβαίνει

το 50% που καθορίζεται στην προηγούμενη παράγραφο, ο Ανάδοχος υποχρεούται να εκτελέσει τις επιπλέον ποσότητες, μπορεί όμως να ζητήσει νέες τιμές γι' αυτές.
Στην περίπτωση αυτή γίνεται ιδιαίτερη συμφωνία για τις τιμές και σε περίπτωση διαφωνίας εφαρμόζεται η διαδικασία του Άρθρου 42 των Γενικών Όρων.

Η υποβολή τυχόν αντιρρήσεων του Αναδόχου ή η εκκρεμότητα των διαφορών που έχουν ανακύψει δε δίνει το δικαίωμα στον Ανάδοχο να αρνηθεί ή να καθυστερήσει την εκτέλεση των εν λόγω εργασιών.

3. Η Επιχείρηση δικαιούται να μειώσει το αντικείμενο της Σύμβασης μέχρι και κατά 30 % του Συμβατικού Τιμήματος των Εργασιών χωρίς ο Ανάδοχος να δικαιούται οποιαδήποτε αποζημίωση.

4. Όλα τα όρια ή ποσοστά του παρόντος Άρθρου αναφέρονται στις αρχικές ποσότητες και τιμές μονάδας της Σύμβασης μαζί με τα απρόβλεπτα και δεν περιλαμβάνεται σ' αυτά αναθεώρηση τιμών, μεταγενέστερη τροποποίησή τους, ή οποιαδήποτε αποζημίωση.

Άρθρο 37
Φόροι, Δασμοί και λοιπές επιβαρύνσεις του Αναδόχου

1. Τον Ανάδοχο βαρύνουν όλες οι δαπάνες για εκτελωνισμούς, φόρους, τέλη, δασμούς, κρατήσεις και οποιεσδήποτε άλλες νόμιμες επιβαρύνσεις, όπως ισχύουν κατά το χρόνο που δημιουργείται η υποχρέωση καταβολής τους.

2. Με βάση την υποχρέωσή του αυτή ο Ανάδοχος πρέπει να τηρεί όλες τις νόμιμες διατυπώσεις και τα φορολογικά και λοιπά στοιχεία, που απαιτούνται από την Ελληνική Νομοθεσία και να συμμορφώνεται αυστηρά προς όλες τις διαδικασίες που καθορίζονται από τις ισχύουσες διατάξεις της Ελληνικής Νομοθεσίας.
Τον Ανάδοχο βαρύνουν επίσης πρόσθετοι φόροι, δασμοί ή/και πρόστιμα για τη μη πιστή τήρηση των παραπάνω υποχρεώσεών του και σε περίπτωση που από τις αρμόδιες Αρχές οι επιβαρύνσεις αυτές, εκ λάθους ή παραδρομής, χρεωθούν στην Επιχείρηση, θα καταβληθούν από αυτήν αλλά θα παρακρατηθούν από την πρώτη πληρωμή του Αναδόχου.

3. Δασμοί, φόροι και άλλες σχετικές επιβαρύνσεις, που καταβλήθηκαν τυχόν από την Επιχείρηση λόγω παράλειψης του Αναδόχου, των Υπεργολάβων του και Υποπρομηθευτών του να συμμορφωθούν προς τις κείμενες διατάξεις της φορολογικής Νομοθεσίας θα απαιτηθούν από την Επιχείρηση και θα εισπραχθούν έντοκα από τον Ανάδοχο οποτεδήποτε και κατά οποιονδήποτε τρόπο ακόμη και με παρακράτηση πληρωμών κλπ.

4. Ειδικότερα και όλως ενδεικτικά και όχι περιοριστικά ο Ανάδοχος υποχρεούται για τα παρακάτω.

4. 1. Φόροι, Δασμοί και λοιπές επιβαρύνσεις εκτός Ελλάδας

Όλοι οι φόροι, δασμοί και λοιπές σχετικές επιβαρύνσεις που αναφέρονται ή που θα επιβληθούν εκτός Ελλάδας στον Ανάδοχο, στους Υποπρομηθευτές του, στους Υπεργολάβους του και στο Προσωπικό τους, καθώς επίσης και στα υλικά, στον Εξοπλισμό και στις εργασίες που απαιτούνται να γίνουν εκτός Ελλάδας για την Παροχή των Υπηρεσιών, όπως προβλέπεται από τη Σύμβαση, θα βαρύνουν τον Ανάδοχο.

4. 2. Φόροι, Δασμοί και λοιπές επιβαρύνσεις στην Ελλάδα

Δασμοί εισαγωγής, όλοι οι τελωνιακοί δασμοί και οι σχετικοί φόροι κάθε είδους, καθώς και όλες οι κάθε είδους λοιπές επιβαρύνσεις που επιβάλλονται ή που θα επιβληθούν επί του Εξοπλισμού, πρώτων υλών, ημικατεργασμένων και έτοιμων προϊόντων, ανταλλακτικών κάθε είδους μηχανήματος, υλικών και προϊόντων που θα χρησιμοποιηθούν για την παροχή, θα βαρύνουν τον Ανάδοχο.

4. 3. Φόρος εισοδήματος και σχετικές δαπάνες του Αναδόχου, των Υπεργολάβων του, των Υποπρομηθευτών του κ.λ.π.

Ο Ανάδοχος, οι Υπεργολάβοι και οι Υποπρομηθευτές του, και το Προσωπικό, (Έλληνες ή ξένοι), που απασχολείται απ' αυτούς, θα πληρώσουν το φόρο εισοδήματος και τις σχετικές επιβαρύνσεις που θα επιβληθούν στην Ελλάδα, αναφορικά με τις Παρεχόμενες Υπηρεσίες και σύμφωνα με την Ελληνική Νομοθεσία και τις Διμερείς Κυβερνητικές Συμφωνίες, εάν υπάρχουν τέτοιες.

Για το σκοπό αυτό η Επιχείρηση θα εφαρμόζει τις παρακρατήσεις οι οποίες προβλέπονται από τη φορολογική Νομοθεσία.
Ο Ανάδοχος θα φέρει το βάρος και θα είναι υπεύθυνος για την πληρωμή στην Ελλάδα των λοιπών φόρων, των Δημοτικών φόρων και τελών, των εισφορών, των εργατοτεχνικών εισφορών, των συνεισφορών και οποιωνδήποτε άλλων επιβαρύνσεων, οι οποίες επιβάλλονται ή πρόκειται να επιβληθούν στην Ελλάδα, αναφορικά με τις Παρεχόμενες Υπηρεσίες, υπέρ του Δημοσίου, των Δήμων και Κοινοτήτων και άλλων τοπικών Αρχών, Ιδρυμάτων και Ταμείων Δημοσίου ενδιαφέροντος (όπως το Ίδρυμα Κοινωνικών Ασφαλίσεων (ΙΚΑ), ΤΣΜΕΔΕ κ.λ.π) και οι οποίες δαπάνες αφορούν στον ίδιο και στο Προσωπικό Ελληνικής ή ξένης υπηκοότητας πάσης φύσεως και κατηγορίας που απασχολείται απ' τον Ανάδοχο, τους Υπεργολάβους του και τους Υποπρομηθευτές του.

Η Επιχείρηση δε φέρει καμιά ευθύνη στην περίπτωση αδυναμίας εξοφλήσεως χρέους εκ μέρους του Αναδόχου, του προσωπικού του Αναδόχου, των Υπεργολάβων και Υποπρομηθευτών του. Ο Ανάδοχος, οι Υπεργολάβοι και Υποπρομηθευτές του υποχρεούνται να συμμορφώνονται απόλυτα και με δικά τους έξοδα προς τις διατάξεις της Ελληνικής Νομοθεσία, η οποία αφορά στη φορολογία, ασφάλιση κ.λ.π.

Οποιαδήποτε διαφορά προκύψει εξαιτίας μείωσης ή αύξησης των συντελεστών του φόρου εισοδήματος, ο οποίος ισχύει στην Ελλάδα κατά την ημερομηνία του Διαγωνισμού και έχει άμεση επίδραση επί του Αναδόχου ή/και του προσωπικού του, θα είναι υπέρ ή σε βάρος του Αναδόχου ή/και του προσωπικού του.

4.4. Εισαγωγή μηχανημάτων, εργαλείων, εξαρτημάτων κλπ. με υποχρέωση επανεξαγωγής

Ο Ανάδοχος είναι αποκλειστικά υπεύθυνος για όλα τα είδη τα οποία εισάγονται για τις ανάγκες των Παρεχομένων Υπηρεσιών με υποχρέωση επανεξαγωγής τους, συμμορφούμενος προς τις σχετικές διατάξεις των Νόμων. Επιπρόσθετος ο Ανάδοχος θα είναι υπεύθυνος για την εφαρμογή των σχετικών διατάξεων των Ελληνικών Νόμων περί λαθρεμπορίου.

Τα εισαχθέντα είδη με υποχρέωση επανεξαγωγής, μπορεί να μεταβιβαστούν σε τρίτα πρόσωπα μόνο σύμφωνα με τις διατάξεις της ισχύουσας Ελληνικής Νομοθεσίας.

Σε περίπτωση που θα απωλεσθούν είδη εισαχθέντα επί επανεξαγωγή, η Επιχείρηση και οι σχετικές Τελωνειακές Αρχές θα ειδοποιηθούν δεόντως και πάραυτα.

4. 5. Λογιστικά βιβλία και έγγραφα

Ο Ανάδοχος θα τηρεί όλα τα στοιχεία, τα λογιστικά, φορολογικά και λοιπά βιβλία τα οποία απαιτούνται από την Ελληνική Νομοθεσία, θα συμμορφώνεται αυστηρά προς όλες τις διαδικασίες οι οποίες απαιτούνται από τις σχετικές διατάξεις και θα δίνει όλα τα στοιχεία, τα έγγραφα και τις πληροφορίες τις οποίες η Επιχείρηση, κατά την άποψή της, δύναται να ζητήσει σχετικά με οποιαδήποτε απαίτηση έναντι των Ελληνικών Αρχών.

5. Την Επιχείρηση βαρύνει και δεν περιλαμβάνεται στο Συμβατικό Τίμημα, ο ΦΠΑ ή ισοδύναμος φόρος που επιβάλλεται ή θα επιβληθεί στην Ελλάδα επί των τιμολογίων του Εξοπλισμού και των άλλων τιμολογίων υπηρεσιών, που θα εκδώσει ο Ανάδοχος προς την Επιχείρηση, στα πλαίσια της παρούσας Σύμβασης.

Άρθρο 38
Ασφαλίσεις

1. Ο Ανάδοχος πέραν από τις λοιπές υποχρεώσεις και ευθύνες του που απορρέουν από τη Σύμβαση, είναι υποχρεωμένος, εκτός εάν προβλέπεται διαφορετικά στους Ειδικούς Ορους της Σύμβασης και σύμφωνα με τα οριζόμενα σ' αυτούς, να συνομολογήσει με ασφαλιστικές εταιρείες (ελληνικές ή ξένες) και να διατηρεί και να παρακολουθεί με δικές του δαπάνες, τις παρακάτω ασφαλίσεις :

α. Ασφάλιση κατά παντός κινδύνου

β. Ασφάλιση έναντι κινδύνων από τυχαία περιστατικά και ανωτέρα βία (πυρκαϊά, σεισμός κ.λ.π.)

γ. Ασφάλιση αστικής ευθύνης του Αναδόχου έναντι τρίτων

δ. Ασφάλιση μεταφοράς

ε. Ασφάλιση των οχημάτων, μηχανημάτων έργου κλπ του Αναδόχου

στ. Ασφάλιση του προσωπικού του Αναδόχου

ζ. Ασφάλιση υλικών χορηγουμένων από τη ΔΕΗ Α.Ε. στον Ανάδοχο

2. Τα ασφαλιστήρια συμβόλαια για κάθε μία από τις παραπάνω ασφαλίσεις θα πρέπει να περιέχουν και να καλύπτουν κατ'ελάχιστον τα καθοριζόμενα στο Τεύχος "Ασφαλίσεις"

Άρθρο 39
Αναστολή Εργασιών στο Εργοτάξιο

1. Ο Ανάδοχος υποχρεούται, ύστερα από γραπτή εντολή της Επιχείρησης, να αναστέλλει την εκτέλεση των εργασιών στο Εργοτάξιο σε οποιοδήποτε τμήμα των

Εργασιών ή στο σύνολό τους, για όσο χρονικό διάστημα και με όποιο τρόπο η Επιχείρηση κρίνει αναγκαίο.

2. Για να θεωρηθεί μια διακοπή εργασιών ότι συνιστά αναστολή εκτέλεσης των εργασιών, κατά τις διατάξεις του παρόντος Άρθρου, θα πρέπει να έχει γίνει μετά από έγγραφη εντολή της Επιβλέπουσας Υπηρεσίας. Σε περίπτωση τέτοιας έγγραφης εντολής διακοπής, ο Ανάδοχος θα δικαιούται να ζητήσει και η Επιχείρηση υποχρεούται να καθορίσει, την απαιτούμενη παράταση προθεσμίας και τα πλήρως δικαιολογημένα και αποδεδειγμένα έξοδα του Αναδόχου που πραγματοποίησε μέσα στο Εργοτάξιο, εξαιτίας της διακοπής αυτής, εκτός των περιπτώσεων κατά τις οποίες η εν λόγω διακοπή :

α. προκύπτει από εφαρμογή άλλων διατάξεων της Σύμβασης, ή

β. προέρχεται από λόγους για τους οποίους ευθύνεται ο Ανάδοχος ή

γ. οφείλεται σε λόγους ασφαλείας των Παρεχομένων Υπηρεσιών ή οποιουδήποτε τμήματος τους.

3. Εφόσον η παραπάνω έγγραφη εντολή διακοπής αφορά το σύνολο των εργασιών στο Εργοτάξιο και διαρκέσει περισσότερο από ενενήντα (90) συνεχείς ημερολογιακές ημέρες ή αν οι τμηματικές διακοπές οι οποίες αφορούν σε τμήματα των Εργασιών ή αφορούν σε χρονικές περιόδους διακοπών είτε όλων των Εργασιών είτε σε τμήματα αυτών, διαρκέσουν αθροιστικά περισσότερο από εκατόν είκοσι (120) ημερολογιακές ημέρες, τότε ο Ανάδοχος έχει το δικαίωμα, ύστερα από γραπτή ανακοίνωση προς την Επιβλέπουσα Υπηρεσία, να ζητήσει την άδεια να επαναρχίσει τις εργασίες. Εάν η σχετική άδεια δεν του δοθεί μέσα σε προθεσμία είκοσι (20) ημερολογιακών ημερών από την αποστολή της ανακοίνωσης ή εφόσον δεν υπάρξει συμφωνία μεταξύ Επιχείρησης και Αναδόχου για περαιτέρω παράταση της διακοπής των εργασιών, τότε ο Ανάδοχος δύναται να προβεί στην καταγγελία της Σύμβασης. Η καταγγελία αυτή θα έχει τις ίδιες συνέπειες που προβλέπονται για την περίπτωση ανυπαίτιας καταγγελίας της Σύμβασης του Άρθρου 43 των Γενικών Όρων.

4. Σε περίπτωση που η Επιβλέπουσα Υπηρεσία δεν έχει εκδώσει εντολή διακοπής και εφόσον ο Ανάδοχος θεωρεί ότι οι εργασίες έχουν διακοπεί εξαιτίας της Επιχείρησης, οφείλει να το γνωστοποιήσει στην Επιβλέπουσα Υπηρεσία εγγράφως, μέσα σε μια προθεσμία επτά (7) ημερών, από την ημέρα που ο Ανάδοχος θεωρεί ότι έχουν διακοπεί οι εργασίες, με πλήρη στοιχεία που να δικαιολογούν την άποψή του.

5. Τυχόν διακοπή εκτέλεσης των Εργασιών, από πράξεις ή παραλείψεις του Αναδόχου, για τριάντα (30) συνεχείς ημερολογιακές ημέρες ή σε σύνολο σαράντα (40) διακοπτομένων ημερολογιακών ημερών για οποιοδήποτε λόγο ή αιτία, εκτός των περιπτώσεων Ανωτέρας Βίας όπως αυτή καθορίζεται στο Άρθρο 40 των παρόντων Γενικών Όρων, παρέχει στην Επιχείρηση το δικαίωμα, κατά την κρίση της και υπό τη ρητή επιφύλαξη κάθε άλλου δικαιώματός της που απορρέει από τη Σύμβαση, να συνεχίσει η ίδια το Εργο ή να το αναθέσει σε άλλον Ανάδοχο.

Στην περίπτωση αυτή η Επιχείρηση ή ο νέος Ανάδοχος θα δικαιούνται να χρησιμοποιήσουν τις βοηθητικές εγκαταστάσεις, τα μηχανήματα, τον εξοπλισμό, τα σχέδια, τα εργαλεία, τις αποθήκες, τα υλικά και εφόδια του Αναδόχου που βρίσκονται στο Εργοτάξιο, καθώς και γενικά τα κτίρια και τις εγκαταστάσεις του Ανάδοχου, χωρίς να

αναλάβει η ΔΕΗ Α.Ε. οποιαδήποτε υποχρέωση για ζημίες που θα προκληθούν σ'αυτά ή για τη φθορά αυτών από τη συνήθη χρήση.

6. Κατά τη διάρκεια οποιασδήποτε και για οποιοδήποτε λόγο διακοπής, ο Ανάδοχος είναι υποχρεωμένος να λαμβάνει όλα τα κατάλληλα, κατά την κρίση της Επιχείρησης, μέτρα για τη συντήρηση και προστασία των Παρεχομένων Υπηρεσιών, καθώς και για τα υλικά και τον Εξοπλισμό που βρίσκονται στο Εργοτάξιο. Επίσης ο Ανάδοχος ευθύνεται έναντι της Επιχείρησης για όλες τις άμεσες δαπάνες στις οποίες ενδεχομένως θα υποβληθεί η Επιχείρηση και για όλες τις πραγματικές ζημιές τις οποίες αυτή ενδεχομένως θα υποστεί λόγω της μη τήρησης των υποχρεώσεων του Αναδόχου. Η Επιχείρηση μπορεί να συμψηφίζει τις απαιτήσεις αυτές με οποιαδήποτε ποσά που οφείλονται σ'αυτόν για οποιονδήποτε λόγο και αιτία, σύμφωνα με τη Σύμβαση.

Άρθρο 40
Ανωτέρα Βία

1. Όλα τα περιστατικά τα οποία επηρεάζουν την εκτέλεση των Εργασιών και ξεφεύγουν, κατά εύλογη κρίση, από τον έλεγχο του Αναδόχου, και τα οποία ήταν αδύνατο να προβλεφθούν ή προληφθούν, παρ'όλη την επιμέλεια την οποία θα έδειχνε κάθε επιμελής και σωστά σκεπτόμενος Ανάδοχος, θεωρούνται ως περιστατικά Ανωτέρας Βίας.
Οι Απεργίες από αναγνωρισμένες ενώσεις εργαζομένων, ανταπεργίες (Lockouts) ή μέτρα και απαγορεύσεις από μέρους των Αρχών, κωλυσιπλοϊα, επιβολή στρατιωτικού νόμου και παρόμοιας φύσης περιστατικά, θεωρούνται περιστατικά Ανωτέρας Βίας.
Τα περιστατικά Ανωτέρας Βίας, που επηρεάζουν τις Εργασίες, είναι αποδεκτά μόνο ως λόγος καθυστέρησης και όχι ως λόγος αποζημίωσης του Αναδόχου. Ο Ανάδοχος δε δικαιούται να εγείρει κατά της Επιχείρησης απαιτήσεις που αφορούν οποιεσδήποτε τυχόν δαπάνες ή και οικονομική επιβάρυνσή του, ως συνέπεια περιστατικού Ανωτέρας Βίας.

2. Για να θεωρηθεί και αναγνωρισθεί από την Επιχείρηση ένα γεγονός Ανωτέρας Βίας, ο Ανάδοχος θα πρέπει να αποδείξει με επίσημα έγγραφα το περιστατικό καθώς επίσης ότι το γεγονός έχει κατευθείαν σχέση με την καθυστέρηση στην εκτέλεση ή στη συνέχιση των εργασιών και ότι η καθυστέρηση στην επίτευξη των καθοριζομένων από τη Σύμβαση προθεσμιών οφείλεται αποκλειστικά στο γεγονός αυτό.

3. Η μη εκπλήρωση ή η καθυστέρηση για εκπλήρωση από κάποιον Υπεργολάβο ή Υποπρομηθευτή των υποχρεώσεών του προς τον Ανάδοχο, καθώς επίσης και η τυχόν αποτυχία στην εκτέλεση τμημάτων των Εργασιών ή της παρασκευής υλικών, δε θα θεωρείται ως περιστατικό Ανωτέρας Βίας.

4. Σε περίπτωση που ο Ανάδοχος θεωρήσει ότι συνέβη περιστατικό Ανωτέρας Βίας, λόγω του οποίου δεν μπόρεσε να εκπληρώσει, ολικά ή μερικά, τις υποχρεώσεις του που απορρέουν από τη Σύμβαση, θα πρέπει να γνωστοποιήσει το γεγονός αυτό εγγράφως στην Επιχείρηση, παρέχοντας όσο το δυνατόν περισσότερες πληροφορίες.
Η εν λόγω γνωστοποίηση πρέπει να γίνει το αργότερο μέσα σε ανατρεπτική προθεσμία δέκα πέντε (15) ημερών από την επέλευση του περιστατικού αυτού, εκτός από την περίπτωση κατά την οποία απαιτείται, λόγω της φύσης του περιστατικού, να ειδοποιηθεί αμέσως η Επιχείρηση.

5. Οι συνέπειες που είχε το γεγονός γνωστοποιούνται από τον Ανάδοχο με την υποβολή όλων των σχετικών στοιχείων και πληροφοριών στην Επιβλέπουσα Υπηρεσία εντός δέκα (10) ημερολογιακών ημερών από το πέρας του περιστατικού αυτού.
Η Επιχείρηση υποχρεούται να γνωστοποιήσει στον Ανάδοχο εάν αποδέχεται ότι το περιστατικό αυτό εμπίπτει στις διατάξεις του παρόντος Άρθρου, μέσα σε τριάντα (30) ημερολογιακές ημέρες από την υποβολή των στοιχείων του Αναδόχου.

6. Η μη συμμόρφωση του Αναδόχου, για οποιονδήποτε λόγο ή αιτία, προς τον προαναφερθέντα όρο περί γνωστοποιήσεως και υποβολής στοιχείων κλπ., εντός των πιο πάνω καθοριζομένων ανατρεπτικών προθεσμιών, καθιστά απαράδεκτη οποιαδήποτε αίτηση του Αναδόχου για παράταση προθεσμίας.

7. Ο χρόνος κατά τον οποίο μπορούν να παραταθούν οι συμβατικές προθεσμίες θα καθορισθεί, με βάση τον πραγματικά απωλεσθέντα χρόνο.

8. Για όσο χρόνο συνεχίζεται το περιστατικό Ανωτέρας Βίας, ο Ανάδοχος υποχρεούται να λάβει κάθε ενδεδειγμένο μέτρο προς περιορισμό των εκ του περιστατικού αυτού απορρεουσών ζημιών. Ο Ανάδοχος πρέπει επίσης να καταβάλει αποδεδειγμένα κάθε δυνατή προσπάθεια για εξουδετέρωση, χωρίς χρονοτριβής των συνεπειών οποιουδήποτε γεγονότος Ανωτέρας Βίας, (π.χ. ζημιές στον Εξοπλισμό, τυχόν καθυστερήσεις κλπ.).

9. Σε περίπτωση ολικής ή σημαντικής καταστροφής των εκτελεσθεισών Εργασιών, λόγω περιστατικού Ανωτέρας Βίας, πριν από την Προσωρινή Παραλαβή, η Επιχείρηση δύναται εντός έξι (6) μηνών από της ημερομηνίας κατά την οποία έλαβε χώρα το εν λόγω περιστατικό να ζητήσει από τον Ανάδοχο να προβεί στην εκ νέου εκτέλεση των Εργασιών και ο Ανάδοχος υποχρεούται να αποδεχθεί αυτό με τους ίδιους όρους και προϋποθέσεις όπως αυτοί αναφέρονται στη Σύμβαση με εξαίρεση τις προθεσμίες παραδόσεων, το συνολικό Συμβατικό Τίμημα και τους όρους πληρωμής, για τα οποία τα συμβαλλόμενα μέρη θα προβούν σε νέα συμφωνία.
Είναι ευνόητο ότι όλα ανεξαιρέτως τα καταβληθέντα από την Επιχείρηση ποσά έναντι του Συμβατικού Τιμήματος, θα συμψηφισθούν έναντι του νέου αυτού τιμήματος.

Σε περίπτωση κατά την οποία η χρονική περίοδος των έξι (6) μηνών περάσει άπρακτη, η Σύμβαση λύεται αυτομάτως χωρίς συνέπειες για τα συμβαλλόμενα μέρη, εκτός του ότι η Επιχείρηση δικαιούται επιστροφής από τον Ανάδοχο όλων των ποσών που του έχει καταβάλει και δεν υποχρεούται να καταβάλει στον Ανάδοχο τυχόν ληξιπρόθεσμες οφειλές της.

Άρθρο 41
Ποινικές Ρήτρες

1. Ανεξάρτητα και πέρα από τα δικαιώματα της Επιχείρησης που προκύπτουν από τα άρθρα 19 και 43 των Γενικών Όρων, ο Ανάδοχος υποχρεούται, χωρίς αντιρρήσεις, να καταβάλει στην Επιχείρηση Ποινικές Ρήτρες είτε για υπέρβαση συμβατικής προθεσμίας λόγω υπαιτιότητάς του, είτε για άλλους λόγους που τυχόν προβλέπονται στο Συμφωνητικό.

2. Οι Ποινικές Ρήτρες θα καταβάλλονται, λόγω αθετήσεως ή μη εκπληρώσεως από τον Ανάδοχο των συμβατικών του υποχρεώσεων και ανεξάρτητα αν έχει ή όχι προκληθεί απώλεια ή ζημία (θετική ή αποθετική) στην Επιχείρηση.

3. Η καταβολή των Ποινικών Ρητρών θα γίνεται από τον Ανάδοχο σωρευτικά και επιπλέον από κάθε αποζημίωση για αποκατάσταση κάθε θετικής ζημίας ή απώλειας που έχει υποστεί η Επιχείρηση ως αποτέλεσμα αντισυμβατικής συμπεριφοράς του Αναδόχου.

4. Η Επιχείρηση παρακρατεί τα ποσά των Ποινικών Ρητρών είτε από τις Εγγυήσεις Καλής Εκτέλεσης των Εργασιών είτε από οποιοδήποτε ποσό οφείλεται και πρέπει να καταβληθεί από την Επιχείρηση στον Ανάδοχο για οποιαδήποτε αιτία.

5. Οι όροι με βάση τους οποίους θα καταβάλλονται Ποινικές Ρήτρες, το ύψος των καταβαλλομένων ποσών, όπως και οποιοιδήποτε άλλοι όροι σε σχέση προς αυτές, καθορίζονται στο Συμφωνητικό.

Άρθρο 42
Απαιτήσεις - Διαφωνίες

1. Απαιτήσεις

1. 1. Σε κάθε περίπτωση που ο Ανάδοχος θεωρεί ότι δικαιούται να προβάλει απαίτηση σε σχέση με οποιοδήποτε θέμα που αφορά στη Σύμβαση, υποχρεούται να το γνωστοποιεί στην Επιβλέπουσα Υπηρεσία μέσα σε μια ανατρεπτική προθεσμία 15 ημερών από την ημερομηνία που εμφανίστηκε το γεγονός για το οποίο προτίθεται να υποβάλει την απαίτηση.

Με την εμφάνιση του γεγονότος, ο Ανάδοχος υποχρεούται να τηρεί όλα τα απαραίτητα στοιχεία κατά τρόπο που κρίνεται αναγκαίος για την υποστήριξη του αιτήματος που προτίθεται να θέσει.

1. 2. Η Επιβλέπουσα Υπηρεσία, αμέσως με τη λήψη της παραπάνω γνωστοποίησης και χωρίς αυτό να συνεπάγεται οποιαδήποτε παραδοχή της ευθύνης της Επιχείρησης, δικαιούται να επιθεωρεί τα τηρούμενα στοιχεία και να δίδει οδηγίες στον Ανάδοχο να τηρεί και περαιτέρω κατάλληλα στοιχεία που θεωρεί απαραίτητα και ο Ανάδοχος υποχρεούται να τα τηρεί και να παρέχει στην Επιβλέπουσα Υπηρεσία αντίγραφα όλων των στοιχείων, μόλις του ζητηθούν.

1. 3. Μέσα σε τριάντα (30) ημέρες από την αποστολή της παραπάνω γνωστοποίησης, ο Ανάδοχος υποχρεούται να παραδίδει στην Επιβλέπουσα Υπηρεσία οικονομική ανάλυση της απαίτησης του, που θα συνοδεύεται με λεπτομερή αιτιολόγησή της.
Στην περίπτωση κατά την οποία το γεγονός για το οποίο έχει τεθεί η απαίτηση συνεχίζεται, η οικονομική ανάλυση θα θεωρείται προσωρινή και ο Ανάδοχος, κατά εύλογα διαστήματα ή όταν το ζητά η Επιβλέπουσα Υπηρεσία, θα δίδει νεώτερα συγκεντρωτικά στοιχεία. Σε τέτοια περίπτωση ο Ανάδοχος υποχρεούται να δώσει την τελική οικονομική ανάλυση μέσα σε προθεσμία 30 ημερών από τη λήξη του γεγονότος.

1. 4. Εάν ο Ανάδοχος δε συμμορφώνεται με τις διατάξεις του παρόντος Άρθρου, το δικαίωμα του για πληρωμή, εφόσον το αίτημα του γίνει δεκτό από την Επιχείρηση, περιορίζεται μέχρι του σημείου που η Επιχείρηση θεωρεί ότι μπορεί να επαληθευτεί από τα τηρηθέντα στοιχεία.

2. Διαφωνίες

2.1. Κάθε διαφωνία, συμπεριλαμβανομένης και αυτής που σχετίζεται με μη ικανοποιητική για τον Ανάδοχο ρύθμιση απαίτησής του σύμφωνα με τα παραπάνω, ή οποιουδήποτε είδους διένεξη, που αναφύεται οποτεδήποτε κατά τη διάρκεια ισχύος της Σύμβασης, θα γνωστοποιείται γραπτώς στην Προϊσταμένη Υπηρεσία, από τον Ανάδοχο με "Αίτηση Επίλυσης Διαφωνίας" όπου θα υπάρχει ρητή υπενθύμιση ότι η διαφωνία αυτή γίνεται με βάση το παρόν άρθρο.

2.2. Στην "Αίτηση Επίλυσης Διαφωνίας", ο Ανάδοχος θα εκθέτει σαφώς το θέμα που αφορά στη διαφωνία. Ειδικότερα στην Αίτηση θα περιλαμβάνονται τα ακόλουθα:

α. σαφής περιγραφή της υπό κρίση διαφωνίας.
β. έκθεση των πραγματικών περιστατικών στα οποία βασίζεται η διαφωνία.
γ. η αιτουμένη αποκατάσταση ή και το τυχόν σε σχέση προς αυτή χρηματικό ποσό.

δ. όλα τα αποδεικτικά στοιχεία που αφορούν στη διαφωνία, όπως επίσης και κάθε στοιχείο που θεωρείται απαραίτητο.

2.3. Η Προϊστάμενη Υπηρεσία υποχρεούται, το αργότερο σε ενενήντα (90) ημέρες από την ημέρα κατά την οποία έλαβε την αίτηση αυτή, να γνωστοποιήσει στον Ανάδοχο την απόφαση της Επιχείρησης.

2.4. Σε περίπτωση που ο Ανάδοχος δεν ικανοποιείται με την απόφαση αυτή της Επιχείρησης ή στην περίπτωση κατά την οποία δε λάβει απάντηση μέσα στην παραπάνω προθεσμία, μπορεί να προσφύγει στα τακτικά Δικαστήρια των Αθηνών.
Πριν από την προσφυγή στα Δικαστήρια ο Ανάδοχος μπορεί να ζητήσει την επίλυση της διαφωνίας του με φιλικές διαπραγματεύσεις. Στην περίπτωση αυτή και εφόσον τούτο γίνει αποδεκτό από την Επιχείρηση, συγκροτείται, από το αρμόδιο όργανο της Επιχείρησης, Επιτροπή Φιλικού Διακανονισμού η οποία διαπραγματεύεται με τον Ανάδοχο την επίλυση της διαφωνίας.

2.5. Η ύπαρξη διαφωνίας μεταξύ των συμβαλλομένων δεν αναστέλλει την εκτέλεση των Εργασιών, ούτε αίρει την υποχρέωση του Αναδόχου να ακολουθεί τις εντολές της Επιχείρησης σχετικά με την έγκαιρη και την άρτια Παροχή των Υπηρεσιών.

Άρθρο 43
Καταγγελία της Σύμβασης

1. Καταγγελία της Σύμβασης με υπαιτιότητα του Αναδόχου.

1.1. Με την επιφύλαξη όλων των δικαιωμάτων της Επιχείρησης που προκύπτουν από τις υπόλοιπες διατάξεις της Σύμβασης, στις περιπτώσεις που ο Ανάδοχος καθυστερήσει χωρίς εύλογη δικαιολογία την έναρξη των εργασιών ή εάν παρά τις προηγούμενες έγγραφες επισημάνσεις δεν υποβάλει το χρονοδιάγραμμα των Παρεχόμενων Υπηρεσιών όπως προβλέπεται στο Άρθρο 23 των Γενικών Όρων ή εάν δεν συμμορφώνεται προς τις διατάξεις της Σύμβασης και καθυστερεί την πρόοδο των εργασιών ώστε να είναι προφανώς αδύνατη η εμπρόθεσμη εκτέλεση των Εργασιών ή εάν οι εργασίες που εκτελεί είναι κατά σύστημα κακότεχνες ή τα υλικά που χρησιμοποιεί δεν ανταποκρίνονται στις προδιαγραφές ή αν επιμόνως και εξακολουθητικά παραβαίνει ή δεν εφαρμόζει τα εγκεκριμένα σχέδια και δε συμμορφώνεται με τις οδηγίες, τις κατευθύνσεις και εντολές της Επιχείρησης ή εάν συστηματικά παραλείπει την τήρηση των κανόνων ασφαλείας των εργαζομένων ή προστασίας του περιβάλλοντος, η

Επιχείρηση δικαιούται, για οποιαδήποτε από τα παραπάνω, να απευθύνει "Ειδική Πρόσκληση" προς τον Ανάδοχο στην οποία απαραίτητα μνημονεύονται οι διατάξεις του παρόντος Άρθρου και στην οποία περιλαμβάνεται συγκεκριμένη περιγραφή ενεργειών ή εργασιών που πρέπει να εκτελεσθούν από τον Ανάδοχο, μέσα σε προθεσμία που τάσσεται από την "Ειδική Πρόσκληση".
Η προθεσμία στην περίπτωση αυτή καθορίζεται με βάση το συντομότερο δυνατό από τεχνικής απόψεως χρόνο για την εκπλήρωση της αντίστοιχης υποχρέωσης, και σε καμιά περίπτωση δε μπορεί να είναι μικρότερη από δεκαπέντε (15) ημέρες.

Εάν ο Ανάδοχος δε συμμορφωθεί με την παραπάνω έγγραφη "Ειδική Πρόσκληση" μέσα στην προθεσμία που έχει καθοριστεί, η Επιχείρηση δικαιούται με εξώδικη δήλωση προς τον Ανάδοχο, η οποία κοινοποιείται με Δικαστικό Επιμελητή, να προβεί στην καταγγελία της Σύμβασης μερικά ή ολικά.

1.2. Η Σύμβαση λύεται αυτοδικαίως όταν ο Ανάδοχος πτωχεύσει. Στην περίπτωση αυτή ισχύουν και τα αναφερόμενα στην παρ. 2.4 του παρόντος Άρθρου.

Η Σύμβαση καταγγέλλεται, κατά την κρίση της Επιχείρησης, όταν ο Ανάδοχος τεθεί σε αναγκαστική διαχείριση ή σε περίπτωση κοινοπραξίας όταν πτωχεύσουν ή τεθούν σε αναγκαστική διαχείριση όλα τα κοινοπρακτούντα μέρη, όπως επίσης στην περίπτωση που κατά παράβαση των διατάξεων του Άρθρου 8 των Γενικών Όρων ο Ανάδοχος υποκατέστησε τον εαυτό του ολικά ή μερικά κατά την εκτέλεση της Σύμβασης με οποιοδήποτε τρίτο.

2. Οριστικοποίηση Καταγγελίας - Έκπτωση Αναδόχου.

2.1. Η καταγγελία οριστικοποιείται και ο Ανάδοχος εκπίπτει της Σύμβασης (Επικύρωση της Έκπτωσης), αν δεν υποβληθεί μέσα σε προθεσμία δεκαπέντε (15) ημερών ένσταση του Αναδόχου ή αν απορριφθεί η ένσταση. Η ένσταση που ασκείται εμπρόθεσμα αναστέλλει την απόφαση έκπτωσης μέχρι να εκδοθεί η απόφαση επί της ένστασης.
Για την ένσταση αποφασίζει η Επιχείρηση μέσα σε ανατρεπτική προθεσμία δύο (2) μηνών από την κατάθεση της ένστασης.

2.2. Με την οριστικοποίηση της καταγγελίας της Σύμβασης, σύμφωνα με τα παραπάνω, ο Ανάδοχος αποξενούται και αποβάλλεται από την Παροχή Υπηρεσιών και γίνεται εκκαθάριση της Σύμβασης το συντομότερο δυνατό.

2.3. Η Επιχείρηση δικαιούται είτε να συνεχίσει η ίδια την εκτέλεση των Εργασιών, είτε να το αναθέσει σε άλλον Ανάδοχο. Η Επιχείρηση και ο νέος Ανάδοχος δικαιούνται να χρησιμοποιούν εφόσον το κρίνουν απαραίτητο, τα μηχανήματα, τα εργαλεία, τα υλικά τα εφόδια, τις εγκαταστάσεις και λοιπά μέσα του έκπτωτου Αναδόχου, τα οποία έχουν προσκομισθεί ή ανεγερθεί από αυτόν στον τόπο των Εργασιών.

2.4. Κατά του οριστικά έκπτωτου Αναδόχου, με την επιφύλαξη όλων των δικαιωμάτων της Επιχείρησης για αποζημίωση, επέρχονται αθροιστικά οι εξής συνέπειες:

α. γίνεται άμεσα απαιτητό το αναπόσβεστο μέρος της προκαταβολής

β. καταπίπτουν υπέρ της Επιχείρησης οι Εγγυήσεις Καλής Εκτέλεσης των Εργασιών.

γ. γίνονται άμεσα απαιτητές οποιεσδήποτε οφειλόμενες Ποινικές Ρήτρες μέχρι την ημερομηνία της καταγγελίας.

2.5. Για την εκκαθάριση της Σύμβασης η Επιχείρηση θα διενεργήσει παρουσία του Αναδόχου, το δυνατό συντομότερα, την απογραφή της υπάρχουσας κατάστασης και θα καθορίσει το συνολικό ποσό (εάν υπάρχει) με το οποίο τιμολογούνται οι εργασίες που έχουν εκτελεσθεί σύμφωνα με τη Σύμβαση και θα καθορίσει επίσης και την αξία των τυχόν υπαρχόντων αχρησιμοποιήτων ή μερικώς χρησιμοποιημένων υλικών, καθώς και οποιωνδήποτε προσωρινών εργασιών.

Σε περίπτωση που ο έκπτωτος Ανάδοχος, αν και κλήθηκε, δεν παραστάθηκε, η Επιχείρηση μπορεί να προβεί η ίδια στην απογραφή και θα χρεωπιστώσει ανάλογα τον Ανάδοχο.

3. Ανυπαίτιος Καταγγελία.

3.1. Η Επιχείρηση, κατά την κρίση της, δικαιούται σε οποιοδήποτε χρόνο κατά τη διάρκεια ισχύος της Σύμβασης, να την καταγγείλει ολικά ή μερικά, με την προϋπόθεση ότι θα ειδοποιήσει εγγράφως τον Ανάδοχο, τουλάχιστον ένα (1) μήνα πριν από την ημερομηνία που καθορίζεται στην ειδοποίηση, ως ημερομηνία καταγγελίας της.

3.2. Σε περίπτωση τέτοιας καταγγελίας της Σύμβασης, η Επιχείρηση υποχρεούται να επιστρέψει το εναπομένον υπόλοιπο των Εγγυήσεων Καλής Εκτέλεσης και να καταβάλει στον Ανάδοχο κάθε ποσό που οφείλεται σε αυτόν σύμφωνα με τους όρους της Σύμβασης για όλες τις εργασίες που εκτελέσθηκαν από αυτόν.
Επίσης η Επιχείρηση υποχρεούται να καταβάλει στον Ανάδοχο την αξία των υλικών που έχουν προσκομισθεί και αποζημίωση για τις δαπάνες του Αναδόχου για υλικά που βρίσκονται στο στάδιο της παραγωγής ή της προμήθειας.

Ειδικά για τον προσδιορισμό των τυχόν δαπανών παραγωγής ή προμήθειας υλικών, ο Ανάδοχος υποχρεούται να προσκομίσει τα απαραίτητα αποδεικτικά στοιχεία που θα αποδεικνύουν την αναγκαιότητα έναρξης παραγωγής ή ανάθεσης προμήθειας με βάση το Πρόγραμμα Εκτέλεσης των Εργασιών καθώς και παραστατικά που να αιτιολογούν τα σχετικά έξοδα.

3.3. Σε περίπτωση που η Σύμβαση διαλυθεί με υπαιτιότητα της Επιχείρησης και έχουν εκτελεσθεί εργασίες αξίας μικρότερης από τα τρία τέταρτα (3/4) του Συμβατικού Τιμήματος, η Επιχείρηση καταβάλει επιπλέον στον Ανάδοχο το αναπόσβεστο μέρος των εγκαταστάσεών του, καθώς και αποζημίωση για τεκμαιρόμενο όφελος, που δε μπορεί να είναι μεγαλύτερο του 5% του ποσού που απομένει από το Συμβατικό Τίμημα, αφού αυτό μειωθεί κατά το ένα τέταρτο (1/4) και μετά αφαιρεθούν το αναπόσβεστο μέρος των εγκαταστάσεών του, η αξία των εργασιών και των υλικών που έχουν τιμολογηθεί και τα υπόλοιπα ποσά που αναφέρονται στην παράγραφο 3.2 του παρόντος Άρθρου, για τα οποία αποζημιώνεται ο Ανάδοχος.

Για τον προσδιορισμό της αποζημίωσης αυτής, λαμβάνονται υπόψη όλες οι σχετικές συνθήκες και ιδίως το μέγεθος των Εργασιών και ο χρόνος αποδέσμευσης του Αναδόχου.

Άρθρο 44
Δωσιδικία - Δίκαιο της Σύμβασης

1. Για την επίλυση οποιασδήποτε διαφοράς που αναφύεται από την εφαρμογή της Σύμβασης και δεν καθίσταται δυνατόν να επιλυθεί σύμφωνα με τις διατάξεις της, συμφωνείται ρητά ότι αποκλειστικά αρμόδια είναι τα τακτικά Δικαστήρια Αθηνών.

2. Η Σύμβαση θα ερμηνεύεται και θα διέπεται αποκλειστικά από τη Νομοθεσία του Ελληνικού Κράτους.

ΔΗΜΟΣΙΑ ΕΠΙΧΕΙΡΗΣΗ ΗΛΕΚΤΡΙΣΜΟΥ Α.Ε. | Παραγωγή

ΔΙΕΥΘΥΝΣΗ ΥΛΙΚΟΥ & ΠΡΟΜΗΘΕΙΩΝ ΠΑΡΑΓΩΓΗΣ
ΧΑΛΚΟΚΟΝΔΥΛΗ 22, 104 32 ΑΘΗΝΑ

ΔΙΑΚΗΡΥΞΗ : ΔΥΠΠ-1407

ΑΝΤΙΚΕΙΜΕΝΟ : «Συγκόλληση ιμάντων και προληπτική – επισκευαστική συντήρηση μηχανολογικού εξοπλισμού του συστήματος λιγνίτη και τέφρας του ΑΗΣ Αγ. Δημητρίου»

ΤΕΥΧΟΣ 6

ΤΕΧΝΙΚΗ ΠΕΡΙΓΡΑΦΗ

ΔΗΜΟΣΙΑ ΕΠΙΧΕΙΡΗΣΗ ΗΛΕΚΤΡΙΣΜΟΥ Α.Ε.
ΔΙΕΥΘΥΝΣΗ ΥΛΙΚΟΥ ΚΑΙ ΠΡΟΜΗΘΕΙΩΝ ΠΑΡΑΓΩΓΗΣ
Χαλκοκονδύλη 22 104 32 Αθήνα

ΔΙΑΚΗΡΥΞΗ : ΔΥΠΠ-1407

ΑΝΤΙΚΕΙΜΕΝΟ: Συγκόλληση ιμάντων και προληπτική – επισκευαστική συντήρηση μηχανολογικού εξοπλισμού του συστήματος λιγνίτη και τέφρας του ΑΗΣ Αγ. Δημητρίου

ΤΕΧΝΙΚΗ ΠΕΡΙΓΡΑΦΗ

Α. Η ΠΑΡΟΧΗ ΥΠΗΡΕΣΙΑΣ ΑΦΟΡΑ:

1. Στη μερική ή ολική αντικατάσταση φθαρμένων ιμάντων των ταινιοδρόμων μεταφοράς Λιγνίτη/Τέφρας με αντίστοιχα καινούργια τμήματα και στην εκτέλεση παρεμφερών επισκευαστικών εργασιών με θερμό και ψυχρό βουλκανισμό.
2. Σε εργασίες προληπτικής και επισκευαστικής συντήρησης (λιπάνσεις, αντικατάσταση φθαρμένων ραούλων, στεγανοποιητικών χοανών κ.λ.π.), του μηχανολογικού εξοπλισμού του Συστήματος Λιγνίτη.
3. Σε εργασίες προληπτικής και επισκευαστικής συντήρησης (λιπάνσεις, αντικατάσταση φθαρμένων ραούλων, στεγανοποιητικών χοανών, αντικατάσταση σακκοφίλτρων και ρουλεμάν απαερωτών, κεφαλών πτερυγίων υγραντών, κλπ) του μηχανολογικού εξοπλισμού του συστήματος Τέφρας.

Β. ΤΕΧΝΙΚΗ ΠΕΡΙΓΡΑΦΗ ΤΩΝ ΕΡΓΑΣΙΩΝ ΤΗΣ ΠΑΡΑΓΡΑΦΟΥ Α1.

Β.1. ΓΕΝΙΚΑ

Β.1.1. Στις υποχρεώσεις του Αναδόχου περιλαμβάνονται συνοπτικά τα εξής:

α. Η διάθεση για τις ανάγκες του έργου:
- των ειδικών συσκευών συγκόλλησης ιμάντων με τη μέθοδο του εν θερμώ βουλκανισμού.
- των υλικών συγκόλλησης (ειδικές κόλλες, ελαστικά παρεμβύσματα κ.λ.π.)
- του λοιπού αναγκαίου εξοπλισμού (πλην αυτού που αναφέρεται παρακάτω ότι διαθέτει στο έργο η ΔΕΗ), των εργαλείων και αναλώσιμων υλικών.
  Σημειώνεται ιδιαίτερα ότι θα πρέπει να διατίθεται όλος ο απαραίτητος εξοπλισμός για τις έλξεις των ταινιών (κιθάρες, παλάγκα, πολύσπαστα, συρματόσχοινα, σαμπάνια κ.λ.π.)
- του εξειδικευμένου τεχνικού προσωπικού (τεχνίτες συγκόλλησης ιμάντων, μετακινητές βαρών, χειριστές), καθώς και του απαραίτητου εργατικού προσωπικού.

β. Η εκτέλεση των εργασιών απομάκρυνσης παλιών και τοποθέτησης καινούργιων τμημάτων ιμάντων επί των ταινιοδρόμων (κοπές - έλξεις, μεταφορές παλιών και καινούργιων τμημάτων ιμάντων κ.λ.π.).

γ. Η εκτέλεση όλων των κύριων και προπαρασκευαστικών εργασιών συγκόλλησης (προετοιμασία άκρων, ευθυγράμμιση ιμάντα, συγκόλληση με συσκευή βουλκανισμού εν θερμώ, εργασίες ψυχρού βουλκανισμού κ.λ.π.)

Β.1.2. Από τη ΔΕΗ διατίθενται για τη συγκόλληση ιμάντων μόνο:

α. Ο αναγκαίος αυτοκινούμενος εξοπλισμός με τους χειριστές του (αυτοκινούμενος γερανός, φορτηγό, φορτωτής, κλαρκ κ.λ.π.) για τις μεταφορές παλιών και καινούργιων τμημάτων ιμάντων.

β. Ο υπάρχων σταθερός εξοπλισμός στους χώρους εκτέλεσης του έργου και στους αποθηκευτικούς χώρους του Σταθμού, (γερανογέφυρες, ηλεκτροκίνητα βαρούλκα κ.λ.π.), με τους αντίστοιχους χειριστές, για εργασίες φόρτωσης – εκφόρτωσης τμημάτων ιμάντων, για έλξεις κ.λ.π.

γ. Τα τμήματα των καινούργιων ιμάντων στους αποθηκευτικούς χώρους του Σταθμού.

Β.1.3. Τα κύρια τεχνικά χαρακτηριστικά των ιμάντων μεταφοράς λιγνίτη - τέφρας του Σταθμού αναφέρονται στο συνημμένο Πίνακα 1 και η θέση τους στην εγκατάσταση υποδεικνύεται στα συνημμένα σχέδια των συστημάτων διακίνησης Λιγνίτη και Τέφρας.

Β.2. ΑΝΑΛΥΣΗ ΕΡΓΑΣΙΩΝ

Β.2.1. Συγκολλήσεις Ιμάντων

Οι συγκολλήσεις θα πραγματοποιούνται σύμφωνα με τους ισχύοντες διεθνείς κανονισμούς για ιμάντες με λινά κατά DIN 22102 και για ιμάντες με σύρμα κατά DIN 22131 και σύμφωνα με τις τυχόν πρόσθετες οδηγίες του εντεταλμένου προσωπικού της Επιχείρησης.

Για την εκτέλεση της συγκόλλησης απαιτούνται οι παρακάτω κύριες εργασίες:

α. Αποτάνυση του παλιού ιμάντα με ανύψωση, δέσιμο και ασφάλιση των αντιβάρων του και όποιες άλλες παρεμβάσεις στα μηχανικά στοιχεία του αντίστοιχου ταινιοδρόμου χρειάζονται. Ασφάλιση του ταινιοδρόμου στη θέση αποτάνυσης, ενέργεια που έχει μεγάλη σημασία για την ασφάλεια της εργασίας.

β. Αποσυναρμολόγηση όσων μηχανικών στοιχείων του ταινιοδρόμου απαιτείται (ράουλα κ.λ.π.) για την έντεχνη εκτέλεση των συγκολλήσεων και στήσιμο της συσκευής βουλκανισμού και του πάγκου εργασίας.

γ. Επεξεργασία των άκρων των δύο τμημάτων ιμάντα και προετοιμασία της συγκόλλησης.

δ. Πραγματοποίηση της συγκόλλησης με τη μέθοδο του βουλκανισμού εν θερμώ (ψήσιμο των δύο άκρων) ή εν ψυχρώ, με την κατάλληλη ειδική συσκευή και ειδικά εργαλεία του Αναδόχου.

ε. Συναρμολόγηση μηχανικών στοιχείων (ράουλα κ.λ.π.), ρύθμιση – τάνυση του καινούργιου ιμάντα με απασφάλιση και ελεγχόμενο κατέβασμα των αντιβάρων και θέση του σε ετοιμότητα για δοκιμαστική εκκίνησή του.

στ. Έκδοση από τον Ανάδοχο για κάθε συγκόλληση θερμή ή ψυχρή σχετικού πρωτοκόλλου – πιστοποιητικού της έντεχνης εκτέλεσής της, όπως το συνημμένο "Πρωτόκολλο συγκόλλησης (ένωσης)", όπου θα αναγράφονται τουλάχιστον τα εξής:

- Ο χαρακτηριστικός αριθμός του ταινιοδρόμου
- Οι μετρήσεις ευθυγράμμισης
- Οι μετρήσεις σκληρότητας της άνω και κάτω επικάλυψης (δύο τουλάχιστον μετρήσεις για κάθε πλάκα συσκευής βουλκανισμού)
- Ημερομηνία και ώρα έναρξης και πέρατος εργασιών συγκόλλησης

Τα πρωτόκολλα αυτά θα προσυπογράφονται από το εντεταλμένο προσωπικό της Επιχείρησης και θα επισυνάπτονται των αναλυτικών επιμετρήσεων του έργου.

Οι εργασίες θα επιμετρούνται και θα πληρώνονται σύμφωνα με το κονδύλιο α/α 1 του τιμολογίου προσφοράς.

Β.2.2. Αντικατάσταση Ιμάντων

Ο Σταθμός θα καθορίζει, ανάλογα με τις ανάγκες, σε ποιους από τους ιμάντες των ταινιοδρόμων που αναφέρονται στον πίνακα 1 θα πραγματοποιούνται ένας (1) ή περισσότεροι από τους παρακάτω τύπους επέμβασης.

α. Ολική αντικατάσταση ιμάντα:

Οι εργασίες θα επιμετρούνται και θα πληρώνονται σύμφωνα με το κονδύλιο α/α 2 του τιμολογίου προσφοράς (τιμή τρέχοντος μέτρου ταινιοδρόμου), προσθέτοντας την τιμή της ή των συγκολλήσεων, σύμφωνα με το κονδύλιο α/α 1 του τιμολογίου προσφοράς.

β. Αντικατάσταση τμήματος ιμάντα (ή τμημάτων του ίδιου ιμάντα):

Οι εργασίες θα επιμετρούνται και θα πληρώνονται σύμφωνα με το κονδύλιο α/α 2 του τιμολογίου προσφορά, (τιμή τρέχοντος μέτρου ταινιοδρόμου), προσθέτοντας την τιμή της ή των συγκολλήσεων, σύμφωνα με το κονδύλιο α/α 2 του τιμολογίου προσφοράς.

γ. Αφαίρεση τμήματος ιμάντα (βράχυνση ιμάντα με πραγματοποίηση μιας κόλλησης):

Οι εργασίες θα επιμετρούνται και θα πληρώνονται σύμφωνα με το κονδύλιο α/α 1 του τιμολογίου προσφοράς (τιμή συγκόλλησης).

Στην περίπτωση της παραγράφου Β.2.2α του παρόντος, (ολική αντικατάσταση ιμάντα), οι απαιτούμενες επιμέρους κύριες εργασίες είναι οι εξής:

1. Αποτάνυση του παλιού ιμάντα με ανύψωση, δέσιμο και ασφάλιση των αντιβάρων του και όποιες άλλες παρεμβάσεις στα μηχανικά στοιχεία του αντίστοιχου ταινιοδρόμου απαιτηθούν. Ασφάλιση του ταινιοδρόμου στη θέση της αποτάνυσης, κοπή και απομάκρυνσή του, παράλληλα με την τοποθέτηση των καινούργιων τμημάτων ιμάντα όπως αυτή περιγράφεται στη συνέχεια.
2. Παραλαβή από την Αποθήκη του Σταθμού και μεταφορά στην πλησιέστερη δυνατή θέση στον ταινιόδρομο του στροφείου του νέου ιμάντα.
3. Κατάλληλη πρόσδεση παλιού και καινούργιου ιμάντα και έλξη με πρόσφορα μέσα για την τοποθέτηση επί του ταινιοδρόμου του καινούργιου ιμάντα με την ταυτόχρονη απομάκρυνση του αντίστοιχου παλιού ιμάντα.
4. Αποσυναρμολόγηση όσων μηχανικών στοιχείων του ταινιοδρόμου απαιτείται (ράουλα κ.λ.π.) για την έντεχνη εκτέλεση των συγκολλήσεων και στήσιμο της συσκευής βουλκανισμού και πάγκου εργασίας.
5. Επεξεργασία των άκρων του νέου ιμάντα και προετοιμασία της συγκόλλησης.
6. Πραγματοποίηση της συγκόλλησης με τη μέθοδο του βουλκανισμού εν θερμώ (ψήσιμο των δύο άκρων), με την κατάλληλη ειδική συσκευή και ειδικά εργαλεία του Αναδόχου.
7. Συναρμολόγηση μηχανικών στοιχείων (ράουλα κ.λ.π.), ρύθμιση και τάνυση του καινούργιου ιμάντα με απασφάλιση και ελεγχόμενο κατέβασμα των αντίβαρων και θέση του σε ετοιμότητα για δοκιμαστική εκκίνησή του.

Ανάλογες επιμέρους εργασίες με αυτές της προηγούμενης παραγράφου Β.2.2α θα πραγματοποιούνται στο σύνολό τους από τον Ανάδοχο και στις περιπτώσεις αντικατάστασης τμήματος ή βράχυνσης ιμάντα (παράγραφοι Β.2.2β και 2.2γ του παρόντος).

Δηλαδή : ασφάλιση του ιμάντα, πραγματοποίηση όλων των κατάλληλων προπαρασκευαστικών εργασιών όπως κοπή – προετοιμασία άκρων κ.λ.π. και στη συνέχεια συγκόλληση με την ειδική συσκευή βουλκανισμού εν θερμώ και θέση σε ετοιμότητα για δοκιμαστική εκκίνηση του ιμάντα.

Β.2.3. Επισκευή τραυμάτων ιμάντα με ψυχρή ή θερμή κόλληση.

Το εντεταλμένο προσωπικό του Σταθμού θα αποφασίζει αν το τραύμα θα αποκατασταθεί με ψυχρή ή θερμή κόλληση. Η εγγύηση θα είναι σύμφωνα με τα όσα αναφέρονται στο κεφάλαιο Β.3.2 περί εγγυήσεων.

Οι εργασίες θα επιμετρούνται και θα πληρώνονται σύμφωνα με το κονδύλιο α/α 3 του τιμολογίου προσφοράς.

Β.3. ΓΕΝΙΚΕΣ ΠΑΡΑΤΗΡΗΣΕΙΣ - ΕΠΙΣΗΜΑΝΣΕΙΣ

Β.3.1. ΕΞΟΠΛΙΣΜΟΣ ΑΝΑΔΟΧΟΥ – ΥΛΙΚΑ ΣΥΓΚΟΛΛΗΣΗΣ

1. Ο Ανάδοχος είναι υποχρεωμένος να διαθέτει για όλους τους τύπους ιμάντων του ΑΗΣ ΑΓ. ΔΗΜΗΤΡΙΟΥ τις κατάλληλες συσκευές βουλκανισμού εν θερμώ και τα απαιτούμενα εργαλεία για την πραγματοποίηση των συγκολλήσεων και των λοιπών βοηθητικών εργασιών, καθώς και τον κατάλληλο εξοπλισμό για ψυχρές συγκολλήσεις ιμάντων, όπως επίσης και τις αναγκαίες ποσότητες των υλικών συγκόλλησης.
2. Τα απαιτούμενα υλικά συγκόλλησης θα διατίθενται από τον Ανάδοχο και πρέπει να είναι κατάλληλα για συγκολλήσεις στις συγκεκριμένες ποιότητες ιμάντων του Σταθμού.

Ο Ανάδοχος υποχρεούται να γνωστοποιήσει στην Επιχείρηση τον κατασκευαστή των υλικών συγκόλλησης πριν την έναρξη των συμβατικών εργασιών και να προβεί στην προμήθειά τους μετά από τη συναίνεσή της. Η Επιχείρηση έχει το δικαίωμα να διενεργεί έλεγχο των υλικών αυτών σε εργαστήρια της επιλογής της.

3. Ο Ανάδοχος υποχρεούται να διαθέτει γεννήτρια ρεύματος για την περίπτωση που υπάρχει έλλειψη ρεύματος για οποιοδήποτε λόγο.
4. Σε περίπτωση που ο Ανάδοχος κατ΄ εξαίρεση και για αντικειμενικούς λόγους ζητήσει και χρησιμοποιήσει συσκευές βουλκανισμού του Σταθμού, τότε η εργασία της κάθε συγκόλλησης ή επισκευής τραυμάτων εν θερμώ θα επιμετρείται σύμφωνα με τα κονδύλια α/α 1 και α/α 3 αντίστοιχα, μειωμένα όμως κατά 20%.
   Και στην περίπτωση αυτή ο Ανάδοχος θα εγγυάται την ποιότητα των συγκολλήσεων, σύμφωνα με την παράγραφο Β.3.2 της τεχνικής περιγραφής.

Β.3.2. ΕΓΓΥΗΣΕΙΣ

1. Ο Ανάδοχος εγγυάται την καλή εκτέλεση και την καλή λειτουργία των συγκολλήσεων για ένα έτος από την ημερομηνία παραλαβής της κάθε συγκόλλησης από την Επιχείρηση (ως ημερομηνία παραλαβής καθορίζεται η ημερομηνία εκκίνησης του αντίστοιχου ταινιοδρόμου).
2. Ο Ανάδοχος είναι υποχρεωμένος να επαναλάβει τη συγκόλληση με δικά του έξοδα, εφόσον αυτή παρουσιάζει αστοχία μέσα στον προκαθορισθέντα χρόνο εγγύησης. Στην περίπτωση αυτή η περίοδος εγγύησης παρατείνεται ένα έτος επιπλέον. Εάν υπάρξει διαφωνία μεταξύ Αναδόχων και ΔΕΗ Α.Ε. για τα αίτια της αστοχίας συγκόλλησης, θα πραγματοποιούνται οι ενδεδειγμένοι έλεγχοι σε διαπιστωμένο εργαστήριο κοινής αποδοχής. Εφόσον διαπιστωθεί υπαιτιότητα του Αναδόχου, τα έξοδα ελέγχων και αποκατάστασης της συγκόλλησης θα βαρύνουν τον ίδιο ενώ σε διαφορετική περίπτωση θα βαρύνουν τη ΔΕΗ Α.Ε.
3. Σε περίπτωση μη παραλαβής της συγκόλλησης από το εντεταλμένο προσωπικό της Επιχείρησης λόγω μη αποδεκτής τεχνικά, ο Ανάδοχος είναι υποχρεωμένος να την επαναλάβει με δικές του δαπάνες.

Β.3.3. ΠΡΟΔΙΑΓΡΑΦΕΣ ΣΥΣΚΕΥΩΝ ΒΟΥΛΚΑΝΙΣΜΟΥ

Ο Ανάδοχος είναι υποχρεωμένος να διαθέτει για όλους τους τύπους ιμάντων του ΑΗΣ ΑΓΙΟΥ ΔΗΜΗΤΡΙΟΥ τις συσκευές βουλκανισμού εν θερμώ και τα απαιτούμενα εργαλεία για την πραγματοποίηση των συγκολλήσεων και των λοιπών βοηθητικών εργασιών, προκειμένου να ικανοποιούνται οι κατάλληλες προδιαγραφές συγκόλλησης, σύμφωνα με τα παρακάτω:

1. Κάθε συσκευή βουλκανισμού θα πρέπει να διαθέτει:
   - Ζεύγη υδραυλικών τραβερσών ειδικά θερμομονωμένων.
   - Ζεύγη θερμαντικών πλακών.
   - Κατάλληλο ηλεκτροϋδραυλικό σύστημα άσκησης πίεσης (υδραυλική αντλία, ελαστικοί σωλήνες υψηλής πίεσης).
   - Διανομείς ρεύματος αντίστοιχους του αριθμού των ζευγών των πλακών θέρμανσης.
2. Ο κατασκευαστής των συσκευών βουλκανισμού πρέπει να διαθέτει πιστοποιητικό ISO σειράς 9000. Το πιστοποιητικό ISO που θα προσκομίσει πρέπει να έχει εκδοθεί από πιστοποιημένη εταιρεία.
3. Κάθε πλάκα θέρμανσης πρέπει να συνοδεύεται από πρωτόκολλο ελέγχου για τα ηλεκτρικά στοιχεία και από διαγράμματα κατανομής θερμοκρασίας σε έξι διαφορετικά σημεία ανά πλάκα.
4. Θα πρέπει να εξασφαλίζεται ισομερής κατανομή θερμοκρασίας σε όλη την επιφάνεια των πλακών. Στους 145 ^{0}C επιτρέπεται μέγιστη απόκλιση θερμοκρασίας ±5 ^{0}C.
5. Η εγκατεστημένη ισχύς των πρεσσών δεν πρέπει να υπερβαίνει τα 12 Kw/m^2, ενώ η ελάχιστη ισχύς δεν πρέπει να είναι μικρότερη των 9 Kw/m^2.

6. Η εξασκούμενη πίεση στην επιφάνεια της συγκόλλησης πρέπει να είναι κατ' ελάχιστο 12 Kp/cm^2.
7. Οι πρέσσες πρέπει να διαθέτουν αυτόνομη ρύθμιση θερμοκρασίας με ψηφιακό ρυθμιστή (όργανο) για ρύθμιση της θερμοκρασίας με ενσωματωμένο ηλεκτρονικό θερμόμετρο τύπου PT 100 στις πλάκες θέρμανσης και εξασφάλιση σταθερής θερμοκρασίας βουλκανισμού ($145 \pm 5\ ^0C$) σ' όλη την επιφάνεια της συγκόλλησης.
8. Το μήκος των πλακών θέρμανσης πρέπει να είναι από κάθε πλευρά κατά 100 mm μεγαλύτερο της συγκόλλησης για ταινίες με λινά και 150 mm για ταινίες με συρματόσχοινο.
   Το πλάτος των πλακών θέρμανσης πρέπει να είναι από κάθε πλευρά κατά 50 mm μεγαλύτερο από το πλάτος των ταινιών με λινά και κατά 75 mm από το πλάτος των ταινιών με συρματόσχοινα.

Β.3.4. ΑΞΙΟΛΟΓΗΣΗ ΣΥΣΚΕΥΩΝ ΒΟΥΛΚΑΝΙΣΜΟΥ

Ο Ανάδοχος θα πρέπει να καταθέσει τεχνικά στοιχεία των συσκευών βουλκανισμού στα οποία θα πιστοποιούνται οι απαιτούμενες προδιαγραφές της παραγράφου Β.3.3 και τα οποία θα αποτελούν προϋπόθεση αποδοχής του από τεχνική άποψη και κατά συνέπεια προϋπόθεση αποσφράγισης οικονομικής του προσφοράς.

Β.3.5. ΓΕΝΙΚΕΣ ΥΠΟΧΡΕΩΣΕΙΣ ΑΝΑΔΟΧΟΥ

1. Με την υπογραφή της Σύμβασης, ο Ανάδοχος θα γνωστοποιήσει στην Επιβλέπουσα Υπηρεσία αριθμούς τηλεφώνου (με τηλεφωνητή για περιπτώσεις μη δυνατότητας απάντησης) και Telefax, μέσω των οποίων θα ειδοποιείται για τις έκτακτες και προγραμματισμένες εργασίες.
2. Για τις εργασίες που έχουν προγραμματιστεί ο Ανάδοχος θα ειδοποιείται τουλάχιστον είκοσι τέσσερις (24) ώρες νωρίτερα από την προβλεπόμενη ημερομηνία και ώρα που απαιτείται για την έναρξη εκτέλεσης συμβατικών εργασιών.
3. Για την αντιμετώπιση έκτακτων βλαβών ο Ανάδοχος υποχρεούται να εγκατασταθεί επιτόπου του έργου με όλο τον απαιτούμενο εξοπλισμό του και να προβεί στην έναρξη των εργασιών εντός τεσσάρων (4) ωρών από την ειδοποίηση του οποιαδήποτε ώρα του 24ώρου, οποιασδήποτε ημέρας (αργίας ή όχι).
4. Σαν ειδοποίηση του Αναδόχου νοείται η τηλεφωνική επικοινωνία εντεταλμένου εκπροσώπου της Επιχείρησης μαζί του (είτε άμεση, είτε έμμεση με μήνυμα στον προαναφερόμενο τηλεφωνητή).
   Έγγραφη επιβεβαίωση της τηλεφωνικής ειδοποίησης θα πραγματοποιείται μέχρι τις 12:00 της επόμενης μέρας με αποστολή σχετικού εγγράφου από τη ΔΕΗ στο Telefax του Αναδόχου.
5. Ο Ανάδοχος είναι υποχρεωμένος να εκτελεί τις συμβατικές εργασίες σε 24ωρη βάση, χωρίς ενδιάμεσες διακοπές οποιαδήποτε ημερολογιακή ημέρα του χρόνου (συμπεριλαμβανομένων ημερών Σαββάτου – Κυριακής – Αργίας), εφόσον το επιβάλουν οι ενεργειακές ανάγκες της Επιχείρησης και ζητηθεί από το εντεταλμένο προσωπικό της. Η ΔΕΗ δεν υφίσταται οποιαδήποτε πρόσθετη οικονομική επιβάρυνση για περιπτώσεις απασχόλησης του προσωπικού του Αναδόχου κατά τη διάρκεια νύχτας – Σαββάτου – Κυριακής ή Αργίας, πέραν των συμβατικά προβλεπόμενων οικονομικών της υποχρεώσεων. Έτσι ο Ανάδοχος πριν την έναρξη της εργασίας θα προσκομίζει χρονοδιάγραμμα συνεχούς εργασίας, το οποίο θα εγκρίνεται από τη ΔΕΗ.
   Η μέγιστη διάρκεια ολικής αντικατάστασης ιμάντα αρχής γενομένης από την αποτάνυση του παλιού ιμάντα μέχρι τη θέση σε λειτουργία του νέου ιμάντα, δεν επιτρέπεται να υπερβαίνει τις 24 ώρες (χωρίς διακοπή), εκτός εάν συμφωνηθεί με την Επιχείρηση κάτι διαφορετικό.
   Η μέγιστη διάρκεια επιβράχυνσης ιμάντα με πραγματοποίηση μιας κόλλησης ή η μέγιστη διάρκεια μιας κόλλησης ταινιοδρόμου, αρχής γενομένης από την αποτάνυση μέχρι τη

θέση σε λειτουργία του ιμάντα, δεν επιτρέπεται να υπερβαίνει τις 16 ώρες (χωρίς διακοπή), εκτός εάν συμφωνηθεί με την Επιχείρηση κάτι διαφορετικό.

6. Όπου απαιτηθεί η κατασκευή (και η αντίστοιχη αποσυναρμολόγηση) ικριωμάτων, αυτή θα πραγματοποιείται με προσωπικό, υλικά και την ευθύνη του Αναδόχου, σύμφωνα με τους κανόνες και τις υποχρεώσεις που σχετίζονται με την ασφάλεια εργασίας.
7. Κάθε συγκόλληση ιμάντα (ένωση) που θα εκτελείται από τον Ανάδοχο, θα φέρει στην άνω επικάλυψη, στο άκρο της ένωσης, ανάγλυφη σφραγίδα η οποία θα έχει βουλκανισθεί μαζί με την ένωση, όπου θα αναφέρεται η επωνυμία του Αναδόχου και τριψήφιος αριθμός του οποίου τα δύο πρώτα ψηφία θα αναφέρονται στην εβδομάδα του έτους που εκτελείται η συγκόλληση του ιμάντα (01 έως 53) και το τελευταίο ψηφίο θα αναφέρονται στο έτος (0 έως 9) (π.χ. 480 σημαίνει 48^{η} εβδομάδα του 2012). Σε περίπτωση που η συγκόλληση δεν φέρει την ανάγλυφη σφραγίδα, όπου καθορίζεται παραπάνω, η ένωση δεν θα πιστοποιείται.

Γ. ΤΕΧΝΙΚΗ ΠΕΡΙΓΡΑΦΗ ΤΩΝ ΕΡΓΑΣΙΩΝ ΤΗΣ ΠΑΡΑΓΡΑΦΟΥ Α2

Γ.1. ΓΕΝΙΚΑ

Γ.1.1. Ο μηχανολογικός εξοπλισμός του Συστήματος Λιγνίτη και οι απαιτούμενες σ' αυτόν εργασίες, έχουν γενικά ως εξής:

1. ΤΑΙΝΙΟΔΡΟΜΟΙ ΛΙΓΝΙΤΗ: Αλλαγή φθαρμένων ραούλων, αλλαγή φθαρμένων ελαστικών ποδιών και λίπανση – αλλαγή λαδιών σε διάφορες θέσεις.
2. ΑΠΟΘΕΤΕΣ ΛΙΓΝΙΤΗ: Αλλαγή φθαρμένων ραούλων στους ταινιοδρόμους παραλαβής και καδοτροχού, αλλαγή φθαρμένων ελαστικών ποδιών στους ταινιοδρόμους παραλαβής και καδοτροχού και λίπανση – αλλαγή λαδιών σε διάφορες θέσεις του Αποθέτη.
3. ΣΠΑΣΤΗΡΕΣ, ΚΟΣΚΙΝΑ, ΑΡΠΑΓΕΣ, ΔΟΝΟΥΜΕΝΟΣ ΤΡΟΦΟΔΟΤΗΣ: Λίπανση – αλλαγή λαδιών σε διάφορες θέσεις.
4. ΗΛΕΚΤΡΟΝΙΚΗ ΚΑΤΑΧΩΡΗΣΗ ΣΤΟΙΧΕΙΩΝ.
5. ΑΠΡΟΒΛΕΠΤΕΣ ΕΡΓΑΣΙΕΣ ΛΟΓΩ ΕΚΤΑΚΤΩΝ ΑΝΑΓΚΩΝ

Γ.1.2. ΠΑΡΟΧΕΣ ΠΡΟΣ ΤΟΝ ΑΝΑΔΟΧΟ :

Από τη ΔΕΗ θα διατίθενται μόνο:

α. Αέρας Γενικής χρήσης

β. Το υλικό λίπανσης (λιπαντικό) των μηχανημάτων, τα ράουλα και οι ελαστικές ποδιές.

Γ.2. ΕΠΙΜΕΤΡΗΣΗ ΕΡΓΑΣΙΩΝ

Γ.2.1. ΤΑΙΝΙΟΔΡΟΜΟΙ ΛΙΓΝΙΤΗ

Οι ταινιόδρομοι αυτοί είναι συνολικά 29 τον αριθμό και είναι οι παρακάτω:

1)Β.1, 2)3.1, 3)3.2, 4)4.1, 5)4.2, 6)4.3, 7)5.1, 8)5.2, 9)6.1, 10)6.2, 11)7.1, 12)7.2, 13)8.1, 14)8.2, 15)9.1, 16)9.2, 17)9.3, 18)9.4, 19)9.5, 20)9.6, 21)10.1, 22)10.2, 23)10.3, 24)10.4, 25)10.5, 26)10.6, 27)12άρα, 28)13.1, 29)13.2

Κάθε ένας από τους 29 παραπάνω ταινιόδρομος, αποτελεί **αυτοτελές σύστημα** και για να θεωρείται ότι ολοκληρώθηκαν οι εργασίες σε καθένα απ' αυτούς, πρέπει να έχουν γίνει σε μηνιαία βάση οι απαραίτητες:

α. Αντικαταστάσεις ραούλων

β. Αντικαταστάσεις ελαστικών ποδιών

γ. Λιπάνσεις – αλλαγές λαδιών σε όλες τις διάφορες θέσεις του ταινιοδρόμου

Οι εργασίες αυτές θα επιμετρούνται και θα πληρώνονται σύμφωνα με το κονδύλιο № 4 του τιμολογίου προσφοράς.

Γ.2.2. ΑΠΟΘΕΤΕΣ ΛΙΓΝΙΤΗ

Οι εγκατεστημένοι Απολήπτες-Αποθέτες είναι συνολικά 3 τον αριθμό και είναι οι παρακάτω:

1)Α1, 2)Α2, 3)Α3

Κάθε ένας από τους 3 παραπάνω Απολήπτες-Αποθέτες, αποτελεί **αυτοτελές σύστημα** και για να θεωρείται ότι ολοκληρώθηκαν οι εργασίες σε καθένα απ' αυτούς πρέπει να έχουν γίνει σε μηνιαία βάση οι απαραίτητες:

α. Αντικαταστάσεις ραούλων στους ταινιοδρόμους παραλαβής και καδοτροχού του Αποθέτη

β. Αντικατάσταση ελαστικών ποδιών στους ταινιοδρόμους παραλαβής και καδοτροχού του Αποθέτη.

γ. Λιπάνσεις – αλλαγές λαδιών σε όλες τις θέσεις του Αποθέτη.

Οι εργασίες αυτές θα επιμετρούνται και θα πληρώνονται σύμφωνα με το κονδύλιο №5 του τιμολογίου προσφοράς.

Γ.2.3. ΣΠΑΣΤΗΡΕΣ, ΚΟΣΚΙΝΑ, ΑΡΠΑΓΕΣ, ΔΟΝΟΥΜΕΝΟΣ ΤΡΟΦΟΔΟΤΗΣ

Υπάρχουν συνολικά 13 τέτοια εγκατεστημένα τεμάχια και είναι τα παρακάτω:

1) Αρπάγη 1.1, 2) Αρπάγη 1.2, 3)Αρπάγη 2.1, 4) Αρπάγη 2.2, 5)Κόσκινο 3.1, 6) Κόσκινο 3.2, 7) Κόσκινο 4.1, 8) Κόσκινο 4.2, 9) Σπαστήρας 5.1, 10) Σπαστήρας 5.2, 11) Σπαστήρας 6.1, 12) Σπαστήρας 6.2, 13)Δ ονούμενος τροφοδότης № 11

Κάθε ένα από τα 13 παραπάνω τεμάχια αποτελεί **αυτοτελές σύστημα** και για να θεωρείται ότι ολοκληρώθηκαν οι εργασίες σε καθένα απ' αυτά πρέπει να έχουν γίνει σε μηνιαία βάση οι απαραίτητες λιπάνσεις – αλλαγές λαδιών σε διάφορες θέσεις του.

Οι εργασίες αυτές θα επιμετρούνται και θα πληρώνονται σύμφωνα με το κονδύλιο № 6 του τιμολογίου προσφοράς.

Γ.2.4. ΗΛΕΚΤΡΟΝΙΚΗ ΚΑΤΑΧΩΡΗΣΗ ΣΤΟΙΧΕΙΩΝ

Η συγκεκριμένη εργασία θα πιστοποιείται και θα πληρώνεται σύμφωνα με το κονδύλιο № 12 του τιμολογίου προσφοράς και αφορά σε καταχώρηση στοιχείων για εργασίες στο σύστημα Λιγνίτη και στο σύστημα τέφρας.

Γ.2.5. ΑΠΡΟΒΛΕΠΤΕΣ ΕΡΓΑΣΙΕΣ ΛΟΓΩ ΕΚΤΑΚΤΩΝ ΑΝΑΓΚΩΝ

Κατά την υλοποίηση της Σύμβασης, ενδέχεται να απαιτηθεί η εκτέλεση απρόβλεπτων Εργασιών, παρεμφερών αυτών που αναφέρονται στην Τεχνική Περιγραφή η πέραν των καθορισμένων στην παρούσα Τεχνική Περιγραφή, οι οποίες είτε για την αρτιότητα ή τη λειτουργικότητα της Σύμβασης είναι απαραίτητες για την αποπεράτωση του Έργου.

Οι υπόψη εργασίες αποτελούν αναπόσπαστο τμήμα της Σύμβασης και θα εκτελούνται υπό την επίβλεψη και ευθύνη του Αναδόχου, ο οποίος θα διαθέτει το απαιτούμενο προσωπικό, με δικό του εξοπλισμό και θα προβαίνει στην εκτέλεση τους σύμφωνα με τις απαιτήσεις της Σύμβασης.

Στην περίπτωση αυτή, η αμοιβή του Αναδόχου θα καθορίζεται με «Πρωτόκολλο τιμής μονάδας νέας εργασίας» που θα συμφωνείται και θα υπογράφεται από τα δυο μέρη, σύμφωνα με τα οριζόμενα στο άρθρο 25 παραγρ. 3,4,5 των Γενικών Όρων της Σύμβασης. Σε ενδεχόμενη διαφωνία για το τίμημα αυτών των εργασιών, θα εφαρμόζονται τα αναφερόμενα στο άρθρο 25 παραγρ. 6 των Γενικών Όρων της Σύμβασης με βάση στοιχεία που προκύπτουν από επιτόπια καθημερινή παρακολούθηση και σύνταξη σχετικού Πρωτοκόλλου λαμβάνοντας υπόψη τις τιμές μονάδας που καθορίζονται στο άρθρο α/α 13 του Τιμολογίου της Σύμβασης ανάλογα τη φύση των εργασιών, ανηγμένες σε ώρες απασχολούμενου προσωπικού ανά ειδικότητα και αριθμό.

Γ.3. ΑΝΑΛΥΣΗ ΕΡΓΑΣΙΩΝ

Γ.3.1. Αλλαγή φθαρμένων ραούλων:

1. Σε κάθε ταινιόδρομο η εκάστοτε ποσότητα ραούλων προς αντικατάσταση θα υποδεικνύεται στον Ανάδοχο από αρμόδιο υπάλληλο της Επιχείρησης. Ο Ανάδοχος θα σημειώνει (μαρκάρει) κατάλληλα τα προς αντικατάσταση ράουλα για την αποφυγή τυχόν λαθών.

Ο Ανάδοχος θα διαθέτει τον απαραίτητο εξοπλισμό για την πλήρη εκτέλεση της εργασίας, όπως αυτοκινούμενο όχημα, μηχανικό εξοπλισμό κ.λ.π.

2.Στην συγκεκριμένη εργασία περιλαμβάνονται τα εξής:

- Παραλαβή από την Αποθήκη του Σταθμού καινούργιων ραούλων, κατάλληλου τύπου στην προβλεπόμενη ποσότητα και μεταφορά τους επιτόπου στην εγκατάσταση.
- Εκτέλεση όλων των απαιτούμενων προπαρασκευαστικών εργασιών για την ασφαλή και έντεχνη αντικατάσταση των ραούλων (π.χ. αποτάνυση ιμάντων του ταινιοδρόμου, ανύψωση ιμάντων τοπικά εφόσον απαιτείται κ.λ.π.).
- Σταδιακή αποσυναρμολόγηση των παλιών ραούλων στις θέσεις τους στην εγκατάσταση.
- Επιμελής καθαρισμός των επιμέρους στοιχείων συναρμολόγησης των ραούλων (ασφάλειες, δαχτυλίδια κ.λ.π.).
- Σταδιακή συναρμολόγηση των καινούργιων ραούλων στις θέσεις τους στην εγκατάσταση.
- Επαναφορά στην αρχική τους θέση των ιμάντων των ταινιοδρόμων (εφόσον απαιτήθηκαν παρεμβάσεις για την έντεχνη εκτέλεση των εργασιών).
- Δοκιμαστική εκκίνηση του ταινιοδρόμου με μέριμνα της ΔΕΗ και παρουσία του Αναδόχου, προκειμένου να διαπιστωθεί η καλή του λειτουργία.
- Μεταφορά των παλιών ραούλων στο χώρο ″Scrap″ του Σταθμού ή σε άλλο χώρο εντός της περίφραξής του (που θα υποδειχθεί από το εντεταλμένο προσωπικό του Σταθμού), εφαρμόζοντας τις υπάρχουσες οδηγίες και διαδικασίες της Επιχείρησης (συμπλήρωση Δελτίου Επιστροφής υλικών προς εκποίηση κ.λ.π.).

3. Κατά την αποσυναρμολόγηση των παλιών ραούλων απαγορεύεται η χρήση οξυγονοκοπής. Επίσης σημειώνεται ότι τυχόν επεμβάσεις μικρής έκτασης στα καινούργια ράουλα για την έντεχνη συναρμολόγησή τους, θα πραγματοποιούνται από τον Ανάδοχο χωρίς πρόσθετη χρέωση.
4. Ο Ανάδοχος είναι υποχρεωμένος να οργανώνει την εργασία με τέτοιο τρόπο ώστε να μπορεί να παραδώσει προς λειτουργία τον ταινιόδρομο όπου είναι εγκατεστημένος το πολύ εντός δύο ωρών από τη στιγμή που θα του ζητηθεί από την Επιχείρηση για την αντιμετώπιση τυχούσας έκτακτης κατάστασης.

Γ.3.2. Αντικατάσταση φθαρμένων ή και ρύθμιση ελαστικών ποδιών στις χοάνες των ταινοδρόμων.

Στην συγκεκριμένη εργασία περιλαμβάνονται τα εξής:

- Η αποσυναρμολόγηση των παλιών ποδιών και η μεταφορά τους σε χώρο που θα υποδεικνύεται από το εντεταλμένο προσωπικό της Επιχείρησης.
- Η παραλαβή από την αποθήκη του Σταθμού των αντίστοιχων καινούργιων τμημάτων.
- Ο επιμελής καθαρισμός των επιμέρους στοιχείων συναρμολόγησης και ρύθμισης ποδιών (κοχλίες, λάμες κ.λ.π.).
- Η συναρμολόγηση των καινούργιων τμημάτων ποδιών και ρύθμισή τους (είτε με παλιά, είτε με καινούργια στοιχεία σύνδεσης – ρύθμισης).
- Ρύθμιση μόνο στις ποδιές των ταινιοδρόμων, χωρίς αντικατάσταση των παλιών με καινούργια.

Γ.3.3. Λίπανση ταινιοδρόμων Λιγνίτη

Οι ταινιόδρομοι διακίνησης Λιγνίτη, οι θέσεις λίπανσης, η συχνότητα λίπανσης και ο τύπος λιπαντικού είναι όπως παρακάτω:

1. Τ/Δ Β.1

α) Λίπανση με γράσσο των τυμπάνων (συνολικά 9) με γράσσο ALBANIA RS_2, κάθε 3 μήνες. Ποσότης: μέχρι εξόδου καθαρού.

β) Αλλαγή λαδιού μειωτήρα κινητήριου τυμπάνου, με TITAN PS 150 – MOBIL 629, κάθε 5000h ή δύο χρόνια. Ποσότης: 180kg.

γ) Αλλαγή λαδιού μειωτήρων διαφορικής ταχύτητας №1 και №2, με MOBIL FLUID – SHEL TEGULA 32, κάθε 2000h ή δύο χρόνια. Ποσότης: 35kg έκαστος.

δ) Αλλαγή λαδιού μειωτήρων №1 και №2, με TITAN PS 150 – MOBIL 629, κάθε 2000h ή δύο χρόνια. Ποσότης: 45kg έκαστος.

2. Τ/Δ 3.1-3.2
   α) Λίπανση με γράσσο των τυμπάνων (συνολικά 21 ανά Τ/Δ) με γράσσο ALBANIA RS_2, κάθε 3 μήνες. Ποσότης: μέχρι εξόδου καθαρού.
   β) Αλλαγή λαδιού μειωτήρα κινητήριου τυμπάνου, με TITAN PS 150 – MOBIL 629, κάθε 5000h ή δύο χρόνια. Ποσότης: 180kg.
3. Τ/Δ 4.1-4.2-4.3
   α) Λίπανση με γράσσο των τυμπάνων (συνολικά 12 ανά Τ/Δ) με γράσσο ALBANIA RS_2, κάθε 3 μήνες. Ποσότης: μέχρι εξόδου καθαρού.
   β) Αλλαγή λαδιών μειωτήρων κινητήριων τυμπάνων, με TITAN PS 150 – MOBIL 629, κάθε 5000h. Ποσότης: 180kg έκαστος.
4. Τ/Δ 5.1-5.2
   α) Λίπανση με γράσσο των τυμπάνων (συνολικά 4 ανά Τ/Δ),με γράσσο ALBANIA RS_2, κάθε 3 μήνες. Ποσότης: μέχρι εξόδου καθαρού.
   β) Αλλαγή λαδιών στο μειωτήρα κινητήριου τυμπάνου, με TITAN PS 150 – MOBIL 629, κάθε 5000h ή δύο χρόνια. Ποσότης: 180kg.
5. Τ/Δ 6.1-6.2
   α) Λίπανση με γράσσο των τυμπάνων (συνολικά 7 ανά Τ/Δ),με γράσσο ALBANIA RS_2, κάθε 3 μήνες. Ποσότης: μέχρι εξόδου καθαρού.
   β) Αλλαγή λαδιών στο μειωτήρα κινητήριου τυμπάνου, με TITAN PS 150 – MOBIL 629, κάθε 5000h ή δύο χρόνια. Ποσότης: 180kg.
6. Τ/Δ 7.1-7.2 – 8.1-8.2
   α) Λίπανση με γράσσο των τυμπάνων (συνολικά 4 ανά Τ/Δ),με γράσσο ALBANIA RS_2, κάθε 3 μήνες. Ποσότης: μέχρι εξόδου καθαρού.
   β) Αλλαγή λαδιών στο μειωτήρα κινητήριου τυμπάνου, με VG 320, κάθε 3000h. Ποσότης: 15kg.
7. Τ/Δ 9.1
   α) Λίπανση με γράσσο των τυμπάνων (συνολικά 4), με γράσσο ALBANIA RS_2, κάθε 3 μήνες. Ποσότης: μέχρι εξόδου καθαρού.
   β) Αλλαγή λαδιών μειωτήρα κινητήριου τυμπάνου, με B.P. ENERGOL SG. XP 220 (συνθετικό), κάθε 15000h ή δύο χρόνια. Ποσότης: 360L.
   γ) Αλλαγή λαδιού υδραυλικού συμπλέκτη (750 TVA VOITH), με MOBIL FLUID 125, κάθε 15000h. Ποσότης: 67,5kg.
8. Τ/Δ 9.2
   α) Λίπανση με γράσσο των τυμπάνων (συνολικά 4), με γράσσο ALBANIA RS_2, κάθε 3 μήνες. Ποσότης: μέχρι εξόδου καθαρού.
   β) Αλλαγή λαδιών μειωτήρα κινητήριου τυμπάνου, με B.P. ENERGOL SG. XP 220 (συνθετικό), κάθε 15000h ή δύο χρόνια. Ποσότης: 360L.
   γ) Αλλαγή λαδιού υδραυλικού συμπλέκτη (750 TVA VOITH), με MOBIL FLUID 125, κάθε 15000h. Ποσότης: 51,4kg.
9. Τ/Δ 9.3
   α) Λίπανση με γράσσο των τυμπάνων (συνολικά 4), με γράσσο ALBANIA RS_2, κάθε 3 μήνες. Ποσότης: μέχρι εξόδου καθαρού.
   β) Αλλαγή λαδιών μειωτήρα κινητήριου τυμπάνου, με MOBIL GEAR 632, κάθε 3000h ή δύο χρόνια. Ποσότης: 60kg.
   γ) Αλλαγή λαδιού υδραυλικού συμπλέκτη (750 TVA VOITH), με MOBIL FLUID 125, κάθε 15000h. Ποσότης: 14,4kg.
10. Τ/Δ 9.4
    α) Λίπανση με γράσσο των τυμπάνων (συνολικά 4), με γράσσο ALBANIA RS_2, κάθε 3 μήνες. Ποσότης: μέχρι εξόδου καθαρού.

β) Αλλαγή λαδιών μειωτήρα κινητήριου τυμπάνου, με MOBIL GEAR 632, κάθε 3000h ή δύο χρόνια. Ποσότης: 60kg.

γ) Αλλαγή λαδιού υδραυλικού συμπλέκτη (750 TVA VOITH), με MOBIL FLUID 125, κάθε 15000h. Ποσότης: 13,8kg.

11. Τ/Δ 9.5

α) Λίπανση με γράσσο των τυμπάνων (συνολικά 4), με γράσσο ALBANIA RS_2, κάθε 3 μήνες. Ποσότης: μέχρι εξόδου καθαρού.

β) Αλλαγή λαδιών μειωτήρα κινητήριου τυμπάνου, με VG 320, κάθε 5000h. Ποσότης: 60kg.

γ) Αλλαγή λαδιού υδραυλικού συμπλέκτη (F.N.D.B. - 490), με VG 32/22 ή MOBIL FLUID 125, κάθε 10000h. Ποσότης: 13,8kg.

12. Τ/Δ 9.6

α) Λίπανση με γράσσο των τυμπάνων (συνολικά 4), με γράσσο ALBANIA RS_2, κάθε 3 μήνες. Ποσότης: μέχρι εξόδου καθαρού.

β) Αλλαγή λαδιού υδραυλικού συμπλέκτη (F.N.D.B. - 490), με VG 32/22 ή MOBIL FLUID 125, κάθε 10000h. Ποσότης: 16,9kg.

13. Τ/Δ 10.1

α) Λίπανση με γράσσο των τυμπάνων (συνολικά 4) και εδράνων φορείων μεταφοράς (2 x 6), με γράσσο ALBANIA RS_2, κάθε 3 μήνες. Ποσότης: μέχρι εξόδου καθαρού.

β) Αλλαγή λαδιού μειωτήρα κινητήριου τυμπάνου, με MOBIL GEAR 632, κάθε 3000h. Ποσότης: 116kg.

γ) Αλλαγή λαδιού υδραυλικού συμπλέκτη (562 TVD VOITH), με MOBIL FLUID 125, κάθε 15000h. Ποσότης: 13,8kg.

14. Τ/Δ 10.2

α) Λίπανση με γράσσο των τυμπάνων (συνολικά 4) και εδράνων φορείων μεταφοράς (2 x 6), με γράσσο ALBANIA RS_2, κάθε 3 μήνες. Ποσότης: μέχρι εξόδου καθαρού.

β) Αλλαγή λαδιού μειωτήρα κινητήριου τυμπάνου, με MOBIL GEAL 632, κάθε 3000h. Ποσότης: 60kg.

γ) Αλλαγή λαδιού υδραυλικού συμπλέκτη (562 TVD VOITH), με MOBIL FLUID 125, κάθε 15000h. Ποσότης: 13,8kg.

15. Τ/Δ 10.3-10.4

α) Λίπανση με γράσσο των τυμπάνων (συνολικά 4) και εδράνων φορείων μεταφοράς (2 x 6), με γράσσο ALBANIA RS_2, κάθε 3 μήνες. Ποσότης: μέχρι εξόδου καθαρού.

β) Αλλαγή λαδιών μειωτήρα κινητήριου τυμπάνου, με MOBIL GEAR 632, κάθε 3000h. Ποσότης: 116kg.

γ) Αλλαγή λαδιών υδραυλικών συμπλεκτών (562 TVD VOITH), με MOBIL FLUID 125, κάθε 15000h. Ποσότης: 13,8kg.

16. Τ/Δ 10.5

α) Λίπανση με γράσσο των τυμπάνων (συνολικά 4) και εδράνων φορείων μεταφοράς (2 x 6), με γράσσο ALBANIA RS_2, κάθε 3 μήνες. Ποσότης: μέχρι εξόδου καθαρού.

β) Αλλαγή λαδιών μειωτήρα κινητήριου τυμπάνου, με MOBIL GEAR 632, κάθε 5000h. Ποσότης: 60kg.

γ) Αλλαγή λαδιού υδραυλικού συμπλέκτη (F.N.D.B. - 490), με VG 32/22 ή MOBIL FLUID 125, κάθε 10000h. Ποσότης: 13,8kg.

17. Τ/Δ 10.6

α) Λίπανση με γράσσο των τυμπάνων (συνολικά 4) και εδράνων φορείων μεταφοράς (2 x 6), με γράσσο ALBANIA RS_2, κάθε 3 μήνες. Ποσότης: μέχρι εξόδου καθαρού.

β) Αλλαγή λαδιών μειωτήρα κινητήριου τυμπάνου, με MOBIL GEAR 632, κάθε 5000h. Ποσότης: 60kg.

γ) Αλλαγή λαδιού υδραυλικού συμπλέκτη (F.N.D.B. - 490), με VG 32/22 ή MOBIL FLUID 125, κάθε 10000h. Ποσότης: 16,9kg.

18. Τ/Δ 12

Λίπανση με γράσσο των τυμπάνων (συνολικά 4), με ALBANIA RS_2, κάθε 3 μήνες. Ποσότης: μέχρι εξόδου καθαρού.

19. Τ/Δ 13.1-13.2
    α) Λίπανση με γράσσο των τυμπάνων (συνολικά 4), με γράσσο ALBANIA RS_2, κάθε 3 μήνες. Ποσότης: μέχρι εξόδου καθαρού.
    β) Αλλαγή λαδιών μειωτήρα κινητήριου τυμπάνων και πορείας, με MOBIL GEAR 632, κάθε 3000h. Ποσότης: 16kg για το μειωτήρα του κινητήριου τυμπάνου και 6,4kg για το μειωτήρα πορείας.
20. Λίπανση (μπλακ) των συρματόσχοινων όλων των παραπάνω ταινιοδρόμων της παραγράφου (γ), βάσει προγράμματος που θα δοθεί από τη ΔΕΗ.

Γ. 3.4. Λίπανση Αποθετών Λιγνίτη

Οι θέσεις λίπανσης, η συχνότητα λίπανσης και ο τύπος λιπαντικών είναι όπως παραπάνω:

1. Σύστημα περιελίξεως καλωδίων Αποθέτη
   Αλλαγή λαδιού μειωτήρων № 1 (τυμπάνου 400V) και № 2 (τυμπάνου 6KV), με TITAN PS150, κάθε 7.500 ώρες ή δύο χρόνια. Ποσότης: 0,9 lit για το № 1 και 1 lit. για το № 2.
2. Μηχανισμός περιστροφής Αποθέτη
   Αλλαγή λαδιών μειωτήρων περιστροφής, № 1 (δεξιός) και № 2 (αριστερός), με TITAN PS150 κάθε 5000 ώρες ή δύο χρόνια. Ποσότης: 108,1 kg έκαστος.
3. Μειωτήρας αντλίας γράσσου και μειωτήρας βαρούλκου μπούμας Αποθέτη
   α) Αλλαγή λαδιού μειωτήρα αντλίας γράσσου με TITAN PS150 κάθε 8000 ώρες ή δύο χρόνια. Ποσότης: 10kg.
   β) Αλλαγή λαδιού μειωτήρα βαρούλκου ανύψωσης μπούμας με TITAN PS150, κάθε 8000 ώρες ή δύο χρόνια. Ποσότης: 99kg.
4. Δαγκάνες ασφαλείας πορείας Αποθέτη
   Αλλαγή λαδιού στις δαγκάνες № 1,2,3,4 με TITAN PS150 ή MOBIL 629 κάθε 15000 ώρες ή δύο χρόνια.
5. Ταινία καδοτροχού Αποθέτη
   α) Μειωτήρας κοχλιωτού άξονα τάνυσης № 1 και № 2: Αλλαγή λαδιού με TITAN PS150 ή MOBIL 629 κάθε 5000 ώρες ή δύο χρόνια. Ποσότης 3,6 kg έκαστος.
   β) Μειωτήρας τάνυσης № 1 και № 2:
   Αλλαγή λαδιού με TITAN PS150 ή MOBIL 629 κάθε 20000 ώρες ή δύο χρόνια. Ποσότης: 0,5 kg έκαστος.
   γ) Μειωτήρας τάμπερ 5 θέσεων ταινίας:
   Αλλαγή λαδιού με TITAN PS150 κάθε 20000 ώρες ή δύο χρόνια. Ποσότης: 0,5 kg.
   δ) Μειωτήρας κινητήριου τυμπάνου:
   Αλλαγή λαδιού με TITAN PS150 ή MOBIL 629 κάθε 5000 ώρες ή δύο χρόνια. Ποσότης: 85 kg.
6. Σύστημα πορείας Αποθέτη
   Αλλαγή λαδιού των οχτώ μειωτήρων πορείας με TITAN PS150 ή MOBIL 629 κάθε 5000 ώρες ή δύο χρόνια. Ποσότης: 30 kg έκαστος.
7. Ταινία παραλαβής Αποθέτη
   α) Μειωτήρες τάνυσης № 1 και № 2:
   Αλλαγή λαδιού με TITAN PS150 ή MOBIL 629 κάθε 20000 ώρες ή δύο χρόνια. Ποσότης: 0,5 kg.
   β) Μειωτήρας ταινίας παραλαβής:
   Αλλαγή λαδιού με TITAN PS150 ή MOBIL 629 κάθε 5000 ώρες ή δύο χρόνια. Ποσότης: 81 kg.
   γ) Μειωτήρας υδραυλικού συστήματος φορείου:
   Αλλαγή λαδιού με ENERGON GR 150 ή MOBIL 629 κάθε 10000 ώρες ή δύο χρόνια. Ποσότης: 6 kg.
   δ) Μειωτήρας τάμπερ φορείου παράδοσης:

Αλλαγή λαδιού με TITAN PS150 ή MOBIL 629 κάθε 20000 ώρες ή δύο χρόνια. Ποσότης: 0,5 kg.

8. Καδοτροχός Αποθέτη
   Αλλαγή λαδιού μειωτήρα καδοτροχού με TITAN PS150 ή MOBIL 629 κάθε 5000 ώρες ή δύο χρόνια. Ποσότης: 300 kg.
9. Λίπανση (μπλακ) συρματόσχοινων και περιφοράς αποθετών, σύμφωνα με πρόγραμμα που θα δοθεί από τη ΔΕΗ.

Γ.3.5 Λίπανση στους σπαστήρες, κόσκινα, αρπάγες, δονούμενου τροφοδότη

Οι θέσεις λίπανσης, η συχνότητα λίπανσης και ο τύπος λιπαντικού είναι όπως παρακάτω:

1. Αρπάγες 1.1, 1.2, 2.1, 2.2
   α) Λίπανση με γράσσο του εδράνου αρπάγης και του θαλάμου στεγανότητας, με ALBANIA RS_2 ή RS_3, κάθε 100h ή κάθε 20 μέρες. Ποσότης: μέχρι εξόδου καθαρού.
   β) Αλλαγή λαδιών μειωτήρων №1, №2 με MOBIL GEAR 320, κάθε 3000h. Ποσότης: 240kg.
   γ) Αλλαγή λαδιών PIV, με MOBIL FLUID 125, κάθε 3000h. Ποσότης: 16,2kg.
   δ) Αλλαγή λαδιών μικρών μειωτήρων (№ 1,2) με MOBIL GEAR 320. Ποσότης: 15,2kg.

2. Κόσκινα 3.1, 3.2, 4.1, 4.2
   α) Λίπανση με γράσσο εδράνων και λαβυρίνθων στα κιβώτια γραναζιών, με ALBANIA RS_2 ή RS_3, κάθε 200h ή κάθε 20 μέρες. Ποσότης: 20kg σε κάθε έδρανο – 15 εμβολισμοί.
   β) Αλλαγή λαδιών υδραυλικού συμπλέκτη, με MOBIL FLUID 125, κάθε 30000h.
   γ) Αλλαγή λαδιών κιβωτίων γραναζιών μειωτήρων №1 - №2, με MOBIL GEAR 632 ανά 7500h. Ποσότης: 107kg.
   δ) Αλλαγή λαδιών κυρίου μειωτήρα, με MOBIL GEAR 632, κάθε 3000h.Ποσότης: 27kg.
   ε) Αλλαγή λαδιών γωνιακών μειωτήρων №1 - №2, με MOBIL GEAR 632 κάθε 3000h. Ποσότης: 17 kg.

3. Σπαστήρες 5.1,5.2,6.1,6.2
   α) Λίπανση με γράσσο εδράνων №1+№2 και №3+№4, με ALBANIA RS_2 ή RS_3, κάθε 240h ή κάθε 10 μέρες. Ποσότης: 750kg (60 εμβολισμοί για τα №1+№2 και 40 εμβολισμοί για τα №3+№4)
   β) Αλλαγή λαδιών υδραυλικού συμπλέκτη, με MOBIL FLUID 125, κάθε 30000h ή δύο χρόνια Ποσότης: 36kg.

4. Δονούμενος τροφοδότης № 11
   Λίπανση με γράσσο:
   α) Κινητήρα δονούμενου τροφοδότη № 1 και № 2, με ALBANIA RS_2 ή RS_3, κάθε 30 μέρες. Ποσότης: 5 εμβολισμοί ανά K/N.
   β) Βάσεις δονούμενου τροφοδότη, με ALBANIA RS_2 ή RS_3, κάθε έτος. Ποσότης: 1kg.

Γ.3.6. Ηλεκτρονική καταχώρηση στοιχείων.

Θα γίνεται καθημερινή ηλεκτρονική καταχώρηση από τον Ανάδοχο σε πρόγραμμα καταρτισμένο από τη ΔΕΗ, των παρακάτω στοιχείων:

α) Του αριθμού και του είδους των ραούλων που αλλάχθηκαν, των ελαστικών ποδιών που αντικαταστήθηκαν και σε ποιους Τ/Δ.

β) Του τμήματος του εξοπλισμού που λιπάνθηκε ή που έγινε αλλαγή λαδιού η ποσότητα λιπαντικού που χρησιμοποιήθηκε, προκειμένου να εμφανίζεται η ημερομηνία της επόμενης εργασίας λίπανσης.

γ) Οι εργασίες συγκόλλησης ψυχρής ή θερμής, ο τύπος ιμάντα που αντικαταστήθηκε, η ποσότητα και σε ποιους ταινιοδρόμους.

Γ.3.7. ΑΠΡΟΒΛΕΠΤΕΣ ΕΡΓΑΣΙΕΣ ΛΟΓΩ ΕΚΤΑΚΤΩΝ ΑΝΑΓΚΩΝ

Πρόκειται για εργασίες παρεμφερείς εκείνων που αναφέρονται στις παραγράφους Γ2.1, Γ2.2, Γ2.3, Δ2.1, Δ2.2, Δ2.3Α η εκτέλεση των οποίων μπορεί να γίνει σε συνέχεια και μετά το κανονικό ωράριο όταν η ποσότητα της υπό εκτέλεση εργασίας είναι μεγαλύτερη της μέγιστης συμβατικά, ή οποιαδήποτε άλλη ώρα εκτός του κανονικού ωραρίου, λόγω εκτάκτων αναγκών.

Δ. ΤΕΧΝΙΚΗ ΠΕΡΙΓΡΑΦΗ ΤΩΝ ΕΡΓΑΣΙΩΝ ΤΗΣ ΠΑΡΑΓΡΑΦΟΥ Α3

Δ.1. ΓΕΝΙΚΑ

Δ.1.1 Οι απαιτούμενες εργασίες στο σύστημα Τέφρας, έχουν γενικά ως εξής:

1. ΤΑΙΝΙΟΔΡΟΜΟΙ ΤΕΦΡΑΣ: Αλλαγή φθαρμένων ραούλων, αλλαγή φθαρμένων ελαστικών ποδιών και λίπανση – αλλαγή λαδιών σε διάφορες θέσης.
2. ΑΕΡΟΣΥΜΠΙΕΣΤΕΣ ΣΥΣΤΗΜΑΤΟΣ ΤΕΦΡΑΣ: Ξεφύσημα – καθαρισμός με αέρα γενικής χρήσης των φίλτρων ή αξάρμωση των παλαιών και τοποθέτηση νέων φίλτρων στους αεροσυμπιεστές του συστήματος Τέφρας.
3. ΜΗΧΑΝΟΛΟΓΙΚΟΣ ΕΞΟΠΛΙΣΜΟΣ ΣΥΣΤΗΜΑΤΟΣ ΤΕΦΡΑΣ:

α. Γρασσάρισμα – λίπανση ή αντικατάσταση λαδιών σε διάφορες θέσεις.
β. Γενικές μηχανολογικές εργασίες στο σύστημα Τέφρας.

4. ΑΠΡΟΒΛΕΠΤΕΣ ΕΡΓΑΣΙΕΣ ΛΟΓΩ ΕΚΤΑΚΤΩΝ ΑΝΑΓΚΩΝ

Δ.1.2 ΠΑΡΟΧΕΣ ΠΡΟΣ ΤΟΝ ΑΝΑΔΟΧΟ

Από τη ΔΕΗ θα διατίθεται μόνο:

α. Αέρας Γενικής χρήσης
β. Το υλικό λίπανσης (λιπαντικό) του εξοπλισμού, τα ράουλα και οι ελαστικές ποδιές.
γ. Τα φίλτρα των αεροσυμπιεστών.

Δ.1.3 ΥΠΟΧΡΕΩΣΕΙΣ ΑΝΑΔΟΧΟΥ

1. Το σύνολο του απαραίτητου εξοπλισμού εκτέλεση του έργου, όπως αερογρασαδόροι, γρασαδόροι χειρός, λάστιχα αέρος, εργαλεία, ικριώματα, μαδέρια, παλάγκα κλπ θα διατίθενται από τον Ανάδοχο.
2. Το σύνολο των μεταφορών όλων των υλικών (γράσο, λάδια, ράουλα κλπ) θα πραγματοποιείται με μεταφορικά μέσα και προσωπικό του Αναδόχου.

Δ.2 ΕΠΙΜΕΤΡΗΣΗ ΕΡΓΑΣΙΩΝ

Δ.2.1 ΤΑΙΝΙΟΔΡΟΜΟΙ ΤΕΦΡΑΣ

Οι ταινιόδρομοι αυτοί είναι συνολικά 23 τον αριθμό και είναι οι παρακάτω:

1) 3α, 2) 3β, 3) 6α, 4) 6β, 5) 7α, 6) 7β, 7) 10α, 8) 10β, 9) 1Α, 10) 2Α, 11) 1Α1, 12) 1Β, 10) 2Α, 11) 1Α1, 12) 1Β, 13) 2Β, 14) 1Β1, 15) 4Α, 16) 5Α, 17) 4Α1, 18) 4Β, 19) 5Β, 20) 4Β1, 21) 8α, 22) $8^{\alpha}1$, 23) 9άρα.

Κάθε ένας από τους 23 παραπάνω ταινιοδρόμους, αποτελεί αυτοτελές σύστημα και για να θεωρείται ότι ολοκληρώθηκαν οι εργασίες σε καθένα απ' αυτές, πρέπει να έχουν γίνει σε μηνιαία βάση οι απαραίτητες.

α. Αντικαταστάσεις ραούλων
β. Αντικαταστάσεις ελαστικών ποδιών
γ. Λιπάνσεις – αλλαγή λαδιών σε όλες τις θέσεις του ταινιοδρόμου.

Οι εργασίες αυτές θα επιμετρώνται και θα πληρώνονται σύμφωνα με το κονδύλιο Νο7 του τιμολογίου προσφοράς.

Δ.2.2 ΑΕΡΟΣΥΜΠΙΕΣΤΕΣ ΤΕΦΡΑΣ:

Οι εγκατεστημένοι ανεμιστήρες ή αεροσυμπιεστές ανά Μονάδα που απαιτούν αλλαγή φίλτρων είναι οι παρακάτω:

ΜΟΝΑΔΑ Ι:
- Ανεμιστήρες καναλιών Μ126, Μ127, Μ101, Μ102
- Ανεμιστήρες Air lift: Μ105, Μ106
- Ανεμιστήρες LUVO: Μ103, Μ104
- Α/Σ ανάδευσης ιπτάμενης τέφρας: Μ107, Μ108, Μ109

ΜΟΝΑΔΑ ΙΙ:
- Ανεμιστήρες καναλιών Μ226, Μ227, Μ201, Μ202
- Ανεμιστήρες Air lift: Μ205, Μ206
- Ανεμιστήρες LUVO: Μ203, Μ204
- Α/Σ ανάδευσης ιπτάμενης τέφρας: Μ207, Μ208, Μ209

ΜΟΝΑΔΑ ΙΙΙ:
- Ανεμιστήρες καναλιών Μ326, Μ327, Μ301, Μ302
- Ανεμιστήρες Air lift: Μ305, Μ306
- Ανεμιστήρες LUVO: Μ303, Μ304
- Α/Σ ανάδευσης ιπτάμενης τέφρας: Μ307, Μ308, Μ309

ΜΟΝΑΔΑ ΙV:
- Ανεμιστήρες καναλιών Μ426, Μ427, Μ401, Μ402
- Ανεμιστήρες Air lift: Μ405, Μ406
- Ανεμιστήρες LUVO: Μ403, Μ404
- Α/Σ ανάδευσης ιπτάμενης τέφρας: Μ407, Μ408, Μ409

ΜΟΝΑΔΑ V:
- Εξαεριστήρας σιλό ιπτάμενης τέφρας: ΕΤΗ10 ΑΝ011 και ΑΝ021
- Α/Σ φίλτρων σιλό ιπτάμενης τέφρας: ΕΤΡ80 ΑΝ001 και ΑΝ002
- Α/Σ Air lift: ΕΤΡ71 ΑΝ001 και ΑΝ002 και ΕΤΡ72 ΑΝ001 και ΑΝ002
- Α/Σ LUVO: ΕΤΡ30 ΑΝ001 και ΑΝ002 και ΕΤΡ40 ΑΝ001 και ΑΝ002
- Α/Σ καπνοδόχου: ΕΤΡ50 ΑΝ001 και ΑΝ002
- Α/Σ δικλείδων καναλιών: ΕΤΡ91 ΑΝ001, ΕΤΡ92 ΑΝ001
- Α/Σ ανάδευσης σιλό: ΕΤΡ60 ΑΝ001, ΑΝ002, ΑΝ003

Για κάθε Μονάδα το σύνολο των ανεμιστήρων - Α/Σ αποτελεί αυτοτελές σύστημα και για να θεωρείται ότι ολοκληρώθηκαν οι εργασίες σε κάθε αυτοτελές σύστημα θα πρέπει να έχουν καθαριστεί ή αντικατασταθεί σε μηνιαία βάση τα φίλτρα σε όλους τους Α/Σ ή ανεμιστήρες της Μονάδας.
Η απαίτηση για καθαρισμό – ξεφύσημα με αέρα ή αντικατάσταση ενός φίλτρου θα καθορίζεται από τη ΔΕΗ.
Οι εργασίες αυτές θα επιμετρώνται και θα πληρώνονται σύμφωνα με το κονδύλιο Νο8 του τιμολογίου προσφοράς.

Δ.2.3 ΜΗΧΑΝΟΛΟΓΙΚΟΣ ΕΞΟΠΛΙΣΜΟΣ:

Α. Γρασσάρισμα – λίπανση ή αντικατάσταση λαδιών:

Υπάρχουν συνολικά 11 εγκατεστημένα τεμάχια εξοπλισμού που απαιτούν γρασσάρισμα κουζινέτων και αλλαγή λαδιών μειωτήρων και κόμπερ και είναι τα παρακάτω:

1) Υγραντές – κοχλίες: Μ117, Μ118, Μ114, Μ115
2) Υγραντές – κοχλίες: Μ217, Μ218, Μ214, Μ215
3) Υγραντές – κοχλίες: Μ317, Μ318, Μ314, Μ315
4) Υγραντές – κοχλίες: Μ417, Μ418, Μ414, Μ415
5) Υγραντές: ΕΤΗ11 ΑΜ021 – ΑΜ031, ΕΤΗ12 ΑΜ021 – ΑΜ031
6) Απαερωτές Μονάδων Ι/ΙΙ
7) Απαερωτές Μονάδων ΙΙΙ/ΙV
8) Απαερωτές Μονάδας V

9) Η/Φ V Μονάδας: κουζινέτα ανέμων
10) Θολωτές βαλβίδες νέων Η/Φ και κοχλίες εναλλακτών Μονάδων I/II
11) Θολωτές βαλβίδες νέων Η/Φ και κοχλίες εναλλακτών Μονάδων III/IV

Κάθε ένα από τα 11 παραπάνω τεμάχια αποτελεί αυτοτελές σύστημα και για να θεωρείται ότι ολοκληρώθηκαν οι εργασίες σε καθένα απ΄αυτά πρέπει να έχουν γίνει σε μηνιαία βάση οι απαραίτητες λιπάνσεις – αλλαγές λαδιών σε διάφορες θέσεις των.

Οι εργασίες αυτές θα επιμετρώνται και θα πληρώνονται σύμφωνα με το κονδύλιο Νο9 του τιμολογίου προσφοράς.

Β. Γενικές μηχανολογικές εργασίες συστήματος Τέφρας:

α. Αντικατάσταση φθαρμένων ξέστρων των Τ/Δ συστήματος Τέφρας.

Οι εργασίες αυτές περιλαμβάνουν:

- Αποσυναρμολόγηση των παλαιών ξέσρων και μεταφορά τους σε χώρο που θα υποδεικνύεται από Υπηρεσιακό παράγοντα του Σταθμού.
- Παραλαβή από το Συνεργείο τέφρας των αντίστοιχων καινούργιων τμημάτων ξέστρων και μεταφορά τους στη θέση αντικατάστασης.
- Επιμελής καθορισμός των επιμέρους στοιχείων συναρμολόγησης των ξέστρων (κοχλίες, λάμες, ντίζες, κλπ).
- Εκτέλεση όλων των προπαρασκευαστικών εργασιών για την έντεχνη συναρμολόγηση των καινούργιων ξέστρων (π.χ. διάνοιξη οπών στα καινούργια τμήματα).
- Συναρμολόγηση των καινούργιων ξέστρων.

Η συχνότητα εκτέλεσης των παραπάνω εργασιών θα καθορίζεται από τη ΔΕΗ, ανάλογα με την κατάσταση των ξέστρων.

Οι εργασίες αυτές θα επιμετρώνται και θα πληρώνονται σύμφωνα με το κονδύλιο Νο10α.

β. Αντικατάσταση σακκοφίλτρων απαερωτών σιλό τέφρας.

Η ανάγκη αντικατάστασης των σακκοφίλτρων υφίσταται όταν τρυπήσουν με αποτέλεσμα διαφυγή τέφρας στο περιβάλλων.

Οι εργασίες αντικατάστασης περιλαμβάνουν:

– Αποσυναρμολόγηση όλων των σακκόφιλτρων, προκειμένου να γίνει έλεγχος της κατάστασης.

Ο έλεγχος αυτός γίνεται οπτικά για κάθε σακκόφιλτρο.

– Παραλαβή από το συνεργείο τέφρας ή την Αποθήκη του Σταθμού των νέων σακκόφιλτρων και μεταφορά τους στη θέση αντικατάστασης.

– Εκτέλεση όλων των προπαρασκευαστικών εργασιών για την έντεχνη συναρμολόγηση των σακκόφιλτρων.

– Συναρμολόγηση των σακκόφιλτρων.

Σημειώνεται ότι την ευθύνη για τον έλεγχο και τη διαπίστωση του αριθμού των σακκόφιλτρων που χρήζει αντικατάστασης την έχει ο Ανάδοχος.

Έτσι σε περίπτωση που μετά τη συναρμολόγηση διαπιστωθεί και πάλι διαφυγή τέφρας, το κόστος για την αποκατάσταση θα βαρύνει τον Ανάδοχο.

Οι εργασίες θα επιμετρώνται και θα πληρώνονται σύμφωνα με το κονδύλιο Νο10β και θα περιλαμβάνουν όλα τα τεμάχια σακκοφίλτρων που χρειάστηκε να αποσυναρμολογηθούν.

γ. Αντικατάσταση ρουλεμάν κουζινέτων απαερωτή.

Στη συγκεκριμένη εργασία περιλαμβάνονται όλες οι εργασίες που απαιτούνται να εκτελεστούν για την αντικατάσταση των ρουλεμάν στα κουζινέτα του απαερωτή.

Ενδεικτικά οι εργασίες που πρέπει να εκτελεστούν είναι οι παρακάτω:

- Αποσύνδεση των καλωδίων του Κ/Ν του απαερωτή.
- Εξάρμωση του κινητήριου συγκροτήματος Κ/Ν κόμπλερ του απαερωτή.
- Αφαίρεση των κοχλιών συγκράτησης των εδράνων (κουζινέτων) του απαερωτή.

- Αφαίρεση των παλιών ρουλεμάν και συναρμολόγηση των νέων που θα παραληφθούν από το Συνεργείο τέφρας.
- Επανατοποθέτηση των κουζινέτων.

Για τα παραπάνω θα πρέπει να δοθεί ιδιαίτερη προσοχή στην ευθυγράμμιση του άξονα για την οποία θα πρέπει να διασφαλίζεται η καθετότητα του άξονα με τα κουζινέτα.
Η σωστή ευθυγράμμιση θα ελέγχεται από τη σωστή θέση του ρουλεμάν μέσα στα κουζινέτα.
Οι συγκεκριμένες εργασίες αυτές θα επιμετρώνται και θα πληρώνονται σύμφωνα με το κονδύλιο Νο10γ.

δ. Αντικατάσταση κεφαλών πτερυγίων υγραντών μεταφοράς τέφρας.

Ενδεικτικά οι εργασίες που πρέπει να εκτελεστούν είναι οι παρακάτω:

- Αφαίρεση των κοχλιών συγκράτησης των κεφαλών των πτερυγίων, προκειμένου να απομακρυνθεί η προς αντικατάσταση κεφαλή λόγω φθοράς της.
- Μεταφορά της αντικατασταθείσας κεφαλής σε χώρο που θα υποδειχθεί από υπηρεσιακό παράγοντα του Σταθμού.
- Παραλαβή της νέας κεφαλής από την αποθήκη του Σταθμού ή από το συνεργείο τέφρας και μεταφορά της στον υγραντή όπου θα τοποθετηθεί.
- Συναρμολόγηση της νέας κεφαλής στο πτερύγιο του υγραντή.

Σημειώνεται ότι η συχνότητα και ο αριθμός των υπό αντικατάσταση κεφαλών θα καθορίζεται από τη ΔΕΗ, ανάλογα με την κατάσταστασή τους από άποψη φθοράς.
Οι παραπάνω εργασίες θα επιμετρώνται και θα πληρώνονται σύμφωνα με το κονδύλιο Νο10δ.

Δ.2.4. ΑΠΡΟΒΛΕΠΤΕΣ ΕΡΓΑΣΙΕΣ ΛΟΓΩ ΕΚΤΑΚΤΩΝ ΑΝΑΓΚΩΝ

Κατά την υλοποίηση της Σύμβασης, ενδέχεται να απαιτηθεί η εκτέλεση απρόβλεπτων Εργασιών, παρεμφερών αυτών που αναφέρονται στην Τεχνική Περιγραφή η πέραν των καθορισμένων στην παρούσα Τεχνική Περιγραφή, οι οποίες είτε για την αρτιότητα ή τη λειτουργικότητα της Σύμβασης είναι απαραίτητες για την αποπεράτωση του Έργου.
Οι υπόψη εργασίες αποτελούν αναπόσπαστο τμήμα της Σύμβασης και θα εκτελούνται υπό την επίβλεψη και ευθύνη του Αναδόχου, ο οποίος θα διαθέτει το απαιτούμενο προσωπικό, με δικό του εξοπλισμό και θα προβαίνει στην εκτέλεση τους σύμφωνα με τις απαιτήσεις της Σύμβασης.
Στην περίπτωση αυτή, η αμοιβή του Αναδόχου θα καθορίζεται με «Πρωτόκολλο τιμής μονάδας νέας εργασίας» που θα συμφωνείται και θα υπογράφεται από τα δυο μέρη, σύμφωνα με τα οριζόμενα στο άρθρο 25 παραγρ. 3,4,5 των Γενικών Όρων της Σύμβασης. Σε ενδεχόμενη διαφωνία για το τίμημα αυτών των εργασιών, θα εφαρμόζονται τα αναφερόμενα στο άρθρο 25 παραγρ. 6 των Γενικών Όρων της Σύμβασης με βάση στοιχεία που προκύπτουν από επιτόπια καθημερινή παρακολούθηση και σύνταξη σχετικού Πρωτοκόλλου λαμβάνοντας υπόψη τις τιμές μονάδας που καθορίζονται στο άρθρο α/α 13 του Τιμολογίου της Σύμβασης ανάλογα τη φύση των εργασιών, ανηγμένες σε ώρες απασχολούμενου προσωπικού ανά ειδικότητα και αριθμό.

Δ.3 ΑΝΑΛΥΣΗ ΕΡΓΑΣΙΩΝ

Δ.3.1. Αλλαγή φθαρμένων ραούλων:

1. Σε κάθε ταινιόδρομο η εκάστοτε ποσότητα ραούλων προς αντικατάσταση θα υποδεικνύεται στον Ανάδοχο από αρμόδιο υπάλληλο της Επιχείρησης. Ο Ανάδοχος θα σημειώνει (μαρκάρει) κατάλληλα τα προς αντικατάσταση ράουλα για την αποφυγή τυχόν λαθών.

Ο Ανάδοχος θα διαθέτει τον απαραίτητο εξοπλισμό για την πλήρη εκτέλεση της εργασίας, όπως αυτοκινούμενο όχημα, μηχανικό εξοπλισμό κ.λ.π.

2. Στην συγκεκριμένη εργασία περιλαμβάνονται τα εξής:

- Παραλαβή από την Αποθήκη του Σταθμού καινούργιων ραούλων, κατάλληλου τύπου στην προβλεπόμενη ποσότητα και μεταφορά τους επιτόπου στην εγκατάσταση.

- Εκτέλεση όλων των απαιτούμενων προπαρασκευαστικών εργασιών για την ασφαλή και έντεχνη αντικατάσταση των ραούλων (π.χ. αποτάνυση ιμάντων του ταινιοδρόμου, ανύψωση ιμάντων τοπικά εφόσον απαιτείται κ.λ.π.).
- Σταδιακή αποσυναρμολόγηση των παλιών ραούλων στις θέσεις τους στην εγκατάσταση.
- Επιμελής καθαρισμός των επιμέρους στοιχείων συναρμολόγησης των ραούλων (ασφάλειες, δαχτυλίδια κ.λ.π.).
- Σταδιακή συναρμολόγηση των καινούργιων ραούλων στις θέσεις τους στην εγκατάσταση.
- Επαναφορά στην αρχική τους θέση των ιμάντων των ταινιοδρόμων (εφόσον απαιτήθηκαν παρεμβάσεις για την έντεχνη εκτέλεση των εργασιών).
- Δοκιμαστική εκκίνηση του ταινιοδρόμου με μέριμνα της ΔΕΗ και παρουσία του Αναδόχου, προκειμένου να διαπιστωθεί η καλή του λειτουργία.
- Μεταφορά των παλιών ραούλων στο χώρο ″Scrap″ του Σταθμού ή σε άλλο χώρο εντός της περίφραξής του (που θα υποδειχθεί από το εντεταλμένο προσωπικό του Σταθμού), εφαρμόζοντας τις υπάρχουσες οδηγίες και διαδικασίες της Επιχείρησης (συμπλήρωση Δελτίου Επιστροφής υλικών προς εκποίηση κ.λ.π.).

3. Κατά την αποσυναρμολόγηση των παλιών ραούλων απαγορεύεται η χρήση οξυγονοκοπής. Επίσης σημειώνεται ότι τυχόν επεμβάσεις μικρής έκτασης στα καινούργια ράουλα για την έντεχνη συναρμολόγησή τους, θα πραγματοποιούνται από τον Ανάδοχο χωρίς πρόσθετη χρέωση.

4.Ο Ανάδοχος είναι υποχρεωμένος να οργανώνει την εργασία με τέτοιο τρόπο ώστε να μπορεί να παραδώσει προς λειτουργία τον ταινιόδρομο όπου είναι εγκατεστημένος το πολύ εντός δύο ωρών από τη στιγμή που θα του ζητηθεί από την Επιχείρηση για την αντιμετώπιση τυχούσας έκτακτης κατάστασης.

Δ.3.2. Αντικατάσταση φθαρμένων ή και ρύθμιση ελαστικών ποδιών στις χοάνες των ταινοδρόμων.

Στην συγκεκριμένη εργασία περιλαμβάνονται τα εξής:

- Η αποσυναρμολόγηση των παλιών ποδιών και η μεταφορά τους σε χώρο που θα υποδεικνύεται από το εντεταλμένο προσωπικό της Επιχείρησης.
- Η παραλαβή από την αποθήκη του Σταθμού των αντίστοιχων καινούργιων τμημάτων.
- Ο επιμελής καθαρισμός των επιμέρους στοιχείων συναρμολόγησης και ρύθμισης ποδιών (κοχλίες, λάμες κ.λ.π.).
- Η συναρμολόγηση των καινούργιων τμημάτων ποδιών και ρύθμισή τους (είτε με παλιά, είτε με καινούργια στοιχεία σύνδεσης – ρύθμισης).
- Ρύθμιση μόνο στις ποδιές των ταινιοδρόμων, χωρίς αντικατάσταση των παλιών με καινούργια.

Δ.3.3 Λίπανση ταινιοδρόμων Τέφρας

1. Τ/Δ 3α – 3β

α) Λίπανση με γράσσο των τυμπάνων, κάθε μήνα.
Ποσότης: μέχρι εξόδου καθαρού

β) Αλλαγή λαδιού μειωτήρων, με VG 320 synth κάθε 5000 h
Ποσότης: 240 λίτρα έκαστος

γ) Αλλαγή λαδιού υδραυλικού κόμπλερ με HYDRAULIC 32, κάθε 10000 h
Ποσότης: 40 λίτρα έκαστος

2. Τ/Δ 7α – 7β

α) Λίπανση με γράσσο των τυμπάνων, κάθε μήνα.
Ποσότης: μέχρι εξόδου καθαρού

β) Αλλαγή λαδιού μειωτήρων, με VG 320 synth κάθε 5000 h
Ποσότης: 80 λίτρα έκαστος

γ) Αλλαγή λαδιού υδραυλικού κόμπλερ με HY DRAULIC 32, κάθε 10000 h
Ποσότης: 40 λίτρα έκαστος

3. Τ/Δ 6α – 6β

α) Λίπανση με γράσσο των τυμπάνων, κάθε μήνα.
Ποσότης: μέχρι εξόδου καθαρού

β) Αλλαγή λαδιού μειωτήρων, με ΤΙΤΑΝΟΥΣ 320 κάθε 5000 h
Ποσότης: 24 λίτρα έκαστος

4. Τ/Δ 10α – 10β

α) Λίπανση με γράσσο των τυμπάνων, κάθε μήνα.
Ποσότης: μέχρι εξόδου καθαρού

β) Αλλαγή λαδιού μειωτήρων, με VG 320 synth κάθε 5000 h
Ποσότης: 19 λίτρα έκαστος

5. Τ/Δ 1Α - 2Α -1Α1

α) Λίπανση με γράσσο των τυμπάνων, κάθε μήνα.
Ποσότης: μέχρι εξόδου καθαρού

β) Αλλαγή λαδιού μειωτήρων, με ΤΙΤΑΝΟΥΣ 320 synth κάθε 5000 h
Ποσότης: 6 λίτρα, 9 λίτρα και 6 λίτρα αντίστοιχα

6. Τ/Δ 1Β – 2Β -1Β1

α) Λίπανση με γράσσο των τυμπάνων, κάθε μήνα.
Ποσότης: μέχρι εξόδου καθαρού

β) Αλλαγή λαδιού μειωτήρων, με ΤΙΤΑΝΟΥΣ 320 synth κάθε 5000 h
Ποσότης: 6 λίτρα, 9 λίτρα και 6 λίτρα αντίστοιχα

7. Τ/Δ 4Α - 5Α - 4Α1

α) Λίπανση με γράσσο των τυμπάνων, κάθε μήνα.
Ποσότης: μέχρι εξόδου καθαρού

β) Αλλαγή λαδιού μειωτήρων, με ΤΙΤΑΝΟΥΣ 320 synth κάθε 5000 h
Ποσότης: 6 λίτρα, 9 λίτρα και 6 λίτρα αντίστοιχα

8. Τ/Δ 4Β – 5Β – 4Β1

α) Λίπανση με γράσσο των τυμπάνων, κάθε μήνα.
Ποσότης: μέχρι εξόδου καθαρού

β) Αλλαγή λαδιού μειωτήρων, με ΤΙΤΑΝΟΥΣ 320 synth κάθε 5000 h
Ποσότης: 6 λίτρα, 9 λίτρα και 6 λίτρα αντίστοιχα

9. Τ/Δ 8Α - 9Α - 8Α1

α) Λίπανση με γράσσο των τυμπάνων, κάθε μήνα.
Ποσότης: μέχρι εξόδου καθαρού

β) Αλλαγή λαδιού μειωτήρων, με VG 460 για την 8Α, VG 320 synth για την 9Α και VG 460 synth για την 8Α1 κάθε 5000 h
Ποσότης: 3 λίτρα, 24 λίτρα και 3 λίτρα αντίστοιχα

Δ.3.4 Αλλαγή φίλτρων Α/Σ Τέφρας

Τα φίλτρα σε μορφή ρολού θα διατίθενται από τη ΔΕΗ.

Θα γίνεται εξάρμωση του παλιού φίλτρου, θα κόβεται το καινούργιο στις διαστάσεις που απαιτείται και στη συνέχεια θα γίνεται η τοποθέτησή του.

Δ.3.5 Λίπανση μηχανολογικού εξοπλισμού συστήματος Τέφρας

1. Υγραντές - κοχλίες Μ117, Μ118, Μ114, Μ115

α) Λίπανση με γράσσο των κουζινέτων κάθε μήνα.
Ποσότης: μέχρι εξόδου καθαρού

β) Αλλαγή λαδιού μειωτήρων με ΤΙΤΑΝΟΥΣ 320 κάθε 5000 h για τους Μ117, Μ118, Μ114 και κάθε 10000 h για το Μ115
Ποσότης: 60 λίτρα για τους Μ117 και Μ118, 16 λίτρα για το Μ114 και 2 λίτρα για το Μ115

2. Υγραντές - κοχλίες Μ217, Μ218, Μ214, Μ215

α) Λίπανση με γράσσο των κουζινέτων κάθε μήνα.
Ποσότης: μέχρι εξόδου καθαρού

β) Αλλαγή λαδιού μειωτήρων με ΤΙΤΑΝΟΥΣ 320 κάθε 5000 h για τους Μ217, Μ218, Μ214 και κάθε 10000 h για το Μ215
Ποσότης: 60 λίτρα για τους Μ217 και Μ218, 16 λίτρα για το Μ214 και 2 λίτρα για το Μ215

3. Υγραντές - κοχλίες Μ317, Μ318, Μ314, Μ315

α) Λίπανση με γράσσο των κουζινέτων κάθε μήνα.
Ποσότης: μέχρι εξόδου καθαρού

β) Αλλαγή λαδιού μειωτήρων με ΤΙΤΑΝΟΥΣ 320 κάθε 5000 h για τους Μ317, Μ318, Μ314 και κάθε 10000 h για το Μ315
Ποσότης: 60 λίτρα για τους Μ317 και Μ318, 16 λίτρα για το Μ314 και 2 λίτρα για το Μ315

4. Υγραντές - κοχλίες Μ417, Μ418, Μ414, Μ415

α) Λίπανση με γράσσο των κουζινέτων κάθε μήνα.
Ποσότης: μέχρι εξόδου καθαρού

β) Αλλαγή λαδιού μειωτήρων με ΤΙΤΑΝΟΥΣ 320 κάθε 5000 h για τους Μ417, Μ418, Μ414 και κάθε 10000 h για το Μ415
Ποσότης: 60 λίτρα για τους Μ417 και Μ418, 16 λίτρα για το Μ414 και 2 λίτρα για το Μ415

5. Υγραντές ΕΤΗ11 ΑΜ021 - ΑΜ031, ΕΤΗ12 ΑΜ021 – ΑΜ031

α) Λίπανση με γράσσο των κουζινέτων κάθε μήνα.
Ποσότης: μέχρι εξόδου καθαρού

β) Αλλαγή λαδιού μειωτήρων με VG 460 κάθε 5000 h
Ποσότης: 60 λίτρα έκαστος

6. Απαερωτές Μονάδων Ι/ΙΙ
Λίπανση με γράσσο των κουζινέτων κάθε μήνα.
Ποσότης: μέχρι εξόδου καθαρού

7. Απαερωτές Μονάδων ΙΙΙ/ΙV
Λίπανση με γράσσο των κουζινέτων κάθε μήνα.
Ποσότης: μέχρι εξόδου καθαρού

8. Απαερωτές Μονάδας V
Λίπανση με γράσσο των κουζινέτων κάθε μήνα.
Ποσότης: μέχρι εξόδου καθαρού

9. Ανέμες Μονάδας V
Λίπανση με γράσσο των κουζινέτων κάθε μήνα.
Ποσότης: μέχρι εξόδου καθαρού

10. Θολωτές βαλβίδες νέων Η/Φ και κοχλίες εναλλακτών Μονάδων Ι/ΙΙ
Λίπανση με γράσσο των θολωτών βαλβίδων κάθε τρίμηνο.
Ποσότης: μέχρι εξόδου καθαρού

11. Θολωτές βαλβίδες νέων Η/Φ και κοχλίες εναλλακτών Μονάδων ΙΙΙ/ΙV
Λίπανση με γράσσο των θολωτών βαλβίδων κάθε τρίμηνο.
Ποσότης: μέχρι εξόδου καθαρού

Ε ΓΕΝΙΚΕΣ ΕΠΙΣΗΜΑΝΣΕΙΣ

Για τα παραπάνω **<u>αυτοτελή συστήματα</u>** των παραγράφων Γ.2.1, Γ.2.2 & Δ.2.1 επισημαίνονται τα εξής:

α) Η συχνότητα εκτέλεσης και η εκάστοτε έκταση της εργασίας σε ότι αφορά στην αντικατάσταση ραούλων και ελαστικών ποδιών, θα καθορίζεται από τη ΔΕΗ, ανάλογα με την κατάσταση των ραούλων και των ελαστικών ποδιών σε κάθε αυτοτελές σύστημα.
Η μέγιστη μηνιαία ποσότητα ραούλων που μπορεί να απαιτηθεί για αλλαγή είναι 400 ράουλα, με μια απόκλιση της τάξης του 20%.
Η μέγιστη μηνιαία ποσότητα ελαστικής ποδιάς που μπορεί να απαιτηθεί για αλλαγή είναι 300 μέτρα, με μια απόκλιση της τάξης του 20%.

Σε περίπτωση που η συνολική μηνιαία ποσότητα των ραούλων ή των ελαστικών ποδιών που απαιτήσει η Επιχείρηση να αλλαχτεί είναι μικρότερη από τη μέγιστη, η εργασία θα θεωρείται ότι εκτελέστηκε.

Σε περίπτωση που η συνολική μηνιαία ποσότητα των ραούλων ή των ελαστικών ποδιών που απαιτήσει η Επιχείρηση να αλλαχτεί είναι μεγαλύτερη από τη μέγιστη, η επιπλέον ποσότητα θα επιμετρείται και θα επιμετρείτε και θα πληρώνεται από το κονδύλιο No13.

β) Η συχνότητα εκτέλεσης της εργασίας λίπανσης – αλλαγής λαδιών θα καθορίζεται από τη ΔΕΗ, λαμβάνοντας υπόψη τις ώρες λειτουργίας για κάθε αυτοτελές σύστημα και τις απαιτήσεις του κατασκευαστή.

Στα items No4 και No7 του προϋπολογισμού οι λιπάνσεις αντιστοιχούν στο 1/5 του συνολικού κονδυλίου του κάθε item. Εάν η λίπανση απαιτηθεί και γίνει σε 8 ή λιγότερα συστήματα (ταινιδρόμους) μηνιαίως, τότε η εργασία θα αποζημιώνεται με το μισό του αντίστοιχου κονδυλίου της λίπανσης.

Εάν η λίπανση απαιτηθεί και γίνει σε 9 μέχρι 15 συστήματα (ταινιοδρόμους) μηνιαίως, τότε η εργασία θα αποζημιώνεται με όλο το κονδύλιο της λίπανσης του αντίστοιχου item.

Εάν η λίπανση απαιτηθεί και γίνει σε περισσότερα από 15 συστήματα μηνιαίως, τότε η επιπλέον εργασία θα πληρώνεται από το κονδύλιο No13.

Στο item No5 του προϋπολογισμού οι λιπάνσεις αντιστοιχούν στο 1/3 του συνολικού κονδυλίου του κάθε item (του κάθε συστήματος).

Η εργασία θα αποζημιώνεται για κάθε σύστημα, εφόσον εκτελεστή.

γ) Σε περίπτωση που απαιτηθεί εκτάκτως αλλαγή ποδιάς ή ραούλων ή λαδιών ή λίπανση εξοπλισμού οποιαδήποτε ώρα εκτός του κανονικού ωραρίου, ο Ανάδοχος οφείλει να εκτελέσει την εργασία, η οποία θα πληρώνεται από το κονδύλιο No13 σύμφωνα με την παράγραφο Γ 4.7.

Σε τέτοια περίπτωση ο Ανάδοχος υποχρεούται να εγκατασταθεί επιτόπου του έργου και να προβεί στην έναρξη των εργασιών το πολύ εντός τριών ωρών από την ειδοποίησή του οποιαδήποτε ώρα του 24ωρου, οποιασδήποτε ημέρας (αργίας ή όχι).

δ) Οι εργασίες των παραγράφων Γ.2.1, Γ.2.2, Γ.2.3, Δ.2.1, Δ.2.2 & Δ.2.3 θα εκτελούνται τις εργάσιμες μέρες, αλλά και τα Σαββατοκύριακα, (εκτός των επίσημων αργιών), ώστε να ολοκληρωθεί ο μηνιαίος στόχος συντήρησης κάθε συστήματος και με κανονικό ωράριο εργασίας από $7^{00} \div 15^{00}$.

Το Σάββατο όμως, καθώς και την Κυριακή η ποσότητα των εργασιών θα είναι το ½ εκείνης που αντιστοιχεί σε μια εργάσιμη μέρα.

Συγκεκριμένα:

- Η μέγιστη ποσότητα εργασιών κάθε εργάσιμη ημέρα (από Δευτέρα έως Παρασκευή) θα αφορά σε εργασίες τεσσάρων αυτοτελών συστημάτων και η ελάχιστη ποσότητα σε εργασίες δύο αυτοτελών συστημάτων.
- Η μέγιστη ποσότητα εργασιών κάθε Σάββατο και κάθε Κυριακή θα αφορά σε εργασίες δύο αυτοτελών συστημάτων και η ελάχιστη ποσότητα σε εργασίες ενός αυτοτελούς συστήματος.
- Σε περίπτωση που κάποια ημέρα ή Σαββατοκύριακο απαιτηθεί μεγαλύτερη ποσότητα εργασιών από τη μέγιστη, τότε η επιπλέον ποσότητα θα επιμετρείται και θα πληρώνεται από το κονδύλιο No13.

Οι εργασίες αυτές θα επιμετρώνται και θα πληρώνονται σύμφωνα με το κονδύλιο No11 του τιμολογίου προσφοράς (στο οποίο συμπεριλαμβάνεται και νόμιμη προσαύξηση)

ε) Στα κονδύλια των items No4, 5, 6, 7, 8, 9, 10 του προϋπολογισμού, περιλαμβάνονται και τυχόν βοηθητικές εργασίες επισκευής δικτύων σωληνώσεων και μεταλλικών κατασκευών στα αυτοτελή συστήματα και στο μηχανολογικό εξοπλισμό των Συστημάτων Λιγνίτη – Τέφρας που αναφέρονται στα συγκεκριμένα items.

ΓΕΝΙΚΕΣ ΥΠΟΧΡΕΩΣΕΙΣ ΤΟΥ ΑΝΑΔΟΧΟΥ ΣΤΟ ΕΡΓΟ

1. Όλες οι προαναφερόμενες εργασίες όπως αυτές περιγράφονται στην τεχνική Περιγραφή, θα πραγματοποιούνται με ευθύνη του Αναδόχου και ως προς το θέμα της ασφάλειας του προσωπικού του κατά τη διάρκεια της εκτέλεσής τους (ασφαλής πρόσβαση και παραμονή στους χώρους εργασίας, ασφαλείς μέθοδοι εργασίας, χρήση ατομικών μέσων προστασίας, τήρηση των υπό των νόμων προβλεπομένων κανονισμών εκτέλεσης κάθε εργασίας κ.λ.π.).
2. **Για το συντονισμό και τον έλεγχο όλων των εργασιών που αναφέρονται στην Τεχνική Περιγραφή, ο Ανάδοχος υποχρεούται να απασχολεί καθ' όλη τη διάρκεια εκτέλεσης των εργασιών με δική του δαπάνη υπεύθυνο επικεφαλής επίβλεψης (επί τόπου του έργου), ο ορισμός του οποίου θα αποτελεί προϋπόθεση υπογραφής του Πρωτοκόλλου Εγκατάστασης.**
   Ο εν λόγω επικεφαλής θα βρίσκεται όλες τις μέρες και ώρες στις οποίες θα εκτελούνται εργασίες, θα συντονίζει, θα ελέγχει τις εργασίες και τους εργαζόμενους, θα αιτεί τις άδειες εργασίας όταν απαιτούνται προκειμένου να εφαρμοστεί ο κανονισμός έκδοσης των Αδειών Εργασίας, θα επικοινωνεί για οποιοδήποτε θέμα με τον επικεφαλής του Συστήματος Λιγνίτη ή με τον Εντεταλμένο Μηχανικό ή με το Μηχανικό Υπηρεσίας του Σταθμού και γενικά θα φροντίζει για όλα τα απαραίτητα μέτρα ασφαλείας που απαιτούνται σύμφωνα με τη νομοθεσία και τα υπάρχοντα Σ.Α.Υ.
3. Ο Ανάδοχος υποχρεούται κάθε υλικό (αναλώσιμο ή μη, εξοπλισμό κ.λ.π.) που εισάγει ή εξάγει από το Σταθμό να το έχει αναγράψει σε δελτία αποστολής αναλυτικά. Πριν την εκφόρτωση ή τη φόρτωση των υλικών θα πρέπει να ειδοποιείται ο Εντεταλμένος Μηχανικός της ΔΕΗ ο οποίος θα υπογράφει το δελτίο αποστολής (αφού παραβρίσκεται κατά το στάδιο της φόρτωσης η εκφόρτωσης των υλικών) και θα κρατάει αντίγραφο. Ένα δεύτερο αντίγραφο υπογεγραμμένο και από τον Εντεταλμένο Μηχανικό της ΔΕΗ θα παραδίδεται από τον Ανάδοχο στην Πύλη του Σταθμού. Η ΔΕΗ έχει το δικαίωμα να ζητήσει την πρόσθετη σήμανση των υλικών και εργαλείων του Αναδόχου εάν έχουν πλημμελώς επισημανθεί και μετά να του επιτραπεί να τα εγκαταστήσει στο Σταθμό.
   Η φύλαξη όλων των υλικών και εργαλείων του Αναδόχου θα γίνεται με μέριμνα και ευθύνη του ίδιου. Η είσοδος και έξοδος των υλικών και εργαλείων προς και από τον ΑΗΣ θα γίνεται κατά τις εργάσιμες μέρες και ώρες.
4. Για τις εργασίες των παραγράφων Γ.2.1 - Γ.2.2 - Γ.2.3 – Δ.2.1 – Δ.2.3, οι θέσεις λίπανσης και η συχνότητα είναι ενδεικτικές. Ο Ανάδοχος υποχρεούται να συνεργάζεται για τις εργασίες αυτές με τον Εργοδηγό του Συστήματος και η δ) λίπανση θα γίνεται σύμφωνα με τα περιγραφόμενα στις παραγράφους αλλά και με τις υποδείξεις και το πρόγραμμα της Επιχείρησης.
5. Ο Ανάδοχος θα παραδίνει κάθε μήνα στον Εντεταλμένο Μηχανικό της Επιχείρησης τα παρακάτω Πρωτόκολλα, σύμφωνα με τα συνημμένα αντίστοιχα Πρωτόκολλα:
   α) Μηνιαίο Πρωτόκολλο Αλλαγής Ραούλων: σ' αυτό θα φαίνονται τα είδη και η ποσότητα ραούλων που αντικαταστήθηκαν.
   β) Μηνιαίο Πρωτόκολλο Εργασιών Λίπανσης: σ' αυτό θα φαίνονται οι Τ/Δ, τα τμήματα του εξοπλισμού που λιπάνθηκαν ή στα οποία έγινε αλλαγή λαδιού και η ποσότητα λιπαντικού που χρησιμοποιήθηκε.
   γ) Μηνιαίο Πρωτόκολλο αλλαγής στεγανοποιητικών χοανών (ποδιών): σ' αυτό θα φαίνονται για κάθε ταινιόδρομο το συνολικό μήκος ελαστικής ποδιάς που αλλάχθηκε.
6. Ο Ανάδοχος οφείλει να καταγράφει στο Ημερολόγιο του Έργου κάθε μέρα μεταξύ των άλλων τον αριθμό και τον κωδικό των ράουλων που άλλαξε, καθώς και τα μέτρα ελαστικής ποδιάς που τυχόν άλλαξε.
7. Κάθε Πέμπτη θα παραδίδει στην Επιβλέπουσα Υπηρεσία το πρόγραμμα Εργασιών προληπτικής συντήρησης της επόμενης εβδομάδας, το οποίο θα συντάσσεται από τον Επιβλέποντα Μηχανικό του Έργου σε συνεργασία με τον εργοδηγό του Συστήματος Λιγνίτη και Τέφρας και τον Επιβλέποντα Μηχανικό του Αναδόχου.

8. **Για όλες τις εργασίες του συγκεκριμένου έργου, επισημαίνεται ότι θα πρέπει να εκδίδονται, όπου απαιτείται για λόγους ασφαλείας, Άδειες Εργασίας, κατόπιν αίτησης του Αναδόχου και να τηρούνται αυστηρά τα αναγραφόμενα στο ΣΑΥ του Έργου.**

ΠΙΝΑΚΑΣ 1

ΠΙΝΑΚΑΣ 1

ΠΙΝΑΚΑΣ ΤΑΙΝΙΟΔΡΟΜΩΝ ΑΗΣ ΑΓ. ΔΗΜΗΤΡΙΟΥ

Α/Α	ΤΑΙΝΙΑ	ΜΗΚΟΣ ΤΑΙΝΙΑΣ (ΜΕΤΡΑ)	ΠΛΑΤΟΣ ΤΑΙΝΙΑΣ (ΜΕΤΡΑ)	ΠΑΧΟΣ ΙΜΑΝΤΑ (ΧΙΛΙΟΣΤΑ)	ΤΥΠΟΣ ΙΜΑΝΤΑ	ΠΕΡΙΓΡΑΦΗ	ΕΙΔΟΣ ΣΥΓΚΟΛΛΗΣΗΣ
1	3Α	900	1400	18,6	ST 1000 / x 1400 10+5,4 HG	Υπαίθρια κεκλιμένη	ΘΕΡΜΗ
2	3Β	900	1400	18,6	-//-	-//-	-//-
3	7Α	610 615	1200	14	EP 800/ 4 1200 6+3 HG	Υπαίθρια οριζόντια	-//-
4	7Β	610	1200	14	-//-	-//-	-//-
5	6Α	228	1000	14	EP 800/ 4 1000 6+3 HG	-//-	-//-
6	6Β	228	1000	14	-//-	-//-	-//-
7	10Α	195	1200	14	EP 800/ 4 1200 6+3 HG	-//-	-//-
8	10Β	195	1200	14	-//-	-//-	-//-
9	1Α	39	500	9	EP 400/ 2 500 4+2 HG	Σκεπαστή κεκλιμένη	-//-
10	1Β	39	500	9	-//-	-//-	-//-
11	4Α	39	500	9	-//-	-//-	-//-
12	4Β	39	500	9	-//-	-//-	-//-
13	1Α1	33	500	9	-//-	-//-	-//-
14	1Β1	33	500	9	-//-	-//-	-//-
15	4Α1	33	500	9	-//-	-//-	-//-
16	4Β1	33	500	9	-//-	-//-	-//-
17	2Α	114	500	9	-//-	-//-	-//-
18	2Β	114	500	9	-//-	-//-	-//-
19	5Α	114	500	9	-//-	-//-	-//-
20	5Β	114	500	9	-//-	-//-	-//-
21	8Α	90	500	9	-//-	-//-	-//-
22	8Α1	50	500	9	-//-	-//-	-//-
23	9	145	500	9	-//-	-//-	-//-
24	Β.1	235,5	1800	19	ST 1000 / x 1800 10+5,4 M	Υπαίθρια κεκλιμένη	-//-
25	3.1	720	1800	19	-//-	Υπαίθρια οριζόντια	-//-
26	3.2	720	1800	19	-//-	-//-	-//-
27	4.1	1530	1800	19	-//-	-//-	-//-
28	4.2	1530	1800	19	-//-	-//-	-//-
29	4.3	1530	1800	19	-//-	-//-	-//-
30	5.1	560	1800	19	EP 1600/ 4 1800 8+3 M	-//-	-//-
31	5.2	560	1800	19	-//-	-//-	-//-
32	6.1	490	1800	19	-//-	Υπαίθρια κεκλιμένη	-//-
33	6.2	490	1800	19	-//-	-//-	-//-
34	ΠΑΡΑΛΑΒΗΣ ΑΠΟΛ. Α1-Α2-Α3	74	1600	16	EP 1000/ 4 1600 6+3 M	-//-	-//-
35	ΚΑΔΟΤΡΟΧΟΥ Α1-Α2-Α3	114	1600	16	-//-	-//-	-//-
36	7.1	27,5	1800	22	EP 1000/ 4 1800 9T+3T M	Σκεπαστή οριζόντια	-//-
37	7.2	27,5	1800	22	-//-	-//-	-//-
38	8.1	27,5	1800	22	-//-	-//-	-//-
39	8.2	30	1800	22	-//-	-//-	-//-
40	9.1	726	1800	22	ST 2000 x 1800 7+5 M	Σκεπαστή κεκλιμένη	-//-
41	9.2	726	1800	22	-//-	-//-	-//-
42	9.3	285	1800	22	-//-	Σκεπαστή οριζόντια	-//-
43	9.4	285	1800	22	-//-	-//-	-//-
44	9.5	230	1800	22	-//-	-//-	-//-
45	9.6	230	1800	22	-//-	-//-	-//-
46	10.1	137	2400	15,1	ST 1000/ x 2400 6+5 M	-//-	-//-
47	10.2	137	2400	15,1	-//-	-//-	-//-
48	10.3	137	2400	15,1	-//-	-//-	-//-
49	10.4	137	2400	15,1	-//-	-//-	-//-
50	10.5	76	2400	15,1	-//-	-//-	-//-
51	10.6	76	2400	9	-//-	-//-	-//-
52	ΤΑΙΝ. ΜΑΓΝ. 5.1	12	1600	9	EP 400/ 2 1600 4+2 M	-//-	ΨΥΧΡΗ
53	ΤΑΙΝ. ΜΑΓΝ. 5.2	12	1600	9	-//-	-//-	-//-
54	13.1	35	1400	11	EP 400/ 4 1400 4+2 M	-//-	-//-
55	13.2	35	1400	11	-//-	-//-	-//-
56	12άρα	25	1400	11	-//-	-//-	-//-

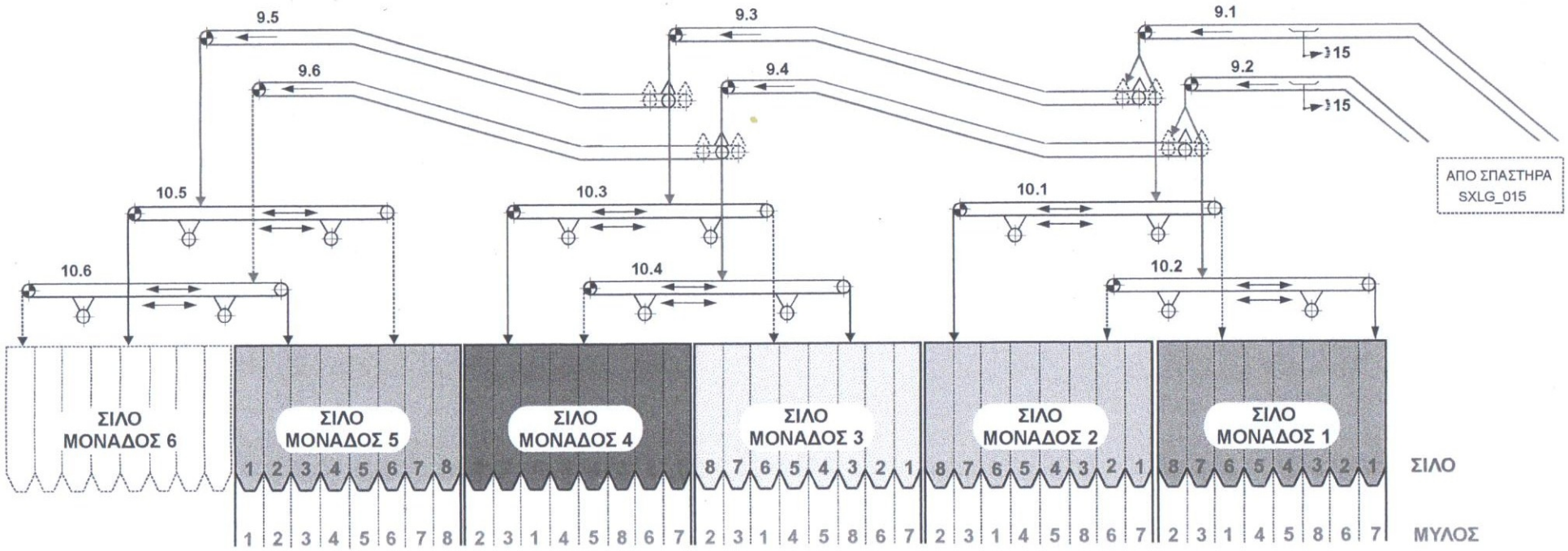

0PB41D001	ΤΑΙΝΙΑ 9.1
0PB42D001	ΤΑΙΝΙΑ 9.2
8PB41D001	ΤΑΙΝΙΑ 9.3
8PB42D001	ΤΑΙΝΙΑ 9.4
5PB41D001	ΤΑΙΝΙΑ 9.5
5PB42D001	ΤΑΙΝΙΑ 9.6
9PB01D001	ΤΑΙΝΙΑ 10.1
9PB02D001	ΤΑΙΝΙΑ 10.2
8PB01D001	ΤΑΙΝΙΑ 10.3
8PB02D001	ΤΑΙΝΙΑ 10.4
5PB01D001	ΤΑΙΝΙΑ 10.5
5PB02D001	ΤΑΙΝΙΑ 10.6

ΔΗΜΟΣΙΑ ΕΠΙΧΕΙΡΗΣΗ ΗΛΕΚΤΡΙΣΜΟΥ
ΔΕΠ / ΑΗΣ ΑΓΙΟΥ ΔΗΜΗΤΡΙΟΥ
ΤΟΜΕΑΣ ΛΕΙΤΟΥΡΓΙΑΣ ΚΑΙ ΒΕΛΤΙΩΣΕΩΝ

ΘΕΜΑ : **ΔΙΑΓΡΑΜΜΑ ΤΑΙΝΙΩΝ ΦΟΡΤΩΣΗΣ ΣΙΛΟ ΜΟΝΑΔΩΝ**

ΜΟΝΑΔΑ	ΚΩΔΙΚΟΣ ΔΙΚΤΥΟΥ	ΗΜΕΡΟΜΗΝΙΑ	ΑΡΧΕΙΟ
ΛΙΓΝΙΤΗΣ	0PB / 8PB / 9PB / 5PB	05/12/01	SXLG_016

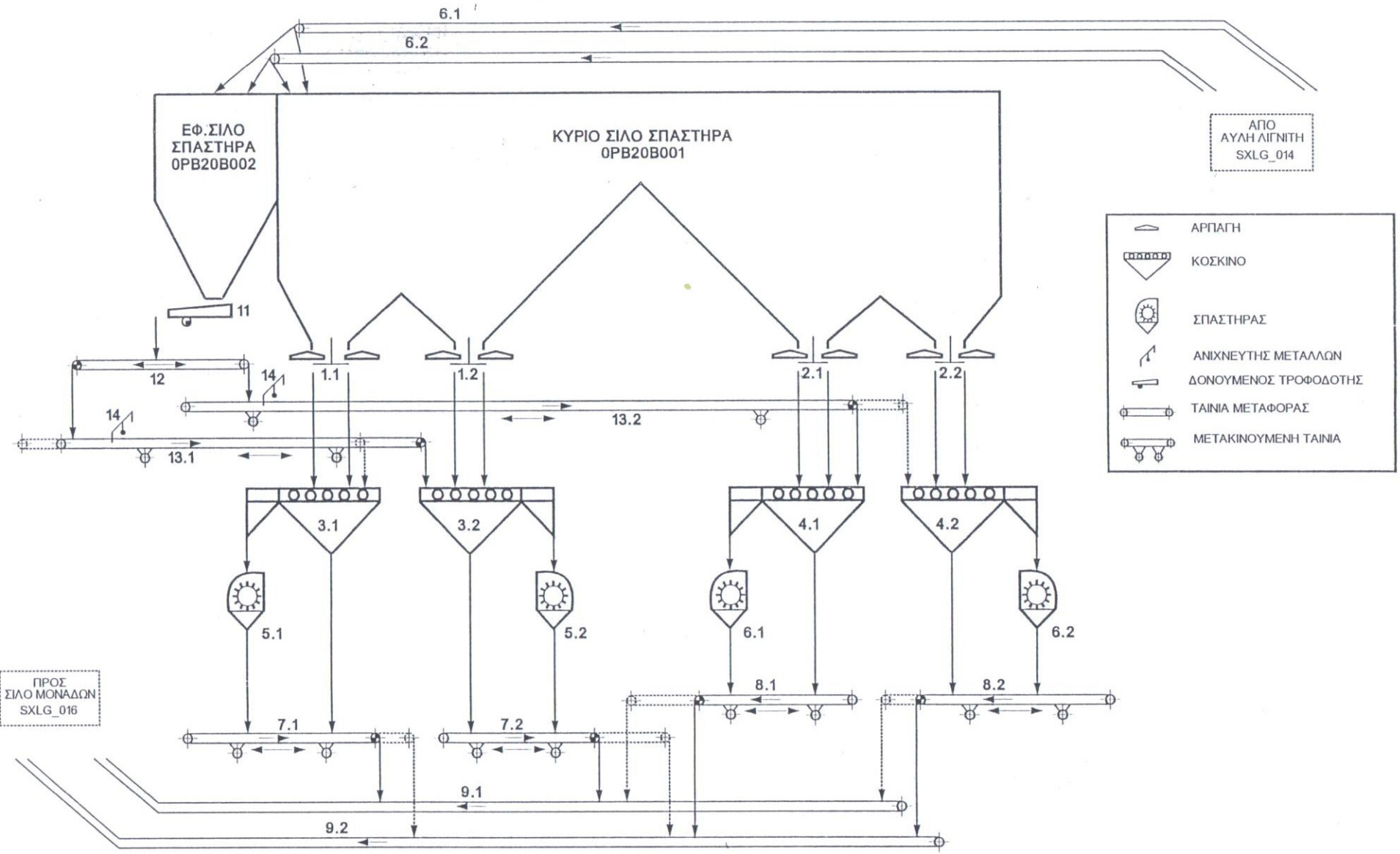

0PB31D001	ΑΡΠΑΓΗ 1.1
0PB31D002	ΚΟΣΚΙΝΟ 3.1
0PB31D003	ΣΠΑΣΤΗΡΑΣ 5.1
0PB31D004	ΤΑΙΝΙΑ 7.1

0PB32D001	ΑΡΠΑΓΗ 1.2
0PB32D002	ΚΟΣΚΙΝΟ 3.2
0PB32D003	ΣΠΑΣΤΗΡΑΣ 5.2
0PB32D004	ΤΑΙΝΙΑ 7.2

0PB33D001	ΑΡΠΑΓΗ 2.1
0PB33D002	ΚΟΣΚΙΝΟ 4.1
0PB33D003	ΣΠΑΣΤΗΡΑΣ 6.1
0PB33D004	ΤΑΙΝΙΑ 8.1

0PB34D001	ΑΡΠΑΓΗ 2.2
0PB34D002	ΚΟΣΚΙΝΟ 4.2
0PB34D003	ΣΠΑΣΤΗΡΑΣ 6.2
0PB34D004	ΤΑΙΝΙΑ 8.2

0PB71D001	ΔΟΝΟΥΜΕΝΟΣ ΤΡΟΦ.11.1
0PB71D002	ΔΟΝΟΥΜΕΝΟΣ ΤΡΟΦ.11.2
0PB72D001	ΤΑΙΝΙΑ 12
0PB73D001	ΤΑΙΝΙΑ 13.1
0PB74D001	ΤΑΙΝΙΑ 13.2

ΔΗΜΟΣΙΑ ΕΠΙΧΕΙΡΗΣΗ ΗΛΕΚΤΡΙΣΜΟΥ
ΔΕΠ / ΑΗΣ ΑΓΙΟΥ ΔΗΜΗΤΡΙΟΥ
ΤΟΜΕΑΣ ΛΕΙΤΟΥΡΓΙΑΣ ΚΑΙ ΒΕΛΤΙΩΣΕΩΝ

ΘΕΜΑ : **ΔΙΑΓΡΑΜΜΑ ΤΑΙΝΙΩΝ ΣΠΑΣΤΗΡΑ**

ΜΟΝΑΔΑ ΛΙΓΝΙΤΗΣ	ΚΩΔΙΚΟΣ ΔΙΚΤΥΟΥ	ΑΡΧΕΙΟ
	0PB	SXLG_015

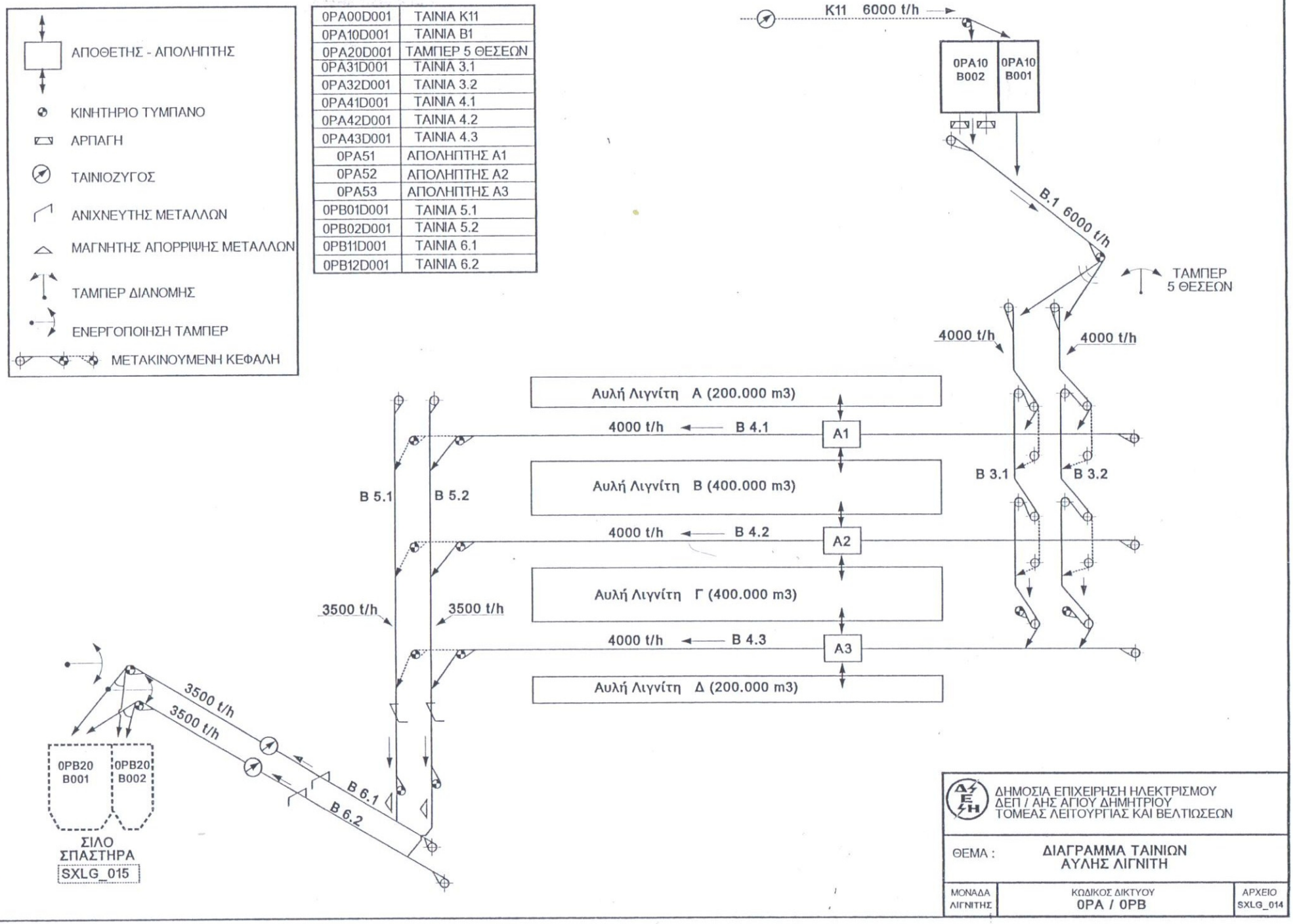
ΑΠΟΘΕΤΗΣ - ΑΠΟΛΗΠΤΗΣ
ΚΙΝΗΤΗΡΙΟ ΤΥΜΠΑΝΟ
ΑΡΠΑΓΗ
ΤΑΙΝΙΟΖΥΓΟΣ
ΑΝΙΧΝΕΥΤΗΣ ΜΕΤΑΛΛΩΝ
ΜΑΓΝΗΤΗΣ ΑΠΟΡΡΙΨΗΣ ΜΕΤΑΛΛΩΝ
ΤΑΜΠΕΡ ΔΙΑΝΟΜΗΣ
ΕΝΕΡΓΟΠΟΙΗΣΗ ΤΑΜΠΕΡ
ΜΕΤΑΚΙΝΟΥΜΕΝΗ ΚΕΦΑΛΗ
0PA00D001 ΤΑΙΝΙΑ Κ11
0PA10D001 ΤΑΙΝΙΑ Β1
0PA20D001 ΤΑΜΠΕΡ 5 ΘΕΣΕΩΝ
0PA31D001 ΤΑΙΝΙΑ 3.1
0PA32D001 ΤΑΙΝΙΑ 3.2
0PA41D001 ΤΑΙΝΙΑ 4.1
0PA42D001 ΤΑΙΝΙΑ 4.2
0PA43D001 ΤΑΙΝΙΑ 4.3
0PA51 ΑΠΟΛΗΠΤΗΣ Α1
0PA52 ΑΠΟΛΗΠΤΗΣ Α2
0PA53 ΑΠΟΛΗΠΤΗΣ Α3
0PB01D001 ΤΑΙΝΙΑ 5.1
0PB02D001 ΤΑΙΝΙΑ 5.2
0PB11D001 ΤΑΙΝΙΑ 6.1
0PB12D001 ΤΑΙΝΙΑ 6.2
K11 6000 t/h
0PA10 B002
0PA10 B001
B.1 6000 t/h
ΤΑΜΠΕΡ 5 ΘΕΣΕΩΝ
4000 t/h
4000 t/h
Αυλή Λιγνίτη Α (200.000 m3)
4000 t/h
B 4.1
A1
Αυλή Λιγνίτη Β (400.000 m3)
B 3.1
B 3.2
B 5.1
B 5.2
4000 t/h
B 4.2
A2
Αυλή Λιγνίτη Γ (400.000 m3)
3500 t/h
3500 t/h
4000 t/h
B 4.3
A3
Αυλή Λιγνίτη Δ (200.000 m3)
3500 t/h
3500 t/h
B 6.1
B 6.2
0PB20 B001
0PB20 B002
ΣΙΛΟ ΣΠΑΣΤΗΡΑ
SXLG_015
ΔΗΜΟΣΙΑ ΕΠΙΧΕΙΡΗΣΗ ΗΛΕΚΤΡΙΣΜΟΥ
ΔΕΠ / ΑΗΣ ΑΓΙΟΥ ΔΗΜΗΤΡΙΟΥ
ΤΟΜΕΑΣ ΛΕΙΤΟΥΡΓΙΑΣ ΚΑΙ ΒΕΛΤΙΩΣΕΩΝ
ΘΕΜΑ : ΔΙΑΓΡΑΜΜΑ ΤΑΙΝΙΩΝ ΑΥΛΗΣ ΛΙΓΝΙΤΗ
ΜΟΝΑΔΑ ΛΙΓΝΙΤΗΣ
ΚΩΔΙΚΟΣ ΔΙΚΤΥΟΥ 0PA / 0PB
ΑΡΧΕΙΟ SXLG_014

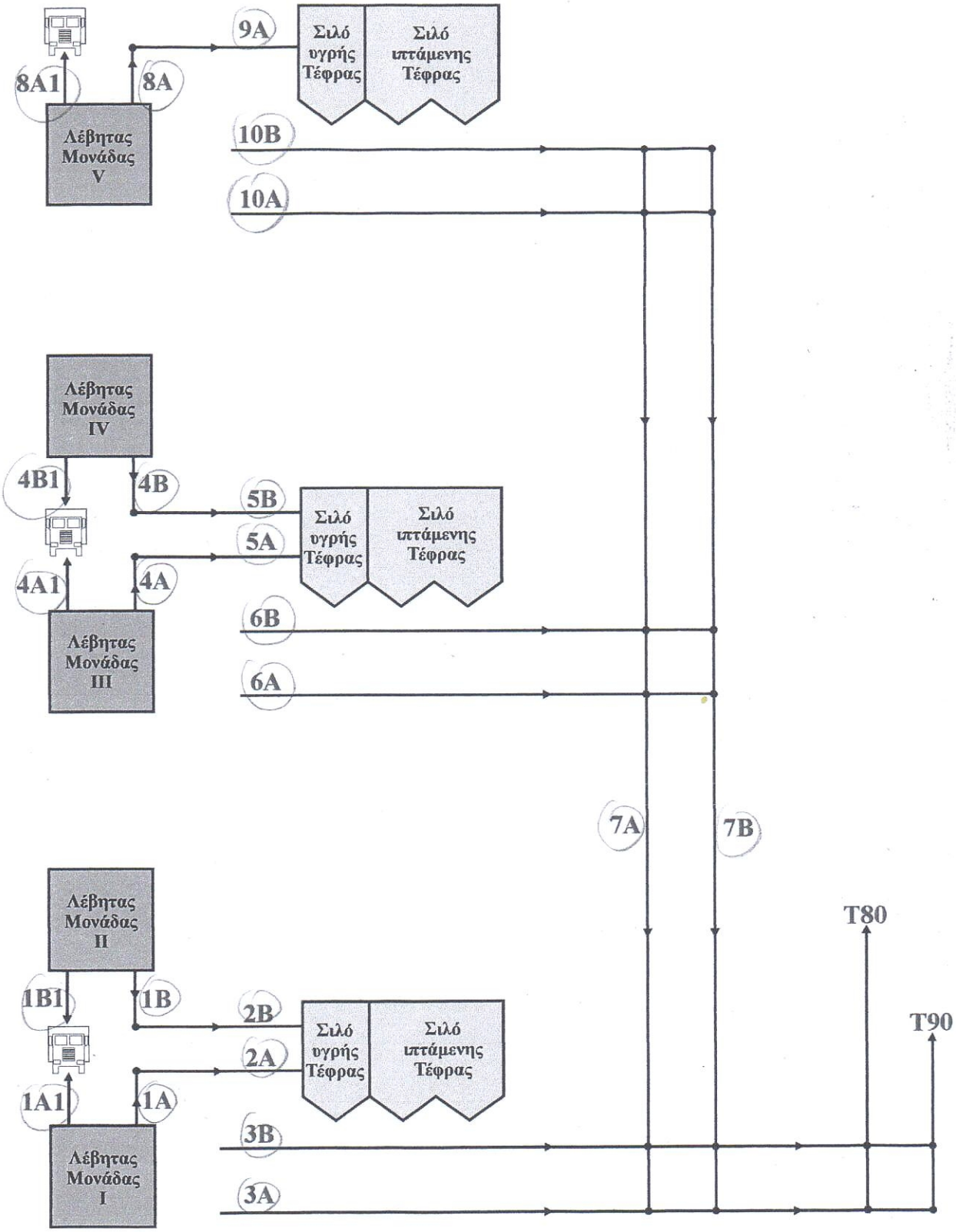

ΔΗΜΟΣΙΑ ΕΠΙΧΕΙΡΗΣΗ ΗΛΕΚΤΡΙΣΜΟΥ
ΔΕΠ / ΑΗΣ ΑΓΙΟΥ ΔΗΜΗΤΡΙΟΥ
ΤΟΜΕΑΣ ΛΕΙΤΟΥΡΓΙΑΣ ΚΑΙ ΒΕΛΤΙΩΣΕΩΝ

ΘΕΜΑ : ΔΙΑΓΡΑΜΜΑ ΤΑΙΝΙΩΝ ΑΠΟΚΟΜΙΔΗΣ ΤΕΦΡΑΣ

ΜΟΝΑΔΕΣ	ΚΩΔΙΚΟΣ ΔΙΚΤΥΟΥ	ΗΜΕΡΟΜΗΝΙΑ	ΑΡΧΕΙΟ
I-II-III-IV-V		28/03/02	SX00_032

ΠΡΩΤΟΚΟΛΛΟ ΣΥΓΚΟΛΛΗΣΗΣ (ΕΝΩΣΗΣ)

ΗΜΕΡΟΜΗΝΙΑ ΕΚΤΕΛΕΣΗΣ ΣΥΓΚΟΛΛΗΣΗΣ	
ΝΟΥΜΕΡΟ ΙΜΑΝΤΑ	
ΠΑΧΟΣ ΙΜΑΝΤΑ	
ΜΗΚΟΣ ΣΚΑΛΟΠΑΤΙΟΥ	
ΠΛΑΤΟΣ ΣΥΓΚΟΛΛΗΣΗΣ	
ΜΗΚΟΣ ΣΥΓΚΟΛΛΗΣΗΣ	
ΑΡΧΗ ΨΗΣΙΜΑΤΟΣ (ΕΝΑΡΞΗ ΒΟΥΛΚΑΝΙΣΜΟΥ)	
ΔΙΑΡΚΕΙΑ ΨΗΣΙΜΑΤΟΣ ΜΕ ΣΤΑΘΕΡΗ T^0 145 ± 5^0C	
ΛΗΞΗ ΨΗΣΙΜΑΤΟΣ (ΤΕΛΟΣ ΒΟΥΛΚΑΝΙΣΜΟΥ)	
ΧΡΟΝΟΣ ΨΥΞΗΣ	

ΜΕΤΡΗΣΕΙΣ ΣΚΛΗΡΟΤΗΤΑΣ ΤΗΣ ΕΝΩΣΗΣ (SHORE)

ΑΝΩ ΕΠΙΚΑΛΥΨΗ	ΜΕΤΡΗΣΕΙΣ (SHORE)				
	1	2	3	4	5
ΠΛΑΚΑ ΒΟΥΛΚΑΝΙΣΜΟΥ № 1					
ΠΛΑΚΑ ΒΟΥΛΚΑΝΙΣΜΟΥ № 2					
ΠΛΑΚΑ ΒΟΥΛΚΑΝΙΣΜΟΥ № 3					
ΠΛΑΚΑ ΒΟΥΛΚΑΝΙΣΜΟΥ № 4					
ΠΛΑΚΑ ΒΟΥΛΚΑΝΙΣΜΟΥ № 5					
ΚΑΤΩ ΕΠΙΚΑΛΥΨΗ	ΜΕΤΡΗΣΕΙΣ (SHORE)				
	1	2	3	4	5
ΠΛΑΚΑ ΒΟΥΛΚΑΝΙΣΜΟΥ № 1					
ΠΛΑΚΑ ΒΟΥΛΚΑΝΙΣΜΟΥ № 2					
ΠΛΑΚΑ ΒΟΥΛΚΑΝΙΣΜΟΥ № 3					
ΠΛΑΚΑ ΒΟΥΛΚΑΝΙΣΜΟΥ № 4					
ΠΛΑΚΑ ΒΟΥΛΚΑΝΙΣΜΟΥ № 5					

Ο ΑΝΑΔΟΧΟΣ Η ΔΕΗ

ΠΡΩΤΟΚΟΛΛΟ ΑΛΛΑΓΗΣ ΡΑΟΥΛΩΝ ΣΥΣΤΗΜΑΤΟΣ ΛΙΓΝΙΤΗ			ΜΗΝΑ ……
ΕΞΟΠΛΙΣΜΟΣ	ΔΙΑΣΤΑΣΗ ΡΑΟΥΛΟΥ (mm)	ΚΩΔΙΚΟΣ ΡΑΟΥΛΟΥ	ΜΗΝΙΑΙΑ ΠΟΣΟΤΗΤΑ ΑΛΛΑΓΗΣ
Β.1.	159 x 700	614203110	
	159 x 530	614203109	
	108 x 1000	614208132	
	193,7 x 400	614208284	
	159 x 2000	614208922	
3.1 – 3.2	159 x 700	614203110	
	159 x 530	614203109	
	108 x 1000	614208132	
	193,7 x 400	614208284	
	159 x 2000	614208922	
4.1 – 4.2 – 4.3	159 x 700	614203110	
	159 x 530	614203109	
	108 x 1000	614208132	
	193,7 x 400	614208284	
	159 x 2000	614208922	
5.1 – 5.2	159 x 700	614203110	
	159 x 530	614203109	
	108 x 1000	614208132	
	193,7 x 400	614208284	
	159 x 2000	614208922	
6.1 – 6.2	159 x 700	614203110	
	159 x 530	614203109	
	108 x 1000	614208132	
	193,7 x 400	614208284	
	159 x 2000	614208922	
ΑΠΟΛΗΠΤΕΣ	159 x 600	614207474	
	108 x 1000	614207498	
	108 x 315	614207516	
	193,7 x 400	614208284	
9.1 – 9.2 9.3 – 9.4 – 9.5 – 9.6	159 x 670	614206342	
	108 x 1000	614206380	
10.1–10.2–10.3-10.4 - 10.5 – 10.6	159 x 900	614206354	
	108 x 1400	614207504	
7.1 – 7.2 – 8.1 – 8.2	159 x 670	614206342	
	108 x 1000	614206380	

Ο ΑΝΑΔΟΧΟΣ

Ο ΕΡΓΟΔΗΓΟΣ
ΣΥΣΤΗΜΑΤΟΣ ΛΙΓΝΙΤΗ

ΠΡΩΤΟΚΟΛΛΟ ΕΡΓΑΣΙΩΝ ΛΙΠΑΝΣΗΣ ΕΞΟΠΛΙΣΜΟΥ ΣΥΣΤΗΜΑΤΟΣ ΛΙΓΝΙΤΗ		ΜΗΝΑ ……
ΕΞΟΠΛΙΣΜΟΣ	ΑΠΑΙΤΟΥΜΕΝΕΣ ΕΡΓΑΣΙΕΣ	ΗΜΕΡΟΜΗΝΙΑ ΕΚΤΕΛΕΣΗΣ ΕΡΓΑΣΙΑΣ
Β.1.	Λίπανση με γράσσο των τυμπάνων	
	Αλλαγή λαδιού μειωτήρα κινητήριου τυμπάνου	
	Αλλαγή λαδιού μειωτήρων διαφορικής ταχύτητας	
	Αλλαγή λαδιού μειωτήρων №1 & №2	
	Μπλάκ συρματοσχοίνων	
3.1 – 3.2	Λίπανση με γράσσο των τυμπάνων	
	Αλλαγή λαδιού μειωτήρα κινητήριου τυμπάνου	
	Μπλάκ συρματοσχοίνων	
4.1 – 4.2 – 4.3	Λίπανση με γράσσο των τυμπάνων	
	Αλλαγή λαδιού μειωτήρων κινητήριων τυμπάνων	
	Μπλάκ συρματοσχοίνων	
5.1 – 5.2	Λίπανση με γράσσο των τυμπάνων	
	Αλλαγή λαδιού μειωτήρα κινητήριου τυμπάνου	
	Μπλάκ συρματοσχοίνων	
6.1 – 6.2	Λίπανση με γράσσο των τυμπάνων	
	Αλλαγή λαδιού μειωτήρα κινητήριου τυμπάνου	
7.1 – 7.2 – 8.1 – 8.2	Λίπανση με γράσσο των τυμπάνων	
	Αλλαγή λαδιού μειωτήρα κινητήριου τυμπάνου	
9.1 – 9.2	Λίπανση με γράσσο των τυμπάνων	
	Αλλαγή λαδιού μειωτήρα κινητήριου τυμπάνου	
	Αλλαγή λαδιού υδραυλικού συμπλέκτη	
9.3 – 9.4 – 9.5 – 9.6	Λίπανση με γράσσο των τυμπάνων	
	Αλλαγή λαδιού μειωτήρα κινητήριου τυμπάνου	
	Αλλαγή λαδιού υδραυλικού συμπλέκτη	
	Μπλάκ συρματοσχοίνων	
10.1–10.2–10.3-10.4	Λίπανση με γράσσο των τυμπάνων και εδράνων	
	Αλλαγή λαδιού μειωτήρα κινητήριου τυμπάνου	
	Αλλαγή λαδιού υδραυλικών συμπλεκτών	
10.5 – 10.6	Λίπανση με γράσσο των τυμπάνων και εδράνων	
	Αλλαγή λαδιού μειωτήρα κινητήριου τυμπάνου	
	Αλλαγή λαδιού υδραυλικού συμπλέκτη	
13.1 – 13.2	Λίπανση με γράσσο των τυμπάνων	
	Αλλαγή λαδιού μειωτήρα κινητήριου τυμπάνου–πορείας	
12άρα	Λίπανση με γράσσο των τυμπάνων	
Αρπάγες	Λίπανση με γράσσο εδράνου και θαλάμου στεγανότητας	
	Αλλαγή λαδιού μειωτήρων №1 - №2	
	Αλλαγή λαδιού PIV	
	Αλλαγή λαδιού μικρών μειωτήρων	
Κόσκινα	Λίπανση με γράσσο εδράνων και λαβυρίνθων κιβωτίων γραναζιών	
	Αλλαγή λαδιού υδραυλικού συμπλέκτη	
	Αλλαγή λαδιού κιβωτίων γραναζιών μειωτήρων	
	Αλλαγή λαδιού κύριου μειωτήρα	
	Αλλαγή λαδιού γωνιακών μειωτήρων	

ΕΞΟΠΛΙΣΜΟΣ	ΑΠΑΙΤΟΥΜΕΝΕΣ ΕΡΓΑΣΙΕΣ	ΗΜΕΡΟΜΗΝΙΑ ΕΚΤΕΛΕΣΗΣ ΕΡΓΑΣΙΑΣ		
Σπαστήρες	Λίπανση με γράσσο εδράνων			
	Αλλαγή λαδιού υδραυλικού συμπλέκτη			
Δονούμενος τροφοδότης № 11	Λίπανση με γράσσο κινητήρων δονούμενου τροφοδότη			
	Λίπανση με γράσσο των βάσεων δονούμενου τροφοδότη			
Αποθέτες		Α1	Α2	Α3
	Αλλαγή λαδιού μειωτήρων τυμπάνου 400 V και τυμπάνου 6KV			
	Αλλαγή λαδιού μειωτήρων περιφοράς №1-2			
	Αλλαγή λαδιού μειωτήρα αντλίας γράσσου			
	Αλλαγή λαδιού μειωτήρα βαρούλκου ανύψωσης μπούμας			
	Αλλαγή λαδιού στις δαγκάνες № 1,2,3,4			
	Αλλαγή λαδιού μειωτήρα κοχλιωτού άξονα τάνυσης №1 - №2 ταινίας καδοτροχού			
	Αλλαγή λαδιού μειωτήρα τάνυσης №1-2 ταινίας καδοτροχού			
	Αλλαγή λαδιού μειωτήρα τάμπερ 5 θέσεων ταινίας καδοτροχού			
	Αλλαγή λαδιού μειωτήρα κινητήριου τυμπάνου ταινίας καδοτροχού			
	Αλλαγή λαδιού μειωτήρων πορείας			
	Αλλαγή λαδιού μειωτήρων τάνυσης №1-2 ταινίας παραλαβής			
	Αλλαγή λαδιού μειωτήρα ταινίας παραλαβής			
	Αλλαγή λαδιού μειωτήρα υδραυλικού συστήματος φορείου			
	Αλλαγή λαδιού μειωτήρα καδοτροχού			
	Μπλάκ συρματοσχοίνων			
	Μπλάκ περιφοράς			

Ο ΑΝΑΔΟΧΟΣ

Ο ΕΡΓΟΔΗΓΟΣ
ΣΥΣΤΗΜΑΤΟΣ ΛΙΓΝΙΤΗ

ΠΡΩΤΟΚΟΛΛΟ ΑΛΛΑΓΗΣ ΣΤΕΓΑΝΟΠΟΙΗΤΙΚΩΝ ΧΟΑΝΩΝ (ΠΟΔΙΩΝ)	ΜΗΝΑ ……

ΤΑΙΝΙΑ	ΜΗΝΙΑΙΑ ΠΟΣΟΤΗΤΑ ΑΛΛΑΓΗΣ ΣΕ ΜΕΤΡΑ
Β.1.	
3.1	
3.2	
4.1	
4.2	
4.3	
5.1	
5.2	
ΤΑΙΝΙΑ ΠΑΡΑΛΑΒΗΣ Α1	
ΤΑΙΝΙΑ ΠΑΡΑΛΑΒΗΣ Α2	
ΤΑΙΝΙΑ ΠΑΡΑΛΑΒΗΣ Α3	
ΤΑΙΝΙΑ ΠΑΡΑΛΑΒΗΣ Α1	
ΤΑΙΝΙΑ ΠΑΡΑΛΑΒΗΣ Α2	
ΤΑΙΝΙΑ ΠΑΡΑΛΑΒΗΣ Α3	
13.1 – 13.2	
12άρα	
7.1 – 7.2 – 8.1 – 8.2	
9.1 – 9.2	
9.3 – 9.4	
9.3 – 9.4	
9.5 – 9.6	
10.1–10.2–10.3-10.4	
10.5 – 10.6	

Ο ΑΝΑΔΟΧΟΣ

Ο ΕΡΓΟΔΗΓΟΣ
ΣΥΣΤΗΜΑΤΟΣ ΛΙΓΝΙΤΗ

ΔΙΕΥΘΥΝΣΗ ΥΛΙΚΟΥ & ΠΡΟΜΗΘΕΙΩΝ ΠΑΡΑΓΩΓΗΣ
ΧΑΛΚΟΚΟΝΔΥΛΗ 22, 104 32 ΑΘΗΝΑ

ΔΙΑΚΗΡΥΞΗ : ΔΥΠΠ-1407

ΑΝΤΙΚΕΙΜΕΝΟ : «Συγκόλληση ιμάντων και προληπτική – επισκευαστική συντήρηση μηχανολογικού εξοπλισμού του συστήματος λιγνίτη και τέφρας του ΑΗΣ Αγ. Δημητρίου»

ΤΕΥΧΟΣ 7

ΤΙΜΟΛΟΓΙΟ ΥΠΗΡΕΣΙΑΣ

ΔΗΜΟΣΙΑ ΕΠΙΧΕΙΡΗΣΗ ΗΛΕΚΤΡΙΣΜΟΥ Α.Ε.
ΔΙΕΥΘΥΝΣΗ ΥΛΙΚΟΥ ΚΑΙ ΠΡΟΜΗΘΕΙΩΝ ΠΑΡΑΓΩΓΗΣ
ΧΑΛΚΟΚΟΝΔΥΛΗ 22, 104 32 ΑΘΗΝΑ

ΔΙΑΚΗΡΥΞΗ : ΔΥΠΠ-1407

ΤΕΥΧΟΣ 7 ΤΙΜΟΛΟΓΙΟ ΥΠΗΡΕΣΙΑΣ

Π.Υ. : ΣΥΓΚΟΛΛΗΣΗ ΙΜΑΝΤΩΝ ΚΑΙ ΠΡΟΛΗΠΤΙΚΗ - ΕΠΙΣΚΕΥΑΣΤΙΚΗ ΣΥΝΤΗΡΗΣΗ ΜΗΧ/ΚΟΥ ΕΞΟΠΛΙΣΜΟΥ ΤΩΝ ΣΥΣΤΗΜΑΤΩΝ ΛΙΓΝΙΤΗ - ΤΕΦΡΑΣ ΤΟΥ ΑΗΣ ΑΓ. ΔΗΜΗΤΡΙΟΥ

Α/Α	ΠΕΡΙΓΡΑΦΗ ΕΡΓΑΣΙΩΝ	ΜΟΝΑΔΑ ΜΕΤΡΗΣΗΣ	ΤΙΜΗ ΜΟΝΑΔΑΣ ΑΡΙΘΜΗΤΙΚΑ (EURO)	ΠΑΡΑΤΗΡΗΣΕΙΣ
1	Συγκόλληση Ιμάντων (Συμπεριλαμβανομένων των υλικών συγκόλλησης)			Όταν ζητείται από τη ΔΕΗ Α.Ε.
	α. ΙΜΑΝΤΕΣ ΠΛΑΤΟΥΣ 2400 mm			
	α.1 Ιμάντες ταινιοδρόμων 10.1, 10.2, 10.3, 10.4, 10.5, 10.6	Συγκόλληση	1.590,00	
	β. ΙΜΑΝΤΕΣ ΠΛΑΤΟΥΣ 1800 mm			
	β.1 Ιμάντες ταινιοδρόμων Β.1, 3.1, 3.2, 4.1, 4.2, 4.3	Συγκόλληση	1.325,00	
	β.2 Ιμάντες ταινιοδρόμων 9.1, 9.2, 9.3, 9.4, 9.5, 9.6	Συγκόλληση	1.458,00	
	β.3 Ιμάντες ταινιοδρόμων 7.1, 7.2, 8.1, 8.2	Συγκόλληση	1.087,00	
	β.4 Ιμάντες ταινιοδρόμων 5.1, 5.2, 6.1, 6.2	Συγκόλληση	1.042,00	
	γ. ΙΜΑΝΤΕΣ ΠΛΑΤΟΥΣ 1600 mm			
	γ.1 Ιμάντες ταινιοδρόμων καδοτροχού και παραλαβής Απολεπτών	Συγκόλληση	937,00	
	δ. ΙΜΑΝΤΕΣ ΠΛΑΤΟΥΣ 1400 mm			
	δ.1 Ιμάντες ταινιοδρόμων 3Α, 3Β	Συγκόλληση	919,00	
	ε. ΙΜΑΝΤΕΣ ΠΛΑΤΟΥΣ 1200 mm			
	ε.1 Ιμάντες ταινιοδρόμων 7Α, 7Β, 10Α, 10Β	Συγκόλληση	813,00	
	στ. ΙΜΑΝΤΕΣ ΠΛΑΤΟΥΣ 1000 mm			

ΔΗΜΟΣΙΑ ΕΠΙΧΕΙΡΗΣΗ ΗΛΕΚΤΡΙΣΜΟΥ Α.Ε.
ΔΙΕΥΘΥΝΣΗ ΥΛΙΚΟΥ ΚΑΙ ΠΡΟΜΗΘΕΙΩΝ ΠΑΡΑΓΩΓΗΣ
ΧΑΛΚΟΚΟΝΔΥΛΗ 22, 104 32 ΑΘΗΝΑ

ΔΙΑΚΗΡΥΞΗ : ΔΥΠΠ-1407

ΤΕΥΧΟΣ 7 ΤΙΜΟΛΟΓΙΟ ΥΠΗΡΕΣΙΑΣ

Π.Υ. : ΣΥΓΚΟΛΛΗΣΗ ΙΜΑΝΤΩΝ ΚΑΙ ΠΡΟΛΗΠΤΙΚΗ - ΕΠΙΣΚΕΥΑΣΤΙΚΗ ΣΥΝΤΗΡΗΣΗ ΜΗΧ/ΚΟΥ ΕΞΟΠΛΙΣΜΟΥ ΤΩΝ ΣΥΣΤΗΜΑΤΩΝ ΛΙΓΝΙΤΗ - ΤΕΦΡΑΣ ΤΟΥ ΑΗΣ ΑΓ. ΔΗΜΗΤΡΙΟΥ

Α/Α	ΠΕΡΙΓΡΑΦΗ ΕΡΓΑΣΙΩΝ	ΜΟΝΑΔΑ ΜΕΤΡΗΣΗΣ	ΤΙΜΗ ΜΟΝΑΔΑΣ ΑΡΙΘΜΗΤΙΚΑ (EURO)	ΠΑΡΑΤΗΡΗΣΕΙΣ
	στ.1 Ιμάντες ταινιοδρόμων 6Α, 6Β	Συγκόλληση	707,00	
	ζ. ΙΜΑΝΤΕΣ ΠΛΑΤΟΥΣ 500 mm			
	ζ.1 Ιμάντες ταινιοδρόμων υγρής τέφρας	Συγκόλληση	530,00	
	η. ΨΥΧΡΗ ΣΥΓΚΟΛΛΗΣΗ ΙΜΑΝΤΩΝ ΜΑΓΝΗΤΗ			
	η. 1 Ιμάντες μαγνήτη 5.1 - 5.2, 13.1-13.2 & 12	Συγκόλληση	667,00	
	Ολική Αντικατάσταση Ιμάντα			Όταν ζητείται από τη ΔΕΗ Α.Ε.
	α. ΙΜΑΝΤΕΣ ΠΛΑΤΟΥΣ 2400 mm			
	α.1 Ιμάντες ταινιοδρόμων 10.1, 10.2, 10.3, 10.4, 10.5, 10.6	Τρέχον μέτρο (m)	6,65	
	β. ΙΜΑΝΤΕΣ ΠΛΑΤΟΥΣ 1800 mm			
	β.1 Ιμάντες ταινιοδρόμων Β.1, 3.1, 3.2, 4.1, 4.2, 4.3	Τρέχον μέτρο (m)	2,36	
	β.2 Ιμάντες ταινιοδρόμων 9.1, 9.2, 9.3, 9.4, 9.5, 9.6	Τρέχον μέτρο (m)	2,36	
	β.3 Ιμάντες ταινιοδρόμων 7.1, 7.2, 8.1, 8.2	Τρέχον μέτρο (m)	3,30	
	β.4 Ιμάντες ταινιοδρόμων 5.1, 5.2, 6.1, 6.2	Τρέχον μέτρο (m)	2,36	
	γ. ΙΜΑΝΤΕΣ ΠΛΑΤΟΥΣ 1600 mm			

ΔΗΜΟΣΙΑ ΕΠΙΧΕΙΡΗΣΗ ΗΛΕΚΤΡΙΣΜΟΥ Α.Ε.
ΔΙΕΥΘΥΝΣΗ ΥΛΙΚΟΥ ΚΑΙ ΠΡΟΜΗΘΕΙΩΝ ΠΑΡΑΓΩΓΗΣ
ΧΑΛΚΟΚΟΝΔΥΛΗ 22, 104 32 ΑΘΗΝΑ

ΔΙΑΚΗΡΥΞΗ : ΔΥΠΠ-1407

ΤΕΥΧΟΣ 7 ΤΙΜΟΛΟΓΙΟ ΥΠΗΡΕΣΙΑΣ

Π.Υ. : ΣΥΓΚΟΛΛΗΣΗ ΙΜΑΝΤΩΝ ΚΑΙ ΠΡΟΛΗΠΤΙΚΗ - ΕΠΙΣΚΕΥΑΣΤΙΚΗ ΣΥΝΤΗΡΗΣΗ ΜΗΧ/ΚΟΥ ΕΞΟΠΛΙΣΜΟΥ ΤΩΝ ΣΥΣΤΗΜΑΤΩΝ ΛΙΓΝΙΤΗ - ΤΕΦΡΑΣ ΤΟΥ ΑΗΣ ΑΓ. ΔΗΜΗΤΡΙΟΥ

Α/Α	ΠΕΡΙΓΡΑΦΗ ΕΡΓΑΣΙΩΝ	ΜΟΝΑΔΑ ΜΕΤΡΗΣΗΣ	ΤΙΜΗ ΜΟΝΑΔΑΣ ΑΡΙΘΜΗΤΙΚΑ (EURO)	ΠΑΡΑΤΗΡΗΣΕΙΣ
2	γ.1 Ιμάντες ταινιοδρόμων καδοτροχού και παραλαβής Απολεπτών	Τρέχον μέτρο (m)	2,36	
	γ.2 Ιμάντες μαγνήτου 5.1, 5.2	Τρέχον μέτρο (m)	2,36	
	δ. ΙΜΑΝΤΕΣ ΠΛΑΤΟΥΣ 1400 mm			
	δ.1 Ιμάντες ταινιοδρόμων 3Α, 3Β	Τρέχον μέτρο (m)	2,36	
	δ.2 Ιμάντες ταινιοδρόμων 13.1-13.2	Τρέχον μέτρο (m)	2,36	
	δ.3 Ιμάντες ταινιοδρόμου 12άρας	Τρέχον μέτρο (m)	7,60	
	ε. ΙΜΑΝΤΕΣ ΠΛΑΤΟΥΣ 1200 mm			
	ε.1 Ιμάντες ταινιοδρόμων 7Α, 7Β	Τρέχον μέτρο (m)	2,36	
	στ. ΙΜΑΝΤΕΣ ΠΛΑΤΟΥΣ 1000 mm			
	στ.1 Ιμάντες ταινιοδρόμων 6Α, 6Β	Τρέχον μέτρο (m)	2,36	
	ζ. ΙΜΑΝΤΕΣ ΠΛΑΤΟΥΣ 500 mm			
	ζ.1 Ιμάντες ταινιοδρόμων υγρής τέφρας	Τρέχον μέτρο (m)	2,36	
	Επισκευή Τραυμάτων Ιμάντα με ψυχρή και θερμή συγκόλληση (Συμπεριλαμβανομένων των υλικών συγκόλλησης)			

ΔΗΜΟΣΙΑ ΕΠΙΧΕΙΡΗΣΗ ΗΛΕΚΤΡΙΣΜΟΥ Α.Ε.
ΔΙΕΥΘΥΝΣΗ ΥΛΙΚΟΥ ΚΑΙ ΠΡΟΜΗΘΕΙΩΝ ΠΑΡΑΓΩΓΗΣ
ΧΑΛΚΟΚΟΝΔΥΛΗ 22, 104 32 ΑΘΗΝΑ

ΔΙΑΚΗΡΥΞΗ : ΔΥΠΠ-1407

ΤΕΥΧΟΣ 7 ΤΙΜΟΛΟΓΙΟ ΥΠΗΡΕΣΙΑΣ

Π.Υ. : ΣΥΓΚΟΛΛΗΣΗ ΙΜΑΝΤΩΝ ΚΑΙ ΠΡΟΛΗΠΤΙΚΗ - ΕΠΙΣΚΕΥΑΣΤΙΚΗ ΣΥΝΤΗΡΗΣΗ ΜΗΧ/ΚΟΥ ΕΞΟΠΛΙΣΜΟΥ ΤΩΝ ΣΥΣΤΗΜΑΤΩΝ ΛΙΓΝΙΤΗ - ΤΕΦΡΑΣ ΤΟΥ ΑΗΣ ΑΓ. ΔΗΜΗΤΡΙΟΥ

Α/Α	ΠΕΡΙΓΡΑΦΗ ΕΡΓΑΣΙΩΝ	ΜΟΝΑΔΑ ΜΕΤΡΗΣΗΣ	ΤΙΜΗ ΜΟΝΑΔΑΣ ΑΡΙΘΜΗΤΙΚΑ (EURO)	ΠΑΡΑΤΗΡΗΣΕΙΣ
3	α. Επισκευή διαμπερούς τραύματος ιμάντα πλάτους έως και Β= 1800mm	Τρέχον μέτρο (m)	275,00	
	β. Επισκευή διαμπερούς τραύματος ιμάντα πλάτους Β= 2400mm	Τρέχον μέτρο (m)	270,00	
	γ. Επισκευή επιφανειακού τραύματος ιμάντα	Τετραγωνικό μέτρο (m^2)	340,00	
4	Εργασίες προληπτικής & επισκευαστικής συντήρησης στα συστήματα ταινιοδρόμου Λιγνίτη (29 συστήματα) - (παράγρ. Γ.2.1 της Τεχν. Περιγρ.)	κατ' αποκοπή / σύστημα μηνιαίως	168,00	Τις εργάσιμες μέρες
5	Εργασίες προληπτικής & επισκευαστικής συντήρησης αποθετών (3 αποθέτες) (παράγραφος Γ.2.2 της Τεχν. Περιγρ.)	κατ' αποκοπή / σύστημα μηνιαίως	150,00	Τις εργάσιμες μέρες
6	Λίπανση συστημάτων σπαστήρων, κόσκινου και αρπάγων (13 συστήματα) (παράγραφος Γ.2.3 της Τεχν. Περιγρ.)	κατ' αποκοπή / σύστημα μηνιαίως	20,00	Τις εργάσιμες μέρες
7	Εργασίες προληπτικής & επισκευαστικής συντήρησης στα συστήματα ταινιοδρόμου Τέφρας (Παρ. Δ2.1 της Τεχν. Περιγρ.)	κατ' αποκοπή / σύστημα μηνιαίως	108,00	Τις εργάσιμες μέρες
8	Αλλαγή φίλτρων στους Α/Σ Μονάδων (Παρ. Δ22 της Τεχν. Περιγρ.)	κατ' αποκοπή / σύστημα μηνιαίως	30,00	Τις εργάσιμες μέρες
9	Λίπανση μηχανολογικού εξοπλισμού συστήματος Τέφρας (Παρ. Δ2.3Α της Τεχν. Περιγρ.)	κατ' αποκοπή / σύστημα μηνιαίως	90,00	Τις εργάσιμες μέρες

ΔΗΜΟΣΙΑ ΕΠΙΧΕΙΡΗΣΗ ΗΛΕΚΤΡΙΣΜΟΥ Α.Ε.
ΔΙΕΥΘΥΝΣΗ ΥΛΙΚΟΥ ΚΑΙ ΠΡΟΜΗΘΕΙΩΝ ΠΑΡΑΓΩΓΗΣ
ΧΑΛΚΟΚΟΝΔΥΛΗ 22, 104 32 ΑΘΗΝΑ

ΔΙΑΚΗΡΥΞΗ : ΔΥΠΠ-1407

ΤΕΥΧΟΣ 7 ΤΙΜΟΛΟΓΙΟ ΥΠΗΡΕΣΙΑΣ

Π.Υ. : ΣΥΓΚΟΛΛΗΣΗ ΙΜΑΝΤΩΝ ΚΑΙ ΠΡΟΛΗΠΤΙΚΗ - ΕΠΙΣΚΕΥΑΣΤΙΚΗ ΣΥΝΤΗΡΗΣΗ ΜΗΧ/ΚΟΥ ΕΞΟΠΛΙΣΜΟΥ ΤΩΝ ΣΥΣΤΗΜΑΤΩΝ ΛΙΓΝΙΤΗ - ΤΕΦΡΑΣ ΤΟΥ ΑΗΣ ΑΓ. ΔΗΜΗΤΡΙΟΥ

Α/Α	ΠΕΡΙΓΡΑΦΗ ΕΡΓΑΣΙΩΝ	ΜΟΝΑΔΑ ΜΕΤΡΗΣΗΣ	ΤΙΜΗ ΜΟΝΑΔΑΣ ΑΡΙΘΜΗΤΙΚΑ (EURO)	ΠΑΡΑΤΗΡΗΣΕΙΣ
10	Γενικές μηχανολογικές εργασίες του συστήματος Τέφρας (Παραγρ. Δ2.3Β της Τεχν. Περιγρ.)			
10α	Αντικατάσταση φθαρμένων ξέστρων Τ/Δ τέφρας (Παραγρ. Δ2.3Βα της Τεχν. Περιγρ.)	τεμάχιο	30,00	Τις εργάσιμες μέρες
10β	Αντικατάσταση σακκοφίλτρων απαερωτών σιλό τέφρας (Παραγρ. Δ2.3Ββ της Τεχν. Περιγρ.)	τεμάχιο	3,00	Τις εργάσιμες μέρες
10γ	Αντικατάσταση ρουλεμάν κουζινέτων απαερωτή (Παραγρ. Δ2.3Βγ της Τεχν. Περιγρ.)	κατ' αποκοπή / απαερωτή	308,00	Τις εργάσιμες μέρες
10δ	Αντικατάσταση κεφαλών πτερυγίων υγραντών τέφρας (Παραγρ. Δ2.3Βδ της Τεχν. Περιγρ.)	τεμάχιο	6,00	Τις εργάσιμες μέρες
11	Εργασίες προληπτικής & επισκευαστικής συντήρησης Λιγνίτη - Τέφρας τα Σαββατοκύριακα	κατ' αποκοπή / ημερησίως	80,00	Τα Σαββατοκύριακα
12	Ηλεκτρονική καταχώρηση στοιχείων (παράγρ. Γ.4.6 της Τεχν. Περιγρ.)	κατ' αποκοπή / ημερησίως	5,00	Τις εργάσιμες μέρες
13	Απρόβλεπτες εργασίες λόγω εκτάκτων αναγκών (παρ. Γ.3.7 και Δ.2.4 της Τεχν. Περιγρ.)	Ανηγμένες ώρες	9,00	Όταν ζητείται από τη ΔΕΗ Α.Ε.

ΓΙΑ ΤΟΝ ΔΙΑΓΩΝΙΖΟΜΕΝΟ **ΓΙΑ ΤΗΝ ΔΕΗ Α.Ε.**

ΔΙΕΥΘΥΝΣΗ ΥΛΙΚΟΥ & ΠΡΟΜΗΘΕΙΩΝ ΠΑΡΑΓΩΓΗΣ
ΧΑΛΚΟΚΟΝΔΥΛΗ 22, 104 32 ΑΘΗΝΑ

ΔΙΑΚΗΡΥΞΗ : ΔΥΠΠ-1407

ΑΝΤΙΚΕΙΜΕΝΟ : «Συγκόλληση ιμάντων και προληπτική – επισκευαστική συντήρηση μηχανολογικού εξοπλισμού του συστήματος λιγνίτη και τέφρας του ΑΗΣ Αγ. Δημητρίου»

ΤΕΥΧΟΣ 8

ΤΙΜΟΛΟΓΙΟ ΠΡΟΣΦΟΡΑΣ

ΔΗΜΟΣΙΑ ΕΠΙΧΕΙΡΗΣΗ ΗΛΕΚΤΡΙΣΜΟΥ Α.Ε.
ΔΙΕΥΘΥΝΣΗ ΥΛΙΚΟΥ ΚΑΙ ΠΡΟΜΗΘΕΙΩΝ ΠΑΡΑΓΩΓΗΣ
ΧΑΛΚΟΚΟΝΔΥΛΗ 22, 104 32 ΑΘΗΝΑ

ΔΙΑΚΗΡΥΞΗ : ΔΥΠΠ-1407

ΤΕΥΧΟΣ 8 ΤΙΜΟΛΟΓΙΟ ΠΡΟΣΦΟΡΑΣ

Π.Υ. : ΣΥΓΚΟΛΛΗΣΗ ΙΜΑΝΤΩΝ ΚΑΙ ΠΡΟΛΗΠΤΙΚΗ - ΕΠΙΣΚΕΥΑΣΤΙΚΗ ΣΥΝΤΗΡΗΣΗ ΜΗΧ/ΚΟΥ ΕΞΟΠΛΙΣΜΟΥ ΤΩΝ ΣΥΣΤΗΜΑΤΩΝ ΛΙΓΝΙΤΗ - ΤΕΦΡΑΣ ΤΟΥ ΑΗΣ ΑΓ. ΔΗΜΗΤΡΙΟΥ

Α/Α	ΠΕΡΙΓΡΑΦΗ ΕΡΓΑΣΙΩΝ	ΜΟΝΑΔΑ ΜΕΤΡΗΣΗΣ	ΤΙΜΗ ΜΟΝΑΔΑΣ ΑΡΙΘΜΗΤΙΚΑ (ΕΥΡΩ)	ΤΙΜΗ ΜΟΝΑΔΑΣ ΟΛΟΓΡΑΦΩΣ (ΕΥΡΩ)	ΕΛΑΧΙΣΤΗ ΤΙΜΗ ΜΟΝΑΔΑΣ Tmin (ΕΥΡΩ)	ΜΕΓΙΣΤΗ ΤΙΜΗ ΜΟΝΑΔΑΣ Tmax (ΕΥΡΩ)
1	Συγκόλληση Ιμάντων (Συμπεριλαμβανομένων των υλικών συγκόλλησης)					
	α. ΙΜΑΝΤΕΣ ΠΛΑΤΟΥΣ 2400 mm					
	α.1 Ιμάντες ταινιοδρόμων 10.1, 10.2, 10.3, 10.4, 10.5, 10.6	Συγκόλληση				
	β. ΙΜΑΝΤΕΣ ΠΛΑΤΟΥΣ 1800 mm					
	β.1 Ιμάντες ταινιοδρόμων Β.1, 3.1, 3.2, 4.1, 4.2, 4.3	Συγκόλληση				
	β.2 Ιμάντες ταινιοδρόμων 9.1, 9.2, 9.3, 9.4, 9.5, 9.6	Συγκόλληση				
	β.3 Ιμάντες ταινιοδρόμων 7.1, 7.2, 8.1, 8.2	Συγκόλληση				
	β.4 Ιμάντες ταινιοδρόμων 5.1, 5.2, 6.1, 6.2	Συγκόλληση				
	γ. ΙΜΑΝΤΕΣ ΠΛΑΤΟΥΣ 1600 mm					
	γ.1 Ιμάντες ταινιοδρόμων καδοτροχού και παραλαβής Απολεπτών	Συγκόλληση				
	δ. ΙΜΑΝΤΕΣ ΠΛΑΤΟΥΣ 1400 mm					
	δ.1 Ιμάντες ταινιοδρόμων 3Α, 3Β	Συγκόλληση				
	ε. ΙΜΑΝΤΕΣ ΠΛΑΤΟΥΣ 1200 mm					

ΔΗΜΟΣΙΑ ΕΠΙΧΕΙΡΗΣΗ ΗΛΕΚΤΡΙΣΜΟΥ Α.Ε.
ΔΙΕΥΘΥΝΣΗ ΥΛΙΚΟΥ ΚΑΙ ΠΡΟΜΗΘΕΙΩΝ ΠΑΡΑΓΩΓΗΣ
ΧΑΛΚΟΚΟΝΔΥΛΗ 22, 104 32 ΑΘΗΝΑ

ΔΙΑΚΗΡΥΞΗ : ΔΥΠΠ-1407

ΤΕΥΧΟΣ 8 ΤΙΜΟΛΟΓΙΟ ΠΡΟΣΦΟΡΑΣ

Π.Υ. : ΣΥΓΚΟΛΛΗΣΗ ΙΜΑΝΤΩΝ ΚΑΙ ΠΡΟΛΗΠΤΙΚΗ - ΕΠΙΣΚΕΥΑΣΤΙΚΗ ΣΥΝΤΗΡΗΣΗ ΜΗΧ/ΚΟΥ ΕΞΟΠΛΙΣΜΟΥ ΤΩΝ ΣΥΣΤΗΜΑΤΩΝ ΛΙΓΝΙΤΗ - ΤΕΦΡΑΣ ΤΟΥ ΑΗΣ ΑΓ. ΔΗΜΗΤΡΙΟΥ

Α/Α	ΠΕΡΙΓΡΑΦΗ ΕΡΓΑΣΙΩΝ	ΜΟΝΑΔΑ ΜΕΤΡΗΣΗΣ	ΤΙΜΗ ΜΟΝΑΔΑΣ ΑΡΙΘΜΗΤΙΚΑ (ΕΥΡΩ)	ΤΙΜΗ ΜΟΝΑΔΑΣ ΟΛΟΓΡΑΦΩΣ (ΕΥΡΩ)	ΕΛΑΧΙΣΤΗ ΤΙΜΗ ΜΟΝΑΔΑΣ Tmin (ΕΥΡΩ)	ΜΕΓΙΣΤΗ ΤΙΜΗ ΜΟΝΑΔΑΣ Tmax (ΕΥΡΩ)
	ε.1 Ιμάντες ταινιοδρόμων 7Α, 7Β, 10Α, 10Β	Συγκόλληση				
	στ. ΙΜΑΝΤΕΣ ΠΛΑΤΟΥΣ 1000 mm					
	στ.1 Ιμάντες ταινιοδρόμων 6Α, 6Β	Συγκόλληση				
	ζ. ΙΜΑΝΤΕΣ ΠΛΑΤΟΥΣ 500 mm					
	ζ.1 Ιμάντες ταινιοδρόμων υγρής τέφρας	Συγκόλληση				
	η. ΨΥΧΡΗ ΣΥΓΚΟΛΛΗΣΗ ΙΜΑΝΤΩΝ ΜΑΓΝΗΤΗ					
	η. 1 Ιμάντες μαγνήτη 5.1 - 5.2, 13.1-13.2 & 12	Συγκόλληση				
	Ολική Αντικατάσταση Ιμάντα					
	α. ΙΜΑΝΤΕΣ ΠΛΑΤΟΥΣ 2400 mm					
	α.1 Ιμάντες ταινιοδρόμων 10.1, 10.2, 10.3, 10.4, 10.5, 10.6	Τρέχον μέτρο (m)				
	β. ΙΜΑΝΤΕΣ ΠΛΑΤΟΥΣ 1800 mm					
	β.1 Ιμάντες ταινιοδρόμων Β.1, 3.1, 3.2, 4.1, 4.2, 4.3	Τρέχον μέτρο (m)				
	β.2 Ιμάντες ταινιοδρόμων 9.1, 9.2, 9.3, 9.4, 9.5, 9.6	Τρέχον μέτρο (m)				

ΔΗΜΟΣΙΑ ΕΠΙΧΕΙΡΗΣΗ ΗΛΕΚΤΡΙΣΜΟΥ Α.Ε.
ΔΙΕΥΘΥΝΣΗ ΥΛΙΚΟΥ ΚΑΙ ΠΡΟΜΗΘΕΙΩΝ ΠΑΡΑΓΩΓΗΣ
ΧΑΛΚΟΚΟΝΔΥΛΗ 22, 104 32 ΑΘΗΝΑ

ΔΙΑΚΗΡΥΞΗ : ΔΥΠΠ-1407

ΤΕΥΧΟΣ 8 ΤΙΜΟΛΟΓΙΟ ΠΡΟΣΦΟΡΑΣ

Π.Υ. : ΣΥΓΚΟΛΛΗΣΗ ΙΜΑΝΤΩΝ ΚΑΙ ΠΡΟΛΗΠΤΙΚΗ - ΕΠΙΣΚΕΥΑΣΤΙΚΗ ΣΥΝΤΗΡΗΣΗ ΜΗΧ/ΚΟΥ ΕΞΟΠΛΙΣΜΟΥ ΤΩΝ ΣΥΣΤΗΜΑΤΩΝ ΛΙΓΝΙΤΗ - ΤΕΦΡΑΣ ΤΟΥ ΑΗΣ ΑΓ. ΔΗΜΗΤΡΙΟΥ

Α/Α	ΠΕΡΙΓΡΑΦΗ ΕΡΓΑΣΙΩΝ	ΜΟΝΑΔΑ ΜΕΤΡΗΣΗΣ	ΤΙΜΗ ΜΟΝΑΔΑΣ ΑΡΙΘΜΗΤΙΚΑ (ΕΥΡΩ)	ΤΙΜΗ ΜΟΝΑΔΑΣ ΟΛΟΓΡΑΦΩΣ (ΕΥΡΩ)	ΕΛΑΧΙΣΤΗ ΤΙΜΗ ΜΟΝΑΔΑΣ Tmin (ΕΥΡΩ)	ΜΕΓΙΣΤΗ ΤΙΜΗ ΜΟΝΑΔΑΣ Tmax (ΕΥΡΩ)
2	β.3 Ιμάντες ταινιοδρόμων 7.1, 7.2, 8.1, 8.2	Τρέχον μέτρο (m)				
	β.4 Ιμάντες ταινιοδρόμων 5.1, 5.2, 6.1, 6.2	Τρέχον μέτρο (m)				
	γ. ΙΜΑΝΤΕΣ ΠΛΑΤΟΥΣ 1600 mm					
	γ.1 Ιμάντες ταινιοδρόμων καδοτροχού και παραλαβής Αποληπτών	Τρέχον μέτρο (m)				
	γ.2 Ιμάντες μαγνήτου 5.1, 5.2	Τρέχον μέτρο (m)				
	δ. ΙΜΑΝΤΕΣ ΠΛΑΤΟΥΣ 1400 mm					
	δ.1 Ιμάντες ταινιοδρόμων 3Α, 3Β	Τρέχον μέτρο (m)				
	δ.2 Ιμάντες ταινιοδρόμων 13.1-13.2	Τρέχον μέτρο (m)				
	δ.3 Ιμάντες ταινιοδρόμου 12άρας	Τρέχον μέτρο (m)				
	ε. ΙΜΑΝΤΕΣ ΠΛΑΤΟΥΣ 1200 mm					
	ε.1 Ιμάντες ταινιοδρόμων 7Α, 7Β	Τρέχον μέτρο (m)				
	στ. ΙΜΑΝΤΕΣ ΠΛΑΤΟΥΣ 1000 mm					

ΔΗΜΟΣΙΑ ΕΠΙΧΕΙΡΗΣΗ ΗΛΕΚΤΡΙΣΜΟΥ Α.Ε.
ΔΙΕΥΘΥΝΣΗ ΥΛΙΚΟΥ ΚΑΙ ΠΡΟΜΗΘΕΙΩΝ ΠΑΡΑΓΩΓΗΣ
ΧΑΛΚΟΚΟΝΔΥΛΗ 22, 104 32 ΑΘΗΝΑ

ΔΙΑΚΗΡΥΞΗ : ΔΥΠΠ-1407

ΤΕΥΧΟΣ 8 ΤΙΜΟΛΟΓΙΟ ΠΡΟΣΦΟΡΑΣ

Π.Υ. : ΣΥΓΚΟΛΛΗΣΗ ΙΜΑΝΤΩΝ ΚΑΙ ΠΡΟΛΗΠΤΙΚΗ - ΕΠΙΣΚΕΥΑΣΤΙΚΗ ΣΥΝΤΗΡΗΣΗ ΜΗΧ/ΚΟΥ ΕΞΟΠΛΙΣΜΟΥ ΤΩΝ ΣΥΣΤΗΜΑΤΩΝ ΛΙΓΝΙΤΗ - ΤΕΦΡΑΣ ΤΟΥ ΑΗΣ ΑΓ. ΔΗΜΗΤΡΙΟΥ

Α/Α	ΠΕΡΙΓΡΑΦΗ ΕΡΓΑΣΙΩΝ	ΜΟΝΑΔΑ ΜΕΤΡΗΣΗΣ	ΤΙΜΗ ΜΟΝΑΔΑΣ ΑΡΙΘΜΗΤΙΚΑ (ΕΥΡΩ)	ΤΙΜΗ ΜΟΝΑΔΑΣ ΟΛΟΓΡΑΦΩΣ (ΕΥΡΩ)	ΕΛΑΧΙΣΤΗ ΤΙΜΗ ΜΟΝΑΔΑΣ Tmin (ΕΥΡΩ)	ΜΕΓΙΣΤΗ ΤΙΜΗ ΜΟΝΑΔΑΣ Tmax (ΕΥΡΩ)
	στ.1 Ιμάντες ταινιοδρόμων 6Α, 6Β	Τρέχον μέτρο (m)				
	ζ. ΙΜΑΝΤΕΣ ΠΛΑΤΟΥΣ 500 mm					
	ζ.1 Ιμάντες ταινιοδρόμων υγρής τέφρας	Τρέχον μέτρο (m)				
3	Επισκευή Τραυμάτων Ιμάντα με ψυχρή και θερμή συγκόλληση (Συμπεριλαμβανομένων των υλικών συγκόλλησης)					
	α. Επισκευή διαμπερούς τραύματος ιμάντα πλάτους έως και Β= 1800mm	Τρέχον μέτρο (m)				
	β. Επισκευή διαμπερούς τραύματος ιμάντα πλάτους Β= 2400mm	Τρέχον μέτρο (m)				
	γ. Επισκευή επιφανειακού τραύματος ιμάντα	Τετραγωνικό μέτρο (m^2)				
4	Εργασίες προληπτικής & επισκευαστικής συντήρησης στα συστήματα ταινιοδρόμου Λιγνίτη (29 συστήματα) - (παράγρ. Γ.2.1 της Τεχν. Περιγρ.)	κατ' αποκοπή / σύστημα μηνιαίως				
5	Εργασίες προληπτικής & επισκευαστικής συντήρησης αποθετών (3 αποθέτες) (παράγραφος Γ.2.2 της Τεχν. Περιγρ.)	κατ' αποκοπή / σύστημα μηνιαίως				

ΔΗΜΟΣΙΑ ΕΠΙΧΕΙΡΗΣΗ ΗΛΕΚΤΡΙΣΜΟΥ Α.Ε.
ΔΙΕΥΘΥΝΣΗ ΥΛΙΚΟΥ ΚΑΙ ΠΡΟΜΗΘΕΙΩΝ ΠΑΡΑΓΩΓΗΣ
ΧΑΛΚΟΚΟΝΔΥΛΗ 22, 104 32 ΑΘΗΝΑ

ΔΙΑΚΗΡΥΞΗ : ΔΥΠΠ-1407

ΤΕΥΧΟΣ 8 ΤΙΜΟΛΟΓΙΟ ΠΡΟΣΦΟΡΑΣ

Π.Υ. : ΣΥΓΚΟΛΛΗΣΗ ΙΜΑΝΤΩΝ ΚΑΙ ΠΡΟΛΗΠΤΙΚΗ - ΕΠΙΣΚΕΥΑΣΤΙΚΗ ΣΥΝΤΗΡΗΣΗ ΜΗΧ/ΚΟΥ ΕΞΟΠΛΙΣΜΟΥ ΤΩΝ ΣΥΣΤΗΜΑΤΩΝ ΛΙΓΝΙΤΗ - ΤΕΦΡΑΣ ΤΟΥ ΑΗΣ ΑΓ. ΔΗΜΗΤΡΙΟΥ

Α/Α	ΠΕΡΙΓΡΑΦΗ ΕΡΓΑΣΙΩΝ	ΜΟΝΑΔΑ ΜΕΤΡΗΣΗΣ	ΤΙΜΗ ΜΟΝΑΔΑΣ ΑΡΙΘΜΗΤΙΚΑ (ΕΥΡΩ)	ΤΙΜΗ ΜΟΝΑΔΑΣ ΟΛΟΓΡΑΦΩΣ (ΕΥΡΩ)	ΕΛΑΧΙΣΤΗ ΤΙΜΗ ΜΟΝΑΔΑΣ Tmin (ΕΥΡΩ)	ΜΕΓΙΣΤΗ ΤΙΜΗ ΜΟΝΑΔΑΣ Tmax (ΕΥΡΩ)
6	Λίπανση συστημάτων σπαστήρων, κόσκινου και αρπάγων (13 συστήματα) (παράγραφος Γ.2.3 της Τεχν. Περιγρ.)	κατ' αποκοπή / σύστημα μηνιαίως				
7	Εργασίες προληπτικής & επισκευαστικής συντήρησης στα συστήματα ταινιοδρόμου Τέφρας (Παρ. Δ2.1 της Τεχν. Περιγρ.)	κατ' αποκοπή / σύστημα μηνιαίως				
8	Αλλαγή φίλτρων στους Α/Σ Μονάδων (Παρ. Δ22 της Τεχν. Περιγρ.)	κατ' αποκοπή / σύστημα μηνιαίως				
9	Λίπανση μηχανολογικού εξοπλισμού συστήματος Τέφρας (Παρ. Δ2.3Α της Τεχν. Περιγρ.)	κατ' αποκοπή / σύστημα μηνιαίως				
10	Γενικές μηχανολογικές εργασίες του συστήματος Τέφρας (Παραγρ. Δ2.3Β της Τεχν. Περιγρ.)					
10α	Αντικατάσταση φθαρμένων ξέστρων Τ/Δ τέφρας (Παραγρ. Δ2.3Βα της Τεχν. Περιγρ.)	τεμάχιο				
10β	Αντικατάσταση σακκοφίλτρων απαερωτών σιλό τέφρας (Παραγρ. Δ2.3Ββ της Τεχν. Περιγρ.)	τεμάχιο				
10γ	Αντικατάσταση ρουλεμάν κουζινέτων απαερωτή (Παραγρ. Δ2.3Βγ της Τεχν. Περιγρ.)	κατ' αποκοπή / απαερωτή				

ΔΗΜΟΣΙΑ ΕΠΙΧΕΙΡΗΣΗ ΗΛΕΚΤΡΙΣΜΟΥ Α.Ε.
ΔΙΕΥΘΥΝΣΗ ΥΛΙΚΟΥ ΚΑΙ ΠΡΟΜΗΘΕΙΩΝ ΠΑΡΑΓΩΓΗΣ
ΧΑΛΚΟΚΟΝΔΥΛΗ 22, 104 32 ΑΘΗΝΑ

ΔΙΑΚΗΡΥΞΗ : ΔΥΠΠ-1407

ΤΕΥΧΟΣ 8 ΤΙΜΟΛΟΓΙΟ ΠΡΟΣΦΟΡΑΣ

Π.Υ. : ΣΥΓΚΟΛΛΗΣΗ ΙΜΑΝΤΩΝ ΚΑΙ ΠΡΟΛΗΠΤΙΚΗ - ΕΠΙΣΚΕΥΑΣΤΙΚΗ ΣΥΝΤΗΡΗΣΗ ΜΗΧ/ΚΟΥ ΕΞΟΠΛΙΣΜΟΥ ΤΩΝ ΣΥΣΤΗΜΑΤΩΝ ΛΙΓΝΙΤΗ - ΤΕΦΡΑΣ ΤΟΥ ΑΗΣ ΑΓ. ΔΗΜΗΤΡΙΟΥ

Α/Α	ΠΕΡΙΓΡΑΦΗ ΕΡΓΑΣΙΩΝ	ΜΟΝΑΔΑ ΜΕΤΡΗΣΗΣ	ΤΙΜΗ ΜΟΝΑΔΑΣ ΑΡΙΘΜΗΤΙΚΑ (ΕΥΡΩ)	ΤΙΜΗ ΜΟΝΑΔΑΣ ΟΛΟΓΡΑΦΩΣ (ΕΥΡΩ)	ΕΛΑΧΙΣΤΗ ΤΙΜΗ ΜΟΝΑΔΑΣ Tmin (ΕΥΡΩ)	ΜΕΓΙΣΤΗ ΤΙΜΗ ΜΟΝΑΔΑΣ Tmax (ΕΥΡΩ)
10δ	Αντικατάσταση κεφαλών πτερυγίων υγραντών τέφρας (Παραγρ. Δ2.3Βδ της Τεχν. Περιγρ.)	τεμάχιο				
11	Εργασίες προληπτικής & επισκευαστικής συντήρησης Λιγνίτη - Τέφρας τα Σαββατοκύριακα	κατ' αποκοπή / ημερησίως				
12	Ηλεκτρονική καταχώρηση στοιχείων (παράγρ. Γ.4.6 της Τεχν. Περιγρ.)	κατ' αποκοπή / ημερησίως				
13	Απρόβλεπτες εργασίες λόγω εκτάκτων αναγκών (παρ. Γ.3.7 και Δ.2.4 της Τεχν. Περιγρ.) *	Ανηγμένες ώρες				

* Για το υπόψη είδος εργασίας δεν ισχύει ο έλεγχος ομαλότητας τιμών και ισχύουν τα προβλεπόμενα στην παραγρ. 1 του άρθρου 8 του Τεύχους "Οροι και Οδηγίες Διαγωνισμού"

ΣΗΜΕΙΩΣΕΙΣ :

1. Η ομαλότητα των τιμών προκύπτει από τις ακόλουθες σχέσεις :

- Ελάχιστη αποδεκτή τιμή μονάδας Tmin = 0,90 Το (1-Εμ)
- Μέγιστη αποδεκτή τιμή μονάδας Tmax = 1,10 Το (1-Εμ) όπου,

Το η αντίστοιχη τιμή μονάδας του Τιμολογίου Υπηρεσίας

Εμ = Σ.Π.Υ.-Σ.Π.Π. =…… , όπου

Σ.Π.Υ.

ΔΗΜΟΣΙΑ ΕΠΙΧΕΙΡΗΣΗ ΗΛΕΚΤΡΙΣΜΟΥ Α.Ε.
ΔΙΕΥΘΥΝΣΗ ΥΛΙΚΟΥ ΚΑΙ ΠΡΟΜΗΘΕΙΩΝ ΠΑΡΑΓΩΓΗΣ
ΧΑΛΚΟΚΟΝΔΥΛΗ 22, 104 32 ΑΘΗΝΑ

ΔΙΑΚΗΡΥΞΗ : ΔΥΠΠ-1407

ΤΕΥΧΟΣ 8 ΤΙΜΟΛΟΓΙΟ ΠΡΟΣΦΟΡΑΣ

Π.Υ. : ΣΥΓΚΟΛΛΗΣΗ ΙΜΑΝΤΩΝ ΚΑΙ ΠΡΟΛΗΠΤΙΚΗ - ΕΠΙΣΚΕΥΑΣΤΙΚΗ ΣΥΝΤΗΡΗΣΗ ΜΗΧ/ΚΟΥ ΕΞΟΠΛΙΣΜΟΥ ΤΩΝ ΣΥΣΤΗΜΑΤΩΝ ΛΙΓΝΙΤΗ - ΤΕΦΡΑΣ ΤΟΥ ΑΗΣ ΑΓ. ΔΗΜΗΤΡΙΟΥ

Α/Α	ΠΕΡΙΓΡΑΦΗ ΕΡΓΑΣΙΩΝ	ΜΟΝΑΔΑ ΜΕΤΡΗΣΗΣ	ΤΙΜΗ ΜΟΝΑΔΑΣ ΑΡΙΘΜΗΤΙΚΑ (ΕΥΡΩ)	ΤΙΜΗ ΜΟΝΑΔΑΣ ΟΛΟΓΡΑΦΩΣ (ΕΥΡΩ)	ΕΛΑΧΙΣΤΗ ΤΙΜΗ ΜΟΝΑΔΑΣ Tmin (ΕΥΡΩ)	ΜΕΓΙΣΤΗ ΤΙΜΗ ΜΟΝΑΔΑΣ Tmax (ΕΥΡΩ)

Σ.Π.Υ. = Σύνολο Προϋπολογισμού Υπηρεσίας, μειωμένο κατά το ποσό του κονδυλίου με α/α 13 (απολογιστικές εργασίες), ήτοι…….. ΕΥΡΩ

Σ.Π.Π. = Σύνολο Προϋπολογισμού Προσφοράς Διαγωνιζομένου, μειωμένο κατά το ποσό του κονδυλίου με α/α 13 (απολογιστικές εργασίες), ήτοι ….....… ΕΥΡΩ

ΓΙΑ ΤΟΝ ΔΙΑΓΩΝΙΖΟΜΕΝΟ

ΓΙΑ ΤΗΝ ΔΕΗ Α.Ε.

ΔΗΜΟΣΙΑ ΕΠΙΧΕΙΡΗΣΗ ΗΛΕΚΤΡΙΣΜΟΥ Α.Ε. | Παραγωγή

ΔΙΕΥΘΥΝΣΗ ΥΛΙΚΟΥ & ΠΡΟΜΗΘΕΙΩΝ ΠΑΡΑΓΩΓΗΣ
ΧΑΛΚΟΚΟΝΔΥΛΗ 22, 104 32 ΑΘΗΝΑ

ΔΙΑΚΗΡΥΞΗ : ΔΥΠΠ-1407

ΑΝΤΙΚΕΙΜΕΝΟ : «Συγκόλληση ιμάντων και προληπτική – επισκευαστική συντήρηση μηχανολογικού εξοπλισμού του συστήματος λιγνίτη και τέφρας του ΑΗΣ Αγ. Δημητρίου»

ΤΕΥΧΟΣ 9

ΠΡΟΜΕΤΡΗΣΗ ΠΡΟΫΠΟΛΟΓΙΣΜΟΣ ΥΠΗΡΕΣΙΑΣ

ΔΗΜΟΣΙΑ ΕΠΙΧΕΙΡΗΣΗ ΗΛΕΚΤΡΙΣΜΟΥ Α.Ε.
ΔΙΕΥΘΥΝΣΗ ΥΛΙΚΟΥ ΚΑΙ ΠΡΟΜΗΘΕΙΩΝ ΠΑΡΑΓΩΓΗΣ
ΧΑΛΚΟΚΟΝΔΥΛΗ 22, 104 32 ΑΘΗΝΑ

ΔΙΑΚΗΡΥΞΗ : ΔΥΠΠ-1407

ΤΕΥΧΟΣ 9 ΠΡΟΜΕΤΡΗΣΗ - ΠΡΟΫΠΟΛΟΓΙΣΜΟΣ ΥΠΗΡΕΣΙΑΣ

Π.Υ. : ΣΥΓΚΟΛΛΗΣΗ ΙΜΑΝΤΩΝ ΚΑΙ ΠΡΟΛΗΠΤΙΚΗ - ΕΠΙΣΚΕΥΑΣΤΙΚΗ ΣΥΝΤΗΡΗΣΗ ΜΗΧ/ΚΟΥ ΕΞΟΠΛΙΣΜΟΥ ΤΩΝ ΣΥΣΤΗΜΑΤΩΝ ΛΙΓΝΙΤΗ - ΤΕΦΡΑΣ ΤΟΥ ΑΗΣ ΑΓ. ΔΗΜΗΤΡΙΟΥ

Α/Α	ΠΕΡΙΓΡΑΦΗ ΕΡΓΑΣΙΩΝ	ΜΟΝΑΔΑ ΜΕΤΡΗΣΗΣ	ΤΙΜΗ ΜΟΝΑΔΑΣ (ΕΥΡΩ)	ΣΥΝΟΛΙΚΗ ΠΟΣΟΤΗΤΑ / ΕΤΟΣ	ΣΥΝΟΛΙΚΗ ΔΑΠΑΝΗ (ΕΥΡΩ) / ΕΤΟΣ	ΠΑΡΑΤΗΡΗΣΕΙΣ
1	Συγκόλληση Ιμάντων (Συμπεριλαμβανομένων των υλικών συγκόλλησης)					Όταν ζητείται από τη ΔΕΗ Α.Ε.
	α. ΙΜΑΝΤΕΣ ΠΛΑΤΟΥΣ 2400 mm					
	α.1 Ιμάντες ταινιοδρόμων 10.1, 10.2, 10.3, 10.4, 10.5, 10.6	Συγκόλληση	1.590,00	2	3.180,00	
	β. ΙΜΑΝΤΕΣ ΠΛΑΤΟΥΣ 1800 mm					
	β.1 Ιμάντες ταινιοδρόμων Β.1, 3.1, 3.2, 4.1, 4.2, 4.3	Συγκόλληση	1.325,00	6	7.950,00	
	β.2 Ιμάντες ταινιοδρόμων 9.1, 9.2, 9.3, 9.4, 9.5, 9.6	Συγκόλληση	1.458,00	1	1.458,00	
	β.3 Ιμάντες ταινιοδρόμων 7.1, 7.2, 8.1, 8.2	Συγκόλληση	1.087,00	2	2.174,00	
	β.4 Ιμάντες ταινιοδρόμων 5.1, 5.2, 6.1, 6.2	Συγκόλληση	1.042,00	1	1.042,00	
	γ. ΙΜΑΝΤΕΣ ΠΛΑΤΟΥΣ 1600 mm					
	γ.1 Ιμάντες ταινιοδρόμων καδοτροχού και παραλαβής Απολεπτών	Συγκόλληση	937,00	2	1.874,00	
	δ. ΙΜΑΝΤΕΣ ΠΛΑΤΟΥΣ 1400 mm					
	δ.1 Ιμάντες ταινιοδρόμων 3Α, 3Β	Συγκόλληση	919,00	1	919,00	
	ε. ΙΜΑΝΤΕΣ ΠΛΑΤΟΥΣ 1200 mm					
	ε.1 Ιμάντες ταινιοδρόμων 7Α, 7Β, 10Α, 10Β	Συγκόλληση	813,00	2	1.626,00	

ΔΗΜΟΣΙΑ ΕΠΙΧΕΙΡΗΣΗ ΗΛΕΚΤΡΙΣΜΟΥ Α.Ε.
ΔΙΕΥΘΥΝΣΗ ΥΛΙΚΟΥ ΚΑΙ ΠΡΟΜΗΘΕΙΩΝ ΠΑΡΑΓΩΓΗΣ
ΧΑΛΚΟΚΟΝΔΥΛΗ 22, 104 32 ΑΘΗΝΑ

ΔΙΑΚΗΡΥΞΗ : ΔΥΠΠ-1407

ΤΕΥΧΟΣ 9 ΠΡΟΜΕΤΡΗΣΗ - ΠΡΟΫΠΟΛΟΓΙΣΜΟΣ ΥΠΗΡΕΣΙΑΣ

Π.Υ. : ΣΥΓΚΟΛΛΗΣΗ ΙΜΑΝΤΩΝ ΚΑΙ ΠΡΟΛΗΠΤΙΚΗ - ΕΠΙΣΚΕΥΑΣΤΙΚΗ ΣΥΝΤΗΡΗΣΗ ΜΗΧ/ΚΟΥ ΕΞΟΠΛΙΣΜΟΥ ΤΩΝ ΣΥΣΤΗΜΑΤΩΝ ΛΙΓΝΙΤΗ - ΤΕΦΡΑΣ ΤΟΥ ΑΗΣ ΑΓ. ΔΗΜΗΤΡΙΟΥ

Α/Α	ΠΕΡΙΓΡΑΦΗ ΕΡΓΑΣΙΩΝ	ΜΟΝΑΔΑ ΜΕΤΡΗΣΗΣ	ΤΙΜΗ ΜΟΝΑΔΑΣ (ΕΥΡΩ)	ΣΥΝΟΛΙΚΗ ΠΟΣΟΤΗΤΑ / ΕΤΟΣ	ΣΥΝΟΛΙΚΗ ΔΑΠΑΝΗ (ΕΥΡΩ) / ΕΤΟΣ	ΠΑΡΑΤΗΡΗΣΕΙΣ
	στ. ΙΜΑΝΤΕΣ ΠΛΑΤΟΥΣ 1000 mm					
	στ.1 Ιμάντες ταινιοδρόμων 6Α, 6Β	Συγκόλληση	707,00	1	707,00	
	ζ. ΙΜΑΝΤΕΣ ΠΛΑΤΟΥΣ 500 mm					
	ζ.1 Ιμάντες ταινιοδρόμων υγρής τέφρας	Συγκόλληση	530,00	3	1.590,00	
	η. ΨΥΧΡΗ ΣΥΓΚΟΛΛΗΣΗ ΙΜΑΝΤΩΝ ΜΑΓΝΗΤΗ					
	η. 1 Ιμάντες μαγνήτη 5.1 - 5.2, 13.1-13.2 & 12	Συγκόλληση	667,00	1	667,00	
	Ολική Αντικατάσταση Ιμάντα					Όταν ζητείται από τη ΔΕΗ Α.Ε.
	α. ΙΜΑΝΤΕΣ ΠΛΑΤΟΥΣ 2400 mm					
	α.1 Ιμάντες ταινιοδρόμων 10.1, 10.2, 10.3, 10.4, 10.5, 10.6	Τρέχον μέτρο (m)	6,65	1	6,65	
	β. ΙΜΑΝΤΕΣ ΠΛΑΤΟΥΣ 1800 mm					
	β.1 Ιμάντες ταινιοδρόμων Β.1, 3.1, 3.2, 4.1, 4.2, 4.3	Τρέχον μέτρο (m)	2,36	1	2,36	
	β.2 Ιμάντες ταινιοδρόμων 9.1, 9.2, 9.3, 9.4, 9.5, 9.6	Τρέχον μέτρο (m)	2,36	1	2,36	
	β.3 Ιμάντες ταινιοδρόμων 7.1, 7.2, 8.1, 8.2	Τρέχον μέτρο (m)	3,30	1	3,30	

ΔΗΜΟΣΙΑ ΕΠΙΧΕΙΡΗΣΗ ΗΛΕΚΤΡΙΣΜΟΥ Α.Ε.
ΔΙΕΥΘΥΝΣΗ ΥΛΙΚΟΥ ΚΑΙ ΠΡΟΜΗΘΕΙΩΝ ΠΑΡΑΓΩΓΗΣ
ΧΑΛΚΟΚΟΝΔΥΛΗ 22, 104 32 ΑΘΗΝΑ

ΔΙΑΚΗΡΥΞΗ : ΔΥΠΠ-1407

ΤΕΥΧΟΣ 9 ΠΡΟΜΕΤΡΗΣΗ - ΠΡΟΫΠΟΛΟΓΙΣΜΟΣ ΥΠΗΡΕΣΙΑΣ

Π.Υ. : ΣΥΓΚΟΛΛΗΣΗ ΙΜΑΝΤΩΝ ΚΑΙ ΠΡΟΛΗΠΤΙΚΗ - ΕΠΙΣΚΕΥΑΣΤΙΚΗ ΣΥΝΤΗΡΗΣΗ ΜΗΧ/ΚΟΥ ΕΞΟΠΛΙΣΜΟΥ ΤΩΝ ΣΥΣΤΗΜΑΤΩΝ ΛΙΓΝΙΤΗ - ΤΕΦΡΑΣ ΤΟΥ ΑΗΣ ΑΓ. ΔΗΜΗΤΡΙΟΥ

Α/Α	ΠΕΡΙΓΡΑΦΗ ΕΡΓΑΣΙΩΝ	ΜΟΝΑΔΑ ΜΕΤΡΗΣΗΣ	ΤΙΜΗ ΜΟΝΑΔΑΣ (ΕΥΡΩ)	ΣΥΝΟΛΙΚΗ ΠΟΣΟΤΗΤΑ / ΕΤΟΣ	ΣΥΝΟΛΙΚΗ ΔΑΠΑΝΗ (ΕΥΡΩ) / ΕΤΟΣ	ΠΑΡΑΤΗΡΗΣΕΙΣ
2	β.4 Ιμάντες ταινιοδρόμων 5.1, 5.2, 6.1, 6.2	Τρέχον μέτρο (m)	2,36	1	2,36	
	γ. ΙΜΑΝΤΕΣ ΠΛΑΤΟΥΣ 1600 mm					
	γ.1 Ιμάντες ταινιοδρόμων καδοτροχού και παραλαβής Απολεπτών	Τρέχον μέτρο (m)	2,36	1	2,36	
	γ.2 Ιμάντες μαγνήτου 5.1, 5.2	Τρέχον μέτρο (m)	2,36	1	2,36	
	δ. ΙΜΑΝΤΕΣ ΠΛΑΤΟΥΣ 1400 mm					
	δ.1 Ιμάντες ταινιοδρόμων 3Α, 3Β	Τρέχον μέτρο (m)	2,36	1	2,36	
	δ.2 Ιμάντες ταινιοδρόμων 13.1-13.2	Τρέχον μέτρο (m)	2,36	1	2,36	
	δ.3 Ιμάντες ταινιοδρόμου 12άρας	Τρέχον μέτρο (m)	7,60	1	7,60	
	ε. ΙΜΑΝΤΕΣ ΠΛΑΤΟΥΣ 1200 mm					
	ε.1 Ιμάντες ταινιοδρόμων 7Α, 7Β	Τρέχον μέτρο (m)	2,36	1	2,36	
	στ. ΙΜΑΝΤΕΣ ΠΛΑΤΟΥΣ 1000 mm					
	στ.1 Ιμάντες ταινιοδρόμων 6Α, 6Β	Τρέχον μέτρο (m)	2,36	1	2,36	
	ζ. ΙΜΑΝΤΕΣ ΠΛΑΤΟΥΣ 500 mm					

ΔΗΜΟΣΙΑ ΕΠΙΧΕΙΡΗΣΗ ΗΛΕΚΤΡΙΣΜΟΥ Α.Ε.
ΔΙΕΥΘΥΝΣΗ ΥΛΙΚΟΥ ΚΑΙ ΠΡΟΜΗΘΕΙΩΝ ΠΑΡΑΓΩΓΗΣ
ΧΑΛΚΟΚΟΝΔΥΛΗ 22, 104 32 ΑΘΗΝΑ

ΔΙΑΚΗΡΥΞΗ : ΔΥΠΠ-1407

ΤΕΥΧΟΣ 9 ΠΡΟΜΕΤΡΗΣΗ - ΠΡΟΫΠΟΛΟΓΙΣΜΟΣ ΥΠΗΡΕΣΙΑΣ

Π.Υ. : ΣΥΓΚΟΛΛΗΣΗ ΙΜΑΝΤΩΝ ΚΑΙ ΠΡΟΛΗΠΤΙΚΗ - ΕΠΙΣΚΕΥΑΣΤΙΚΗ ΣΥΝΤΗΡΗΣΗ ΜΗΧ/ΚΟΥ ΕΞΟΠΛΙΣΜΟΥ ΤΩΝ ΣΥΣΤΗΜΑΤΩΝ ΛΙΓΝΙΤΗ - ΤΕΦΡΑΣ ΤΟΥ ΑΗΣ ΑΓ. ΔΗΜΗΤΡΙΟΥ

Α/Α	ΠΕΡΙΓΡΑΦΗ ΕΡΓΑΣΙΩΝ	ΜΟΝΑΔΑ ΜΕΤΡΗΣΗΣ	ΤΙΜΗ ΜΟΝΑΔΑΣ (ΕΥΡΩ)	ΣΥΝΟΛΙΚΗ ΠΟΣΟΤΗΤΑ / ΕΤΟΣ	ΣΥΝΟΛΙΚΗ ΔΑΠΑΝΗ (ΕΥΡΩ) / ΕΤΟΣ	ΠΑΡΑΤΗΡΗΣΕΙΣ
	ζ.1 Ιμάντες ταινιοδρόμων υγρής τέφρας	Τρέχον μέτρο (m)	2,36	1	2,36	
3	Επισκευή Τραυμάτων Ιμάντα με ψυχρή και θερμή συγκόλληση (Συμπεριλαμβανομένων των υλικών συγκόλλησης)					
	α. Επισκευή διαμπερούς τραύματος ιμάντα πλάτους έως και Β= 1800mm	Τρέχον μέτρο (m)	275,00	10	2.750,00	
	β. Επισκευή διαμπερούς τραύματος ιμάντα πλάτους Β= 2400mm	Τρέχον μέτρο (m)	270,00	2	540,00	
	γ. Επισκευή επιφανειακού τραύματος ιμάντα	Τετραγωνικό μέτρο (m^2)	340,00	5	1.700,00	
4	Εργασίες προληπτικής & επισκευαστικής συντήρησης στα συστήματα ταινιοδρόμου Λιγνίτη (29 συστήματα) - (παράγρ. Γ.2.1 της Τεχν. Περιγρ.)	κατ' αποκοπή / σύστημα μηνιαίως	168,00	348	58.464,00	Τις εργάσιμες μέρες
5	Εργασίες προληπτικής & επισκευαστικής συντήρησης αποθετών (3 αποθέτες) (παράγραφος Γ.2.2 της Τεχν. Περιγρ.)	κατ' αποκοπή / σύστημα μηνιαίως	150,00	36	5.400,00	Τις εργάσιμες μέρες
6	Λίπανση συστημάτων σπαστήρων, κόσκινου και αρπάγων (13 συστήματα) (παράγραφος Γ.2.3 της Τεχν. Περιγρ.)	κατ' αποκοπή / σύστημα μηνιαίως	20,00	156	3.120,00	Τις εργάσιμες μέρες

ΔΗΜΟΣΙΑ ΕΠΙΧΕΙΡΗΣΗ ΗΛΕΚΤΡΙΣΜΟΥ Α.Ε.
ΔΙΕΥΘΥΝΣΗ ΥΛΙΚΟΥ ΚΑΙ ΠΡΟΜΗΘΕΙΩΝ ΠΑΡΑΓΩΓΗΣ
ΧΑΛΚΟΚΟΝΔΥΛΗ 22, 104 32 ΑΘΗΝΑ

ΔΙΑΚΗΡΥΞΗ : ΔΥΠΠ-1407

ΤΕΥΧΟΣ 9 ΠΡΟΜΕΤΡΗΣΗ - ΠΡΟΫΠΟΛΟΓΙΣΜΟΣ ΥΠΗΡΕΣΙΑΣ

Π.Υ. : ΣΥΓΚΟΛΛΗΣΗ ΙΜΑΝΤΩΝ ΚΑΙ ΠΡΟΛΗΠΤΙΚΗ - ΕΠΙΣΚΕΥΑΣΤΙΚΗ ΣΥΝΤΗΡΗΣΗ ΜΗΧ/ΚΟΥ ΕΞΟΠΛΙΣΜΟΥ ΤΩΝ ΣΥΣΤΗΜΑΤΩΝ ΛΙΓΝΙΤΗ - ΤΕΦΡΑΣ ΤΟΥ ΑΗΣ ΑΓ. ΔΗΜΗΤΡΙΟΥ

Α/Α	ΠΕΡΙΓΡΑΦΗ ΕΡΓΑΣΙΩΝ	ΜΟΝΑΔΑ ΜΕΤΡΗΣΗΣ	ΤΙΜΗ ΜΟΝΑΔΑΣ (ΕΥΡΩ)	ΣΥΝΟΛΙΚΗ ΠΟΣΟΤΗΤΑ / ΕΤΟΣ	ΣΥΝΟΛΙΚΗ ΔΑΠΑΝΗ (ΕΥΡΩ) / ΕΤΟΣ	ΠΑΡΑΤΗΡΗΣΕΙΣ
7	Εργασίες προληπτικής & επισκευαστικής συντήρησης στα συστήματα ταινιοδρόμου Τέφρας (Παρ. Δ2.1 της Τεχν. Περιγρ.)	κατ' αποκοπή / σύστημα μηνιαίως	108,00	276	29.808,00	Τις εργάσιμες μέρες
8	Αλλαγή φίλτρων στους Α/Σ Μονάδων (Παρ. Δ22 της Τεχν. Περιγρ.)	κατ' αποκοπή / σύστημα μηνιαίως	30,00	60	1.800,00	Τις εργάσιμες μέρες
9	Λίπανση μηχανολογικού εξοπλισμού συστήματος Τέφρας (Παρ. Δ2.3Α της Τεχν. Περιγρ.)	κατ' αποκοπή / σύστημα μηνιαίως	90,00	132	11.880,00	Τις εργάσιμες μέρες
10	Γενικές μηχανολογικές εργασίες του συστήματος Τέφρας (Παραγρ. Δ2.3Β της Τεχν. Περιγρ.)					
10α	Αντικατάσταση φθαρμένων ξέστρων Τ/Δ τέφρας (Παραγρ. Δ2.3Βα της Τεχν. Περιγρ.)	τεμάχιο	30,00	300	9.000,00	Τις εργάσιμες μέρες
10β	Αντικατάσταση σακκοφίλτρων απαερωτών σιλό τέφρας (Παραγρ. Δ2.3Ββ της Τεχν. Περιγρ.)	τεμάχιο	3,00	1.000	3.000,00	Τις εργάσιμες μέρες
10γ	Αντικατάσταση ρουλεμάν κουζινέτων απαερωτή (Παραγρ. Δ2.3Βγ της Τεχν. Περιγρ.)	κατ' αποκοπή / απαερωτή	308,00	6	1.848,00	Τις εργάσιμες μέρες
10δ	Αντικατάσταση κεφαλών πτερυγίων υγραντών τέφρας (Παραγρ. Δ2.3Βδ της Τεχν. Περιγρ.)	τεμάχιο	6,00	300	1.800,00	Τις εργάσιμες μέρες
11	Εργασίες προληπτικής & επισκευαστικής συντήρησης Λιγνίτη - Τέφρας τα Σαββατοκύριακα	κατ' αποκοπή / ημερησίως	80,00	30	2.400,00	Τα Σαββατοκύριακα

ΔΗΜΟΣΙΑ ΕΠΙΧΕΙΡΗΣΗ ΗΛΕΚΤΡΙΣΜΟΥ Α.Ε.
ΔΙΕΥΘΥΝΣΗ ΥΛΙΚΟΥ ΚΑΙ ΠΡΟΜΗΘΕΙΩΝ ΠΑΡΑΓΩΓΗΣ
ΧΑΛΚΟΚΟΝΔΥΛΗ 22, 104 32 ΑΘΗΝΑ

ΔΙΑΚΗΡΥΞΗ : ΔΥΠΠ-1407

ΤΕΥΧΟΣ 9 ΠΡΟΜΕΤΡΗΣΗ - ΠΡΟΫΠΟΛΟΓΙΣΜΟΣ ΥΠΗΡΕΣΙΑΣ

Π.Υ. : ΣΥΓΚΟΛΛΗΣΗ ΙΜΑΝΤΩΝ ΚΑΙ ΠΡΟΛΗΠΤΙΚΗ - ΕΠΙΣΚΕΥΑΣΤΙΚΗ ΣΥΝΤΗΡΗΣΗ ΜΗΧ/ΚΟΥ ΕΞΟΠΛΙΣΜΟΥ ΤΩΝ ΣΥΣΤΗΜΑΤΩΝ ΛΙΓΝΙΤΗ - ΤΕΦΡΑΣ ΤΟΥ ΑΗΣ ΑΓ. ΔΗΜΗΤΡΙΟΥ

Α/Α	ΠΕΡΙΓΡΑΦΗ ΕΡΓΑΣΙΩΝ	ΜΟΝΑΔΑ ΜΕΤΡΗΣΗΣ	ΤΙΜΗ ΜΟΝΑΔΑΣ (ΕΥΡΩ)	ΣΥΝΟΛΙΚΗ ΠΟΣΟΤΗΤΑ / ΕΤΟΣ	ΣΥΝΟΛΙΚΗ ΔΑΠΑΝΗ (ΕΥΡΩ) / ΕΤΟΣ	ΠΑΡΑΤΗΡΗΣΕΙΣ
12	Ηλεκτρονική καταχώρηση στοιχείων (παράγρ. Γ.4.6 της Τεχν. Περιγρ.)	κατ' αποκοπή / ημερησίως	5,00	260	1.300,00	Τις εργάσιμες μέρες
13	Απρόβλεπτες εργασίες λόγω εκτάκτων αναγκών (παρ. Γ.3.7 και Δ.2.4 της Τεχν. Περιγρ.)	Ανηγμένες ώρες	9,00	300	2.700,00	Όταν ζητείται από τη ΔΕΗ Α.Ε.
				ΣΥΝΟΛΟ	**160.738,15**	

Για τον Ανάδοχο

Για τη ΔΕΗ Α.Ε

ΔΗΜΟΣΙΑ ΕΠΙΧΕΙΡΗΣΗ ΗΛΕΚΤΡΙΣΜΟΥ Α.Ε. | Παραγωγή

ΔΙΕΥΘΥΝΣΗ ΥΛΙΚΟΥ & ΠΡΟΜΗΘΕΙΩΝ ΠΑΡΑΓΩΓΗΣ
ΧΑΛΚΟΚΟΝΔΥΛΗ 22, 104 32 ΑΘΗΝΑ

ΔΙΑΚΗΡΥΞΗ : ΔΥΠΠ-1407

ΑΝΤΙΚΕΙΜΕΝΟ : «Συγκόλληση ιμάντων και προληπτική – επισκευαστική συντήρηση μηχανολογικού εξοπλισμού του συστήματος λιγνίτη και τέφρας του ΑΗΣ Αγ. Δημητρίου»

ΤΕΥΧΟΣ 10

ΠΡΟΜΕΤΡΗΣΗ ΠΡΟΫΠΟΛΟΓΙΣΜΟΣ ΠΡΟΣΦΟΡΑΣ

ΔΗΜΟΣΙΑ ΕΠΙΧΕΙΡΗΣΗ ΗΛΕΚΤΡΙΣΜΟΥ Α.Ε.
ΔΙΕΥΘΥΝΣΗ ΥΛΙΚΟΥ ΚΑΙ ΠΡΟΜΗΘΕΙΩΝ ΠΑΡΑΓΩΓΗΣ
ΧΑΛΚΟΚΟΝΔΥΛΗ 22, 104 32 ΑΘΗΝΑ

ΔΙΑΚΗΡΥΞΗ :ΔΥΠΠ- 1407

ΤΕΥΧΟΣ 10 ΠΡΟΜΕΤΡΗΣΗ - ΠΡΟΫΠΟΛΟΓΙΣΜΟΣ ΠΡΟΣΦΟΡΑΣ

Π.Υ. : ΣΥΓΚΟΛΛΗΣΗ ΙΜΑΝΤΩΝ ΚΑΙ ΠΡΟΛΗΠΤΙΚΗ - ΕΠΙΣΚΕΥΑΣΤΙΚΗ ΣΥΝΤΗΡΗΣΗ ΜΗΧ/ΚΟΥ ΕΞΟΠΛΙΣΜΟΥ ΤΩΝ ΣΥΣΤΗΜΑΤΩΝ ΛΙΓΝΙΤΗ - ΤΕΦΡΑΣ ΤΟΥ ΑΗΣ ΑΓ. ΔΗΜΗΤΡΙΟΥ

Α/Α	ΠΕΡΙΓΡΑΦΗ ΕΡΓΑΣΙΩΝ	ΜΟΝΑΔΑ ΜΕΤΡΗΣΗΣ	ΤΙΜΗ ΜΟΝΑΔΑΣ (ΕΥΡΩ)	ΣΥΝΟΛΙΚΗ ΠΟΣΟΤΗΤΑ / ΕΤΟΣ	ΣΥΝΟΛΙΚΗ ΔΑΠΑΝΗ (ΕΥΡΩ) / ΕΤΟΣ	ΠΑΡΑΤΗΡΗΣΕΙΣ
1	Συγκόλληση Ιμάντων (Συμπεριλαμβανομένων των υλικών συγκόλλησης)					Όταν ζητείται από τη ΔΕΗ Α.Ε.
	α. ΙΜΑΝΤΕΣ ΠΛΑΤΟΥΣ 2400 mm					
	α.1 Ιμάντες ταινιοδρόμων 10.1, 10.2, 10.3, 10.4, 10.5, 10.6	Συγκόλληση		2		
	β. ΙΜΑΝΤΕΣ ΠΛΑΤΟΥΣ 1800 mm					
	β.1 Ιμάντες ταινιοδρόμων Β.1, 3.1, 3.2, 4.1, 4.2, 4.3	Συγκόλληση		6		
	β.2 Ιμάντες ταινιοδρόμων 9.1, 9.2, 9.3, 9.4, 9.5, 9.6	Συγκόλληση		1		
	β.3 Ιμάντες ταινιοδρόμων 7.1, 7.2, 8.1, 8.2	Συγκόλληση		2		
	β.4 Ιμάντες ταινιοδρόμων 5.1, 5.2, 6.1, 6.2	Συγκόλληση		1		
	γ. ΙΜΑΝΤΕΣ ΠΛΑΤΟΥΣ 1600 mm					
	γ.1 Ιμάντες ταινιοδρόμων καδοτροχού και παραλαβής Απολεπτών	Συγκόλληση		2		
	δ. ΙΜΑΝΤΕΣ ΠΛΑΤΟΥΣ 1400 mm					
	δ.1 Ιμάντες ταινιοδρόμων 3Α, 3Β	Συγκόλληση		1		
	ε. ΙΜΑΝΤΕΣ ΠΛΑΤΟΥΣ 1200 mm					
	ε.1 Ιμάντες ταινιοδρόμων 7Α, 7Β, 10Α, 10Β	Συγκόλληση		2		

ΔΗΜΟΣΙΑ ΕΠΙΧΕΙΡΗΣΗ ΗΛΕΚΤΡΙΣΜΟΥ Α.Ε.
ΔΙΕΥΘΥΝΣΗ ΥΛΙΚΟΥ ΚΑΙ ΠΡΟΜΗΘΕΙΩΝ ΠΑΡΑΓΩΓΗΣ
ΧΑΛΚΟΚΟΝΔΥΛΗ 22, 104 32 ΑΘΗΝΑ

ΔΙΑΚΗΡΥΞΗ :ΔΥΠΠ- 1407

ΤΕΥΧΟΣ 10 ΠΡΟΜΕΤΡΗΣΗ - ΠΡΟΫΠΟΛΟΓΙΣΜΟΣ ΠΡΟΣΦΟΡΑΣ

Π.Υ. : ΣΥΓΚΟΛΛΗΣΗ ΙΜΑΝΤΩΝ ΚΑΙ ΠΡΟΛΗΠΤΙΚΗ - ΕΠΙΣΚΕΥΑΣΤΙΚΗ ΣΥΝΤΗΡΗΣΗ ΜΗΧ/ΚΟΥ ΕΞΟΠΛΙΣΜΟΥ ΤΩΝ ΣΥΣΤΗΜΑΤΩΝ ΛΙΓΝΙΤΗ - ΤΕΦΡΑΣ ΤΟΥ ΑΗΣ ΑΓ. ΔΗΜΗΤΡΙΟΥ

Α/Α	ΠΕΡΙΓΡΑΦΗ ΕΡΓΑΣΙΩΝ	ΜΟΝΑΔΑ ΜΕΤΡΗΣΗΣ	ΤΙΜΗ ΜΟΝΑΔΑΣ (ΕΥΡΩ)	ΣΥΝΟΛΙΚΗ ΠΟΣΟΤΗΤΑ / ΕΤΟΣ	ΣΥΝΟΛΙΚΗ ΔΑΠΑΝΗ (ΕΥΡΩ) / ΕΤΟΣ	ΠΑΡΑΤΗΡΗΣΕΙΣ
	στ. ΙΜΑΝΤΕΣ ΠΛΑΤΟΥΣ 1000 mm					
	στ.1 Ιμάντες ταινιοδρόμων 6Α, 6Β	Συγκόλληση		1		
	ζ. ΙΜΑΝΤΕΣ ΠΛΑΤΟΥΣ 500 mm					
	ζ.1 Ιμάντες ταινιοδρόμων υγρής τέφρας	Συγκόλληση		3		
	η. ΨΥΧΡΗ ΣΥΓΚΟΛΛΗΣΗ ΙΜΑΝΤΩΝ ΜΑΓΝΗΤΗ					
	η. 1 Ιμάντες μαγνήτη 5.1 - 5.2, 13.1-13.2 & 12	Συγκόλληση		1		
	Ολική Αντικατάσταση Ιμάντα					Όταν ζητείται από τη ΔΕΗ Α.Ε.
	α. ΙΜΑΝΤΕΣ ΠΛΑΤΟΥΣ 2400 mm					
	α.1 Ιμάντες ταινιοδρόμων 10.1, 10.2, 10.3, 10.4, 10.5, 10.6	Τρέχον μέτρο (m)		1		
	β. ΙΜΑΝΤΕΣ ΠΛΑΤΟΥΣ 1800 mm					
	β.1 Ιμάντες ταινιοδρόμων Β.1, 3.1, 3.2, 4.1, 4.2, 4.3	Τρέχον μέτρο (m)		1		
	β.2 Ιμάντες ταινιοδρόμων 9.1, 9.2, 9.3, 9.4, 9.5, 9.6	Τρέχον μέτρο (m)		1		
	β.3 Ιμάντες ταινιοδρόμων 7.1, 7.2, 8.1, 8.2	Τρέχον μέτρο (m)		1		

ΔΗΜΟΣΙΑ ΕΠΙΧΕΙΡΗΣΗ ΗΛΕΚΤΡΙΣΜΟΥ Α.Ε.
ΔΙΕΥΘΥΝΣΗ ΥΛΙΚΟΥ ΚΑΙ ΠΡΟΜΗΘΕΙΩΝ ΠΑΡΑΓΩΓΗΣ
ΧΑΛΚΟΚΟΝΔΥΛΗ 22, 104 32 ΑΘΗΝΑ

ΔΙΑΚΗΡΥΞΗ :ΔΥΠΠ- 1407

ΤΕΥΧΟΣ 10 ΠΡΟΜΕΤΡΗΣΗ - ΠΡΟΫΠΟΛΟΓΙΣΜΟΣ ΠΡΟΣΦΟΡΑΣ

Π.Υ. : ΣΥΓΚΟΛΛΗΣΗ ΙΜΑΝΤΩΝ ΚΑΙ ΠΡΟΛΗΠΤΙΚΗ - ΕΠΙΣΚΕΥΑΣΤΙΚΗ ΣΥΝΤΗΡΗΣΗ ΜΗΧ/ΚΟΥ ΕΞΟΠΛΙΣΜΟΥ ΤΩΝ ΣΥΣΤΗΜΑΤΩΝ ΛΙΓΝΙΤΗ - ΤΕΦΡΑΣ ΤΟΥ ΑΗΣ ΑΓ. ΔΗΜΗΤΡΙΟΥ

Α/Α	ΠΕΡΙΓΡΑΦΗ ΕΡΓΑΣΙΩΝ	ΜΟΝΑΔΑ ΜΕΤΡΗΣΗΣ	ΤΙΜΗ ΜΟΝΑΔΑΣ (ΕΥΡΩ)	ΣΥΝΟΛΙΚΗ ΠΟΣΟΤΗΤΑ / ΕΤΟΣ	ΣΥΝΟΛΙΚΗ ΔΑΠΑΝΗ (ΕΥΡΩ) / ΕΤΟΣ	ΠΑΡΑΤΗΡΗΣΕΙΣ
2	β.4 Ιμάντες ταινιοδρόμων 5.1, 5.2, 6.1, 6.2	Τρέχον μέτρο (m)		1		
	γ. ΙΜΑΝΤΕΣ ΠΛΑΤΟΥΣ 1600 mm					
	γ.1 Ιμάντες ταινιοδρόμων καδοτροχού και παραλαβής Απολεπτών	Τρέχον μέτρο (m)		1		
	γ.2 Ιμάντες μαγνήτου 5.1, 5.2	Τρέχον μέτρο (m)		1		
	δ. ΙΜΑΝΤΕΣ ΠΛΑΤΟΥΣ 1400 mm					
	δ.1 Ιμάντες ταινιοδρόμων 3Α, 3Β	Τρέχον μέτρο (m)		1		
	δ.2 Ιμάντες ταινιοδρόμων 13.1-13.2	Τρέχον μέτρο (m)		1		
	δ.3 Ιμάντες ταινιοδρόμου 12άρας	Τρέχον μέτρο (m)		1		
	ε. ΙΜΑΝΤΕΣ ΠΛΑΤΟΥΣ 1200 mm					
	ε.1 Ιμάντες ταινιοδρόμων 7Α, 7Β	Τρέχον μέτρο (m)		1		
	στ. ΙΜΑΝΤΕΣ ΠΛΑΤΟΥΣ 1000 mm					
	στ.1 Ιμάντες ταινιοδρόμων 6Α, 6Β	Τρέχον μέτρο (m)		1		
	ζ. ΙΜΑΝΤΕΣ ΠΛΑΤΟΥΣ 500 mm					

ΔΗΜΟΣΙΑ ΕΠΙΧΕΙΡΗΣΗ ΗΛΕΚΤΡΙΣΜΟΥ Α.Ε.
ΔΙΕΥΘΥΝΣΗ ΥΛΙΚΟΥ ΚΑΙ ΠΡΟΜΗΘΕΙΩΝ ΠΑΡΑΓΩΓΗΣ
ΧΑΛΚΟΚΟΝΔΥΛΗ 22, 104 32 ΑΘΗΝΑ

ΔΙΑΚΗΡΥΞΗ :ΔΥΠΠ- 1407

ΤΕΥΧΟΣ 10 ΠΡΟΜΕΤΡΗΣΗ - ΠΡΟΫΠΟΛΟΓΙΣΜΟΣ ΠΡΟΣΦΟΡΑΣ

Π.Υ. : ΣΥΓΚΟΛΛΗΣΗ ΙΜΑΝΤΩΝ ΚΑΙ ΠΡΟΛΗΠΤΙΚΗ - ΕΠΙΣΚΕΥΑΣΤΙΚΗ ΣΥΝΤΗΡΗΣΗ ΜΗΧ/ΚΟΥ ΕΞΟΠΛΙΣΜΟΥ ΤΩΝ ΣΥΣΤΗΜΑΤΩΝ ΛΙΓΝΙΤΗ - ΤΕΦΡΑΣ ΤΟΥ ΑΗΣ ΑΓ. ΔΗΜΗΤΡΙΟΥ

Α/Α	ΠΕΡΙΓΡΑΦΗ ΕΡΓΑΣΙΩΝ	ΜΟΝΑΔΑ ΜΕΤΡΗΣΗΣ	ΤΙΜΗ ΜΟΝΑΔΑΣ (ΕΥΡΩ)	ΣΥΝΟΛΙΚΗ ΠΟΣΟΤΗΤΑ / ΕΤΟΣ	ΣΥΝΟΛΙΚΗ ΔΑΠΑΝΗ (ΕΥΡΩ) / ΕΤΟΣ	ΠΑΡΑΤΗΡΗΣΕΙΣ
	ζ.1 Ιμάντες ταινιοδρόμων υγρής τέφρας	Τρέχον μέτρο (m)		1		
3	Επισκευή Τραυμάτων Ιμάντα με ψυχρή και θερμή συγκόλληση (Συμπεριλαμβανομένων των υλικών συγκόλλησης)					
	α. Επισκευή διαμπερούς τραύματος ιμάντα πλάτους έως και Β= 1800mm	Τρέχον μέτρο (m)		10		
	β. Επισκευή διαμπερούς τραύματος ιμάντα πλάτους Β= 2400mm	Τρέχον μέτρο (m)		2		
	γ. Επισκευή επιφανειακού τραύματος ιμάντα	Τετραγωνικό μέτρο (m^2)		5		
4	Εργασίες προληπτικής & επισκευαστικής συντήρησης στα συστήματα ταινιοδρόμου Λιγνίτη (29 συστήματα) - (παράγρ. Γ.2.1 της Τεχν. Περιγρ.)	κατ' αποκοπή / σύστημα μηνιαίως		348		Τις εργάσιμες μέρες
5	Εργασίες προληπτικής & επισκευαστικής συντήρησης αποθετών (3 αποθέτες) (παράγραφος Γ.2.2 της Τεχν. Περιγρ.)	κατ' αποκοπή / σύστημα μηνιαίως		36		Τις εργάσιμες μέρες
6	Λίπανση συστημάτων σπαστήρων, κόσκινου και αρπάγων (13 συστήματα) (παράγραφος Γ.2.3 της Τεχν. Περιγρ.)	κατ' αποκοπή / σύστημα μηνιαίως		156		Τις εργάσιμες μέρες

ΔΗΜΟΣΙΑ ΕΠΙΧΕΙΡΗΣΗ ΗΛΕΚΤΡΙΣΜΟΥ Α.Ε.
ΔΙΕΥΘΥΝΣΗ ΥΛΙΚΟΥ ΚΑΙ ΠΡΟΜΗΘΕΙΩΝ ΠΑΡΑΓΩΓΗΣ
ΧΑΛΚΟΚΟΝΔΥΛΗ 22, 104 32 ΑΘΗΝΑ

ΔΙΑΚΗΡΥΞΗ :ΔΥΠΠ- 1407

ΤΕΥΧΟΣ 10 ΠΡΟΜΕΤΡΗΣΗ - ΠΡΟΫΠΟΛΟΓΙΣΜΟΣ ΠΡΟΣΦΟΡΑΣ

Π.Υ. : ΣΥΓΚΟΛΛΗΣΗ ΙΜΑΝΤΩΝ ΚΑΙ ΠΡΟΛΗΠΤΙΚΗ - ΕΠΙΣΚΕΥΑΣΤΙΚΗ ΣΥΝΤΗΡΗΣΗ ΜΗΧ/ΚΟΥ ΕΞΟΠΛΙΣΜΟΥ ΤΩΝ ΣΥΣΤΗΜΑΤΩΝ ΛΙΓΝΙΤΗ - ΤΕΦΡΑΣ ΤΟΥ ΑΗΣ ΑΓ. ΔΗΜΗΤΡΙΟΥ

Α/Α	ΠΕΡΙΓΡΑΦΗ ΕΡΓΑΣΙΩΝ	ΜΟΝΑΔΑ ΜΕΤΡΗΣΗΣ	ΤΙΜΗ ΜΟΝΑΔΑΣ (ΕΥΡΩ)	ΣΥΝΟΛΙΚΗ ΠΟΣΟΤΗΤΑ / ΕΤΟΣ	ΣΥΝΟΛΙΚΗ ΔΑΠΑΝΗ (ΕΥΡΩ) / ΕΤΟΣ	ΠΑΡΑΤΗΡΗΣΕΙΣ
7	Εργασίες προληπτικής & επισκευαστικής συντήρησης στα συστήματα ταινιοδρόμου Τέφρας (Παρ. Δ2.1 της Τεχν. Περιγρ.)	κατ' αποκοπή / σύστημα μηνιαίως		276		Τις εργάσιμες μέρες
8	Αλλαγή φίλτρων στους Α/Σ Μονάδων (Παρ. Δ22 της Τεχν. Περιγρ.)	κατ' αποκοπή / σύστημα μηνιαίως		60		Τις εργάσιμες μέρες
9	Λίπανση μηχανολογικού εξοπλισμού συστήματος Τέφρας (Παρ. Δ2.3Α της Τεχν. Περιγρ.)	κατ' αποκοπή / σύστημα μηνιαίως		132		Τις εργάσιμες μέρες
10	Γενικές μηχανολογικές εργασίες του συστήματος Τέφρας (Παραγρ. Δ2.3Β της Τεχν. Περιγρ.)					
10α	Αντικατάσταση φθαρμένων ξέστρων Τ/Δ τέφρας (Παραγρ. Δ2.3Βα της Τεχν. Περιγρ.)	τεμάχιο		300		Τις εργάσιμες μέρες
10β	Αντικατάσταση σακκοφίλτρων απαερωτών σιλό τέφρας (Παραγρ. Δ2.3Ββ της Τεχν. Περιγρ.)	τεμάχιο		1.000		Τις εργάσιμες μέρες
10γ	Αντικατάσταση ρουλεμάν κουζινέτων απαερωτή (Παραγρ. Δ2.3Βγ της Τεχν. Περιγρ.)	κατ' αποκοπή / απαερωτή		6		Τις εργάσιμες μέρες
10δ	Αντικατάσταση κεφαλών πτερυγίων υγραντών τέφρας (Παραγρ. Δ2.3Βδ της Τεχν. Περιγρ.)	τεμάχιο		300		Τις εργάσιμες μέρες
11	Εργασίες προληπτικής & επισκευαστικής συντήρησης Λιγνίτη - Τέφρας τα Σαββατοκύριακα	κατ' αποκοπή / ημερησίως		30		Τα Σαββατοκύριακα

ΔΗΜΟΣΙΑ ΕΠΙΧΕΙΡΗΣΗ ΗΛΕΚΤΡΙΣΜΟΥ Α.Ε.
ΔΙΕΥΘΥΝΣΗ ΥΛΙΚΟΥ ΚΑΙ ΠΡΟΜΗΘΕΙΩΝ ΠΑΡΑΓΩΓΗΣ
ΧΑΛΚΟΚΟΝΔΥΛΗ 22, 104 32 ΑΘΗΝΑ

ΔΙΑΚΗΡΥΞΗ :ΔΥΠΠ- 1407

ΤΕΥΧΟΣ 10 ΠΡΟΜΕΤΡΗΣΗ - ΠΡΟΫΠΟΛΟΓΙΣΜΟΣ ΠΡΟΣΦΟΡΑΣ

Π.Υ. : ΣΥΓΚΟΛΛΗΣΗ ΙΜΑΝΤΩΝ ΚΑΙ ΠΡΟΛΗΠΤΙΚΗ - ΕΠΙΣΚΕΥΑΣΤΙΚΗ ΣΥΝΤΗΡΗΣΗ ΜΗΧ/ΚΟΥ ΕΞΟΠΛΙΣΜΟΥ ΤΩΝ ΣΥΣΤΗΜΑΤΩΝ ΛΙΓΝΙΤΗ - ΤΕΦΡΑΣ ΤΟΥ ΑΗΣ ΑΓ. ΔΗΜΗΤΡΙΟΥ

Α/Α	ΠΕΡΙΓΡΑΦΗ ΕΡΓΑΣΙΩΝ	ΜΟΝΑΔΑ ΜΕΤΡΗΣΗΣ	ΤΙΜΗ ΜΟΝΑΔΑΣ (ΕΥΡΩ)	ΣΥΝΟΛΙΚΗ ΠΟΣΟΤΗΤΑ / ΕΤΟΣ	ΣΥΝΟΛΙΚΗ ΔΑΠΑΝΗ (ΕΥΡΩ) / ΕΤΟΣ	ΠΑΡΑΤΗΡΗΣΕΙΣ
12	Ηλεκτρονική καταχώρηση στοιχείων (παράγρ. Γ.4.6 της Τεχν. Περιγρ.)	κατ' αποκοπή / ημερησίως		260		Τις εργάσιμες μέρες
13	Απρόβλεπτες εργασίες λόγω εκτάκτων αναγκών (παρ. Γ.3.7 και Δ.2.4 της Τεχν. Περιγρ.)	Ανηγμένες ώρες		300		Όταν ζητείται από τη ΔΕΗ Α.Ε.
				ΣΥΝΟΛΟ		

αριθμητικώς και ολογράφως:

Για τον Ανάδοχο **Για τη ΔΕΗ**

ΔΙΕΥΘΥΝΣΗ ΥΛΙΚΟΥ ΚΑΙ ΠΡΟΜΗΘΕΙΩΝ ΠΑΡΑΓΩΓΗΣ
ΧΑΛΚΟΚΟΝΔΥΛΗ 22, 104 32 ΑΘΗΝΑ

ΔΙΑΚΗΡΥΞΗ : ΔΥΠΠ-1407

ΑΝΤΙΚΕΙΜΕΝΟ : «Συγκόλληση ιμάντων και προληπτική – επισκευαστική συντήρηση μηχανολογικού εξοπλισμού του συστήματος λιγνίτη και τέφρας του ΑΗΣ Αγ. Δημητρίου»

ΤΕΥΧΟΣ 11

ΠΙΝΑΚΑΣ ΚΑΤΑΝΟΜΗΣ ΤΙΜΗΜΑΤΟΣ

ΔΙΕΥΘΥΝΣΗ ΥΛΙΚΟΥ ΚΑΙ ΠΡΟΜΗΘΕΙΩΝ ΠΑΡΑΓΩΓΗΣ
ΧΑΛΚΟΚΟΝΔΥΛΗ 22, 104 32 ΑΘΗΝΑ

ΔΙΑΚΗΡΥΞΗ: ΔΥΠΠ - 1407

ΠΙΝΑΚΑΣ ΚΑΤΑΝΟΜΗΣ ΤΙΜΗΜΑΤΟΣ

Το Συνολικό τίμημα σε ΕΥΡΩ θα καταβληθεί όπως παρακάτω :

ΜΕΛΗ ΣΥΜΠΡΑΞΗΣ ΕΠΙΧΕΙΡΗΣΕΩΝ	ΤΙΜΗΜΑ ΣΕ ΕΥΡΩ	
	Αριθμητικώς	Ολογράφως
.....	.....	.....
.....	.....	.....
.....	.....	.....
.....	.....	.....

ΔΙΕΥΘΥΝΣΗ ΥΛΙΚΟΥ & ΠΡΟΜΗΘΕΙΩΝ ΠΑΡΑΓΩΓΗΣ
ΧΑΛΚΟΚΟΝΔΥΛΗ 22, 104 32 ΑΘΗΝΑ

ΔΙΑΚΗΡΥΞΗ : ΔΥΠΠ-1407

ΑΝΤΙΚΕΙΜΕΝΟ : «Συγκόλληση ιμάντων και προληπτική – επισκευαστική συντήρηση μηχανολογικού εξοπλισμού του συστήματος λιγνίτη και τέφρας του ΑΗΣ Αγ. Δημητρίου»

ΤΕΥΧΟΣ 12

ΑΣΦΑΛΙΣΕΙΣ

ΔΗΜΟΣΙΑ ΕΠΙΧΕΙΡΗΣΗ ΗΛΕΚΤΡΙΣΜΟΥ Α.Ε.
ΔΙΕΥΘΥΝΣΗ ΥΛΙΚΟΥ ΚΑΙ ΠΡΟΜΗΘΕΙΩΝ ΠΑΡΑΓΩΓΗΣ
ΧΑΛΚΟΚΟΝΔΥΛΗ 22, 104 32 ΑΘΗΝΑ

Α Σ Φ Α Λ Ι Σ Ε Ι Σ

1. Γενικοί Όροι Ασφάλισης.

Κατά την κατάρτιση των ασφαλίσεων που θα συναφθούν σύμφωνα με τα οριζόμενα στο Άρθρο 38 των Γενικών Όρων της Διακήρυξης θα πρέπει να τηρούνται οι ακόλουθοι γενικοί όροι :

1.1. Κατά τη σύναψη των σχετικών Ασφαλιστηρίων, ο Ανάδοχος πρέπει να συμμορφώνεται και να λαμβάνει υπόψη τις διατάξεις των Νόμων, Νομοθετικών Διαταγμάτων, Κανονισμών κλπ. που ισχύουν εκάστοτε και έχουν εφαρμογή στην Ελλάδα.

1.2. Ο Ανάδοχος πρέπει να συμμορφώνεται με τους όρους κλπ. των Ασφαλιστηρίων. Οι παρεχόμενες ασφαλιστικές καλύψεις, οι οικονομικοί και ασφαλιστικοί όροι, εξαιρέσεις, απαλλαγές κλπ. υπόκεινται σε κάθε περίπτωση στην τελική έγκριση της ΔΕΗ Α.Ε.

1.3. Οι ασφαλίσεις δεν απαλλάσσουν ούτε περιορίζουν κατά κανένα τρόπο τις υποχρεώσεις και ευθύνες του Αναδόχου που απορρέουν από τη Σύμβαση, ιδιαίτερα σε ό,τι αφορά στις προβλεπόμενες, από τα σχετικά Ασφαλιστήρια Συμβόλαια, εξαιρέσεις, εκπτώσεις, προνόμια, περιορισμούς κλπ. Ο Ανάδοχος παραμένει αποκλειστικά υπεύθυνος για την αποκατάσταση ζημιών σε πρόσωπα ή/και πράγματα, πέραν από τα ποσά κάλυψης των Ασφαλιστηρίων.

1.4. Σε περίπτωση που ο Ανάδοχος παραλείψει ή αμελήσει να συμμορφωθεί με τις ασφαλιστικές υποχρεώσεις του ή οι ασφαλίσεις που θα συνομολογήσει κριθούν ως μη ικανοποιητικές από τη ΔΕΗ Α.Ε., η τελευταία δικαιούται να συνάψει, στο όνομα και με δαπάνες του Αναδόχου, τα απαιτούμενα Ασφαλιστήρια και να παρακρατήσει (εντόκως με το νόμιμο επιτόκιο υπερημερίας) το ποσό των ασφαλίστρων, είτε από τις οφειλόμενες σε αυτόν πληρωμές, είτε με κατάπτωση ανάλογου ποσού από την Εγγυητική Επιστολή Καλής Εκτέλεσης του Αναδόχου.
Επίσης σε περίπτωση που ο Ανάδοχος αμελεί ή δυστροπεί να καταβάλει στους ασφαλιστές το οφειλόμενο ποσό των ασφαλίστρων, η ΔΕΗ Α.Ε., για να αποφύγει ενδεχόμενη ακύρωσή τους, δικαιούται να καταβάλει τα ασφάλιστρα στους ασφαλιστές για λογαριασμό του Αναδόχου και να παρακρατήσει τα αντίστοιχα ποσά ως ανωτέρω.
Η ΔΕΗ Α.Ε. επίσης επιφυλάσσεται του δικαιώματος της να παρακρατεί από οφειλόμενες πληρωμές του Αναδόχου κάθε ποσό που δεν είναι δυνατό να εισπραχθεί από τους ασφαλιστές λόγω εξαιρέσεων, απαλλαγών κλπ. που τυχόν υπάρχουν στους όρους των εν λόγω Ασφαλιστηρίων.

1.5. Σε περίπτωση που η Ασφαλιστική Εταιρία, με την οποία ο Ανάδοχος συνομολόγησε τα σχετικά Ασφαλιστήρια Συμβόλαια, παραλείψει ή αρνηθεί (μερικά ή ολικά) να καταβάλει αποζημίωση για οποιαδήποτε ζημιά κλπ., για οποιοδήποτε λόγο

ή αιτία, ο Ανάδοχος έχει την αποκλειστική ευθύνη για την αποκατάσταση της μη εξοφλημένης ζημιάς ή βλάβης κλπ., σύμφωνα με τους όρους της Σύμβασης και η ΔΕΗ Α.Ε. δικαιούται να παρακρατήσει από οποιοδήποτε λογαριασμό του ή εγγύησή του τα ποσά οποιασδήποτε φύσης, που, κατά την κρίση της, απαιτούνται για την αποκατάσταση της εν λόγω ζημίας ή βλάβης.

2. Γενικοί Όροι Ασφαλιστηρίων Συμβολαίων.

Στα Ασφαλιστήρια Συμβόλαια που θα καταρτίσει ο Ανάδοχος με τις Ασφαλιστικές Εταιρίες για κάλυψη των Ασφαλίσεων που προβλέπονται στο Άρθρο 38 των Γενικών Όρων της Διακήρυξης θα περιλαμβάνονται οπωσδήποτε οι ακόλουθοι γενικοί όροι :

2.1. Θα πρέπει να αναφέρεται ρητά ότι στην έννοια της λέξης "Ανάδοχος" περιλαμβάνεται και το πάσης φύσεως προσωπικό που απασχολείται με οποιαδήποτε σχέση εργασίας από τον Ανάδοχο για τις υπόψη Παρεχόμενες Υπηρεσίες, καθώς επίσης και οι τυχόν Υπεργολάβοι και Υποπρομηθευτές του Αναδόχου.

2.2. Η ΔΕΗ Α.Ε. θα είναι συνασφαλιζόμενη.

2.3. Τα εν λόγω Ασφαλιστήρια δε δύνανται να ακυρωθούν, τροποποιηθούν ή λήξουν χωρίς τη γραπτή, με συστημένη επιστολή πριν από τριάντα (30) ημέρες, σχετική ειδοποίηση της Ασφαλιστικής Εταιρίας, τόσο προς τον Ανάδοχο, όσο και προς τη ΔΕΗ Α.Ε. (ΔΕΗ Α.Ε./ΔΟΛ, Αθήνα).

2.4. Ο Ανάδοχος, προκειμένου να εξασφαλιστεί η ΔΕΗ Α.Ε. για τις απαιτήσεις της απ' αυτόν σε σχέση με τα ποσά που του έχει καταβάλει (με εξαίρεση τις προκαταβολές έναντι ισόποσων εγγυητικών επιστολών ή άλλων εγγυήσεων που αποδέχτηκε η ΔΕΗ Α.Ε.), υποχρεώνεται να ζητήσει από τους ασφαλιστές του να συμπεριλάβουν τόσο στο Κατά Παντός Κινδύνου όσο και στα άλλου τύπου Ασφαλιστήρια, που καλύπτουν τις ίδιες τις Παρεχόμενες Υπηρεσίες, τον εξής Ειδικό Όρο:

"Σε περίπτωση μερικής ή ολικής καταστροφής ή βλάβης των εκτελεσθεισών Εργασιών:

α. Προκειμένου η Ασφαλιστική Εταιρία να καταβάλει στον Ανάδοχο τη σχετική με τη ζημιά κλπ. αποζημίωση πρέπει να έχει λάβει προηγουμένως την έγγραφη για το σκοπό αυτό συγκατάθεση της ΔΕΗ Α.Ε.

β. Εφόσον η ΔΕΗ Α.Ε. δεν παρέχει στην Ασφαλιστική Εταιρία την εν λόγω συγκατάθεση, η απαίτηση του Αναδόχου κατά της Ασφαλιστικής Εταιρίας για την καταβολή της αποζημίωσης εκχωρείται στη ΔΕΗ Α.Ε., αυτόματα και χωρίς άλλες διατυπώσεις (ειδική ή άλλου είδους εντολή ή εξουσιοδότηση από τον Ανάδοχο) και η Ασφαλιστική Εταιρία αποδέχεται από τούδε και υποχρεώνεται να καταβάλει τη σχετική αποζημίωση στη ΔΕΗ Α.Ε., μετά από αίτησή της.

Η εκχώρηση της απαίτησης αυτής του Αναδόχου στη ΔΕΗ Α.Ε. κατ' ουδένα τρόπο τον απαλλάσσει από τις ευθύνες και υποχρεώσεις του, που απορρέουν από τη Σύμβαση, που έχει συνάψει με τη ΔΕΗ Α.Ε."

3. Ειδικότερο περιεχόμενο Ασφαλιστηρίων Συμβολαίων.

Στα Ασφαλιστήρια Συμβόλαια, που υποχρεούται να συνάψει ο Ανάδοχος, θα πρέπει να περιλαμβάνονται, κατά περίπτωση, οι ακόλουθοι όροι και προϋποθέσεις :

3.1. Ασφάλιση ΚΑΤΑ ΠΑΝΤΟΣ ΚΙΝΔΥΝΟΥ.

3.1.1. Ειδικοί Όροι.

Το ασφαλιστήριο ΚΑΤΑ ΠΑΝΤΟΣ ΚΙΝΔΥΝΟΥ θα υποβάλλεται από τον Ανάδοχο, 15 ημέρες πριν από την έναρξη των εργασιών ή την εγκατάσταση του Αναδόχου στον τόπο των Έργασιών (οποιοδήποτε από τα δύο συμβεί πρώτα), στην Επιβλέπουσα Υπηρεσία της ΔΕΗ Α.Ε.
Το Ασφαλιστήριο και η Βεβαίωση Ασφάλισης (COVER NOTES) φυλάσσονται στη ΔΕΗ Α.Ε. (ΔΕΗ Α.Ε./ΔΟΛ, Αθήνα).

3.1.2. Αντικείμενα ασφάλισης.

α. Η συνολική αξία των υπό εκτέλεση Εργασιών συμπεριλαμβανομένων των τυχόν συμπληρωμάτων της Σύμβασης, αναθεωρήσεων ή/και αναπροσαρμογών (θετικών ή αρνητικών) του αρχικού Συμβατικού Τιμήματος. Η ασφαλιστική αυτή κάλυψη θα παρέχεται έναντι οποιασδήποτε απώλειας, ζημιάς ή καταστροφής, μερικής ή ολικής, που οφείλονται ή προκαλούνται από οποιοδήποτε λόγο ή αιτία περιλαμβανομένων των κινδύνων από ανωτέρα βία, τυχαία περιστατικά (καθώς επίσης από λανθασμένη μελέτη (FAULTY DESIGN), λανθασμένη κατασκευή (MANUFACTURER'S RISK), ελαττωματικά υλικά, λανθασμένη εργασία, κλπ., εφόσον ζητηθεί η κάλυψη των κινδύνων αυτών από τη ΔΕΗ Α.Ε. με ιδιαίτερη αναφορά στους Ειδικούς Όρους της Διακήρυξης) με εξαίρεση τους κινδύνους που συνήθως εξαιρούνται και δεν καλύπτονται από τα συνήθη Ασφαλιστήρια ΚΑΤΑ ΠΑΝΤΟΣ ΚΙΝΔΥΝΟΥ (π.χ. πόλεμος, εισβολή, ανταρσία, λαϊκή εξέγερση, επανάσταση, κατάσχεση, μόλυνση από ραδιενέργεια ή ιονίζουσα ακτινοβολία, κλπ.).

Ο Ανάδοχος υποχρεούται να ζητά από τους ασφαλιστές κατά τακτά χρονικά διαστήματα την αναπροσαρμογή του ασφαλιζόμενου κεφαλαίου σύμφωνα με την πραγματική αξία των Παρεχομένων Υπηρεσιών και οι ασφαλιστές παραιτούνται του δικαιώματος της υπασφαλίσεως.

β. Οι μόνιμες, μη μόνιμες ή/και προσωρινές εργοταξιακές εγκαταστάσεις του Αναδόχου καθώς επίσης και ο εν γένει μηχανολογικός εξοπλισμός που θα χρησιμοποιηθεί για την εκτέλεση των Εργασιών. Η ασφαλιστική αυτή κάλυψη θα παρέχεται έναντι οποιασδήποτε απώλειας ή ζημίας κλπ. (εξαιρουμένων των μηχανολογικών και ηλεκτρολογικών βλαβών), που οφείλονται ή προκαλούνται από ανωτέρα βία ή/και τυχαία περιστατικά.

γ. Τα κάθε είδους υλικά που χορηγούνται από τη ΔΕΗ Α.Ε. για να χρησιμοποιηθούν στις Εργασίες.

3.1.3. Διάρκεια ασφάλισης.

Η ευθύνη των ασφαλιστών θα αρχίζει, είτε με την έναρξη των εργασιών, είτε συγχρόνως με την εγκατάσταση του Αναδόχου στον τόπο των Εργασιών, ανάλογα με ποιο από τα δύο συμβεί πρώτα και θα λήγει, είτε με την ημερομηνία της βεβαιωμένης περάτωσης των εργασιών (για Έργα Πολ. Μηχ.), είτε με την ημερομηνία της Έναρξης της Εμπορικής Λειτουργίας (για Έργα Η/Μ εξοπλισμού).
Από την ημερομηνία αυτή αρχίζει η εκτεταμένη κάλυψη της περιόδου συντήρησης (extended maintenance period) η οποία θα λήγει την ημερομηνία που θεωρείται ότι συντελείται η Προσωρινή Παραλαβή.

3.2. Ασφάλιση ΕΝΑΝΤΙ ΚΙΝΔΥΝΩΝ από Τυχαία Περιστατικά και Ανωτέρα Βία.

3.2.1. Ειδικοί Όροι.

Το ή τα Ασφαλιστήρια που θα εκδοθούν θα υποβάλλονται από τον Ανάδοχο, 15 ημέρες πριν από την προβλεπόμενη ημερομηνία της βεβαιωμένης περάτωσης των εργασιών (για έργα Πολ. Μηχ.) ή την προβλεπόμενη ημερομηνία της Έναρξης της Εμπορικής Λειτουργίας (για έργα Η/Μ εξοπλισμού), στην Επιβλέπουσα Υπηρεσία της ΔΕΗ Α.Ε. Επίσης ο Ανάδοχος υποχρεούται να υποβάλει στην Επιβλέπουσα Υπηρεσία της ΔΕΗ Α.Ε. δύο (2) μήνες πριν από την προβλεπόμενη ημερομηνία της βεβαιωμένης περάτωσης των εργασιών (για έργα Πολ. Μηχ.) ή την ημερομηνία Έναρξης της Εμπορικής Λειτουργίας (για έργα Η/Μ εξοπλισμού) Βεβαιώσεις Ασφάλισης (COVER NOTES) για τις ασφαλίσεις που θα συνομολογηθούν αργότερα και θα καλύπτουν την Παροχή Υπηρεσιών για κινδύνους από Ανωτέρα Βία και Τυχαία Περιστατικά μαζί με την απόδειξη πληρωμής της προκαταβολής των ασφαλίστρων.

Το Ασφαλιστήριο και η Βεβαίωση Ασφάλισης (COVER NOTES) φυλάσσονται στη ΔΕΗ Α.Ε. (ΔΕΗ Α.Ε./ΔΟΛ, Αθήνα).

3.2.2. Αντικείμενο ασφάλισης

Η συνολική αξία της (ουσιαστικά αποπερατωμένης) Εργασίας έναντι κινδύνων από Ανωτέρα Βία και Τυχαία Περιστατικά (π.χ. σεισμό, φωτιά κλπ.)

3.2.3. Διάρκεια ασφάλισης

Από την ημερομηνία της βεβαιωμένης περάτωσης των εργασιών (για έργα Πολ. Μηχ.) ή την ημερομηνία της Έναρξης της Εμπορικής Λειτουργίας (για έργα Η/Μ εξοπλισμού), μέχρι την ημερομηνία που θεωρείται ότι συντελείται η Προσωρινή Παραλαβή.

3.3. Ασφάλιση ΑΣΤΙΚΗΣ ΕΥΘΥΝΗΣ του Αναδόχου Έναντι Τρίτων

3.3.1. Ειδικοί Όροι

Το Ασφαλιστήριο Αστικής Ευθύνης έναντι τρίτων θα υποβάλλεται από τον Ανάδοχο με την έναρξη των εργασιών ή την εγκατάσταση του Αναδόχου στον τόπο των Εργασιών (οποιοδήποτε από τα δύο συμβεί πρώτα) στην Επιβλέπουσα Υπηρεσία της ΔΕΗ Α.Ε.

Το ή τα Ασφαλιστήρια Αστικής Ευθύνης έναντι τρίτων, που τυχόν απαιτούνται για την κάλυψη της Αστικής Ευθύνης του Αναδόχου λόγω της εκτέλεσης απ' αυτόν εργασιών συντήρησης, επισκευής ή άλλης εργασίας σχετικής και μέσα στα πλαίσια των συμβατικών του υποχρεώσεων, πρέπει να υποβάλλονται σε δύο αντίτυπα πέντε (5) ημέρες πριν από την έναρξη των αντίστοιχων εργασιών συντήρησης κλπ.

Το Ασφαλιστήριο και η Βεβαίωση Ασφάλισης (COVER NOTES) φυλάσσονται στη ΔΕΗ Α.Ε. (ΔΕΗ Α.Ε./ΔΟΛ, Αθήνα).

3.3.2. Αντικείμενο ασφάλισης.

Με την ασφάλιση αυτή θα καλύπτεται η Αστική Ευθύνη του Αναδόχου Έναντι Τρίτων και οι Ασφαλιστές υποχρεώνονται να καταβάλουν αποζημιώσεις σε τρίτους για σωματικές βλάβες, θάνατο, ψυχική οδύνη ή ηθική βλάβη και υλικές ζημιές που προξένησε ο Ανάδοχος, καθ' όλη τη διάρκεια και εξαιτίας των εργασιών κατασκευής, συντήρησης, επισκευής, αποκατάστασης ζημιών και διαφόρων άλλων εργασιών, οποτεδήποτε προξενήθηκαν και εφόσον έγιναν στα πλαίσια των συμβατικών υποχρεώσεων του Αναδόχου.

Ειδικότερα στα Ασφαλιστήρια αυτά πρέπει να περιλαμβάνονται τα εξής:

α. Η ΔΕΗ Α.Ε., το εν γένει Προσωπικό της και οι συνεργάτες της με το προσωπικό τους, θεωρούνται ΤΡΙΤΑ ΠΡΟΣΩΠΑ σύμφωνα με τους όρους και τις εξαιρέσεις της διασταυρουμένης ευθύνης έναντι αλλήλων (CROSS LIABILITY).

β. Η Ασφαλιστική Εταιρία υποχρεώνεται να αποκρούει οποιαδήποτε αγωγή εγείρεται κατά του Αναδόχου ή της ΔΕΗ Α.Ε. και του προσωπικού τους, στην περίπτωση που η βλάβη και η ζημιά οφείλεται σε πράξη ή παράλειψή τους, για βλάβη ή ζημιά που καλύπτεται από το Ασφαλιστήριο Αστικής Ευθύνης έναντι Τρίτων και θα καταβάλει κάθε ποσό εγγύησης για άρση τυχόν κατασχέσεων κλπ. σχετιζομένων με την αστική ευθύνη μέσα στα όρια των ποσών που αναφέρονται εκάστοτε ως ανώτατα όρια ευθύνης των ασφαλιστών.

γ. Η Ασφαλιστική Εταιρία παραιτείται κάθε δικαιώματος αγωγής κατά της ΔΕΗ Α.Ε., των συμβούλων, των συνεργατών της και των υπαλλήλων τους, στην περίπτωση που η βλάβη ή η ζημιά οφείλεται σε πράξη ή παράλειψη των προσώπων αυτών.

δ. Καλύπτεται η εκ του άρθρου 922 ΑΚ απορρέουσα ευθύνη της ΔΕΗ Α.Ε. (ευθύνη προστήσαντος).

3.3.3. Όρια αποζημίωσης

Τα όρια αποζημίωσης για τα οποία θα πραγματοποιείται η ασφάλιση σ'ένα αυτοτελές Ασφαλιστήριο Αστικής Ευθύνης έναντι Τρίτων πρέπει να είναι, κατά περιστατικό, τα ακόλουθα :

α. Σωματικές βλάβες ή και θάνατος τρίτων (συμπεριλαμβανομένων και των αξιώσεων για ικανοποίηση λόγω ηθικής βλάβης ή ψυχικής οδύνης) κατ' άτομο και ατύχημα 30.000 ΕΥΡΩ.

β. Σωματικές βλάβες ή και θάνατος τρίτων για κάθε ομαδικό ατύχημα ανεξαρτήτως του αριθμού των παθόντων 147.000 ΕΥΡΩ.

γ. Υλικές ζημιές θετικές ή αποθετικές σε πράγματα ή/και ζώα τρίτων συνέπεια ζημιογόνου γεγονότος ανεξαρτήτως του αριθμού των τυχόν ζημιωθέντων τρίτων εξ αυτού ως και ζημιωθέντων αντικειμένων 30.000 ΕΥΡΩ.

δ. Ανώτατο όριο ευθύνης ασφαλιστών καθ’ όλη τη διάρκεια της ασφάλισης 300.000 ΕΥΡΩ.

Σε περίπτωση που το ανώτατο όριο ευθύνης των ασφαλιστών μειωθεί κάτω του ποσού των 300.000 ΕΥΡΩ (λόγω επέλευσης ζημιογόνων γεγονότων και καταβολής από τους ασφαλιστές των αντίστοιχων αποζημιώσεων), ενώ τόσο η Σύμβαση ΔΕΗ Α.Ε. - Αναδόχου, όσο και το σχετικό Ασφαλιστήριο Αστικής Ευθύνης του Αναδόχου έναντι Τρίτων εξακολουθούν να βρίσκονται σε ισχύ, ο Ανάδοχος για να μη μένει υπασφαλισμένος οφείλει να φροντίζει για την άμεση συμπλήρωση του ανωτάτου ορίου ευθύνης των ασφαλιστών του κατά το αντίστοιχα μειωμένο ποσόν, έτσι ώστε το ανώτατο όριο ευθύνης των ασφαλιστών να είναι συνεχώς 300.000 ΕΥΡΩ καθ’ όλη τη διάρκεια ισχύος της υποχρέωσης του Αναδόχου για ασφάλιση της αστικής ευθύνης του έναντι τρίτων.

Τα ποσά αυτά των παραγράφων α, β, γ, δ μπορεί να διαφοροποιούνται κατά περίπτωση, όπως θα προβλέπεται στους Ειδικούς Όρους της Διακήρυξης.

Σ' ένα ενιαίο Ασφαλιστήριο Κατά Παντός Κινδύνου και Αστικής Ευθύνης έναντι Τρίτων τα όρια αποζημιώσεως για τα οποία θα πραγματοποιείται η ασφάλιση θα πρέπει να είναι τα τριπλάσια από τα παραπάνω όρια κατά περίπτωση.

3.3.4. Διάρκεια ασφάλισης

Η ευθύνη των ασφαλιστών θα αρχίζει με την έναρξη, με οποιοδήποτε τρόπο, των εργασιών ή με την εγκατάσταση του Αναδόχου στον τόπο των Εργασιών και θα λήγει την ημερομηνία της αποπεράτωσης των εργασιών κατασκευής.

Μετά την αποπεράτωση των εργασιών κατασκευής εάν προκύψει θέμα επισκευής, συντήρησης ή άλλης ρύθμισης σχετικής με την Παροχή Υπηρεσιών, η οποία εμπίπτει στα πλαίσια των συμβατικών υποχρεώσεων του Αναδόχου και απαιτεί την εκτέλεση εργασιών από δικά του συνεργεία, τότε θα πρέπει να φροντίσει για την εκ νέου ασφαλιστική κάλυψη της Αστικής Ευθύνης του έναντι Τρίτων με τους ίδιους όρους κλπ. όπως και στην αρχική του ασφάλιση και με διάρκεια τόση, όση χρειάζεται για την αποπεράτωση των εργασιών επισκευής, συντήρησης κλπ.

3.4. Ασφάλιση ΜΕΤΑΦΟΡΑΣ

3.4.1. Ειδικοί Όροι

Το σχετικό Ασφαλιστήριο θα υποβάλλεται στην Επιβλέπουσα Υπηρεσία της ΔΕΗ Α.Ε., 15 ημέρες πριν από την έναρξη μεταφορών και θα φυλάσσεται στη ΔΕΗ Α.Ε. (ΔΕΗ Α.Ε./ΔΟΛ, Αθήνα).

3.4.2. Αντικείμενο ασφάλισης

Με την ασφάλιση αυτή θα καλύπτεται η συνολική αξία των μεταφερομένων υλικών (Εξοπλισμός, μηχανήματα κλπ.) προέλευσης εξωτερικού ή/και εσωτερικού, καθώς και των υλικών ιδιοκτησίας ΔΕΗ Α.Ε. που θα μεταφέρονται με ευθύνη του Αναδόχου για τους μεταφορικούς κινδύνους. Τα υλικά αυτά θα ασφαλίζονται Κατά Παντός Κινδύνου.

3.4.3. Διάρκεια ασφάλισης

Τα μεταφερόμενα υλικά θα ασφαλίζονται για όλη τη διάρκεια της μεταφοράς τους από οποιοδήποτε σημείο της Ελλάδας ή/και του εξωτερικού μέχρι την εκφόρτωσή τους στον τόπο των Εργασιών.

3.5. Ασφάλιση ΟΧΗΜΑΤΩΝ, ΜΗΧΑΝΗΜΑΤΩΝ ΕΡΓΟΥ κλπ.

3.5.1. Ασφάλιση των Οχημάτων, Μηχανημάτων Εργασιών κλπ. από τη χρήση τους σαν αυτοκινούμενα οχήματα (Ν.489/76).

Με την ασφάλιση αυτή θα καλύπτεται η Αστική Ευθύνη του Αναδόχου για ζημιές κλπ. που θα προκληθούν σε τρίτους από τα οχήματα, μηχανήματα Εργασιών κλπ. που θα χρησιμοποιηθούν απ' αυτόν για τις ανάγκες των Εργασιών, είτε ανήκουν σ' αυτόν, είτε σε τρίτους, είτε στο προσωπικό του, σύμφωνα με τις σχετικές διατάξεις της Ελληνικής Νομοθεσίας (Ν.489/76) και για ποσά κάλυψης αυτά που προβλέπονται εκάστοτε από την ισχύουσα Νομοθεσία.
Στα σχετικά Ασφαλιστήρια πρέπει να περιλαμβάνονται και τα εξής :

Υπεύθυνος για τη φύλαξη και παρακολούθηση των εν λόγω Ασφαλιστηρίων είναι ο Ανάδοχος, ο οποίος υποχρεούται να τα επιδεικνύει στην Επιβλέπουσα Υπηρεσία για έλεγχο, όποτε του ζητηθούν.

Η Επιβλέπουσα Υπηρεσία σε περίπτωση άρνησης του Αναδόχου να επιδείξει τα εν λόγω Ασφαλιστήρια ή σε περίπτωση που τα Ασφαλιστήρια είναι ελλιπή ή παρέχουν ανεπαρκή κατά το Νόμο κάλυψη, δικαιούται να απαγορεύει την είσοδο, έξοδο και οποιαδήποτε μετακίνηση του αντίστοιχου οχήματος στην περιοχή εκτέλεσης των Εργασιών.

3.5.2. Ασφάλιση των Οχημάτων, Μηχανημάτων Εργασιών κλπ. από τη χρήση τους σαν Εργαλεία.

Με την ασφάλιση αυτή θα καλύπτεται η Αστική Ευθύνη του Αναδόχου για ζημιές, ατυχήματα κλπ. που θα προκληθούν σε τρίτους από τα οχήματα, μηχανήματα Εργασιών κλπ. που θα χρησιμοποιηθούν απ' αυτόν σαν εργαλεία για την Παροχή Υπηρεσίας.

Στην παρούσα ασφάλιση τα ποσά αποζημίωσης, οι όροι και προϋποθέσεις κλπ. είναι οι αυτοί που ισχύουν στην ασφάλιση Αστικής Ευθύνης έναντι τρίτων (παράγραφος 3.3 του παρόντος).

Εξαιρείται ο όρος : "Η ΔΕΗ Α.Ε. είναι συνασφαλισμένη".

3.6. Ασφάλιση ΠΡΟΣΩΠΙΚΟΥ

Η ασφάλιση του Προσωπικού περιλαμβάνει δύο (2) περιπτώσεις :

3.6.1. Ασφάλιση Προσωπικού του Αναδόχου

Ο Ανάδοχος υποχρεούται να ασφαλίσει το εν γένει εργατοτεχνικό και υπαλληλικό προσωπικό σύμφωνα με τις διατάξεις της Ελληνικής Εργατικής Νομοθεσίας. Ειδικότερα για το ημεδαπό προσωπικό απαιτείται σύμφωνα με την Εργατική Νομοθεσία ασφάλιση στο ΙΚΑ ή/ και σε άλλο Οργανισμό Κυρίας ή Επικουρικής ασφάλισης ανάλογα με την ειδικότητα. Για το αλλοδαπό προσωπικό απαιτείται αντίστοιχη ασφάλιση, που να προβλέπεται δηλαδή από την Εργατική Νομοθεσία της Χώρας προέλευσης του προσωπικού και να μην αντιβαίνει στις διατάξεις της Ελληνικής Εργατικής Νομοθεσίας. Ο Ανάδοχος προκειμένου να πληρωθεί, πρέπει οπωσδήποτε να υποβάλει έγκαιρα στην αρμόδια υπηρεσία της ΔΕΗ Α.Ε., όλα τα αναγκαία δικαιολογητικά ασφάλισης του εν γένει εργατοτεχνικού και υπαλληλικού προσωπικού του.

3.6.2. Ασφάλιση συμβούλων ή συνεργατών του Αναδόχου

Ο Ανάδοχος υποχρεούται να ασφαλίσει τους πάσης φύσεως συμβούλους ή συνεργάτες του που θα ασχοληθούν για τις ανάγκες της Παρεχόμενης Υπηρεσίας. Στην περίπτωση αυτή ο Ανάδοχος πρέπει να μεριμνήσει για την ασφάλιση των συμβούλων ή συνεργατών του, ημεδαπών ή/και αλλοδαπών, έναντι κινδύνων προσωπικών ατυχημάτων σε Ασφαλιστικό Φορέα της επιλογής του.

Από την περίπτωση αυτή εξαιρούνται οι αλλοδαποί συνεργάτες και σύμβουλοι του Αναδόχου για τους οποίους έχουν γίνει ήδη ανάλογες ασφαλίσεις στη χώρα τους, οι οποίες ισχύουν για την εδώ παραμονή τους και δεν αντιβαίνουν στην Ελληνική Νομοθεσία.

Ο Ανάδοχος έχει την ευθύνη της φύλαξης και παρακολούθησης των αντίστοιχων Ασφαλιστηρίων. Για την πιστοποίηση των ασφαλίσεων αυτών ο Ανάδοχος υποχρεούται να υποβάλει στην Επιβλέπουσα Υπηρεσία της ΔΕΗ Α.Ε. Υπεύθυνη

Δήλωση ότι πράγματι οι σύμβουλοι, συνεργάτες του κλπ. είναι ασφαλισμένοι έναντι κινδύνων προσωπικών ατυχημάτων.

Οι Υπεύθυνες αυτές Δηλώσεις φυλάσσονται στη ΔΕΗ Α.Ε. (ΔΕΗ Α.Ε./ΔΟΛ, Αθήνα).

3.7. Ασφάλιση ΥΛΙΚΩΝ της ΔΕΗ Α.Ε. που χορηγούνται στον Ανάδοχο

3.7.1. Αντικείμενο Ασφάλισης

Η Ασφαλιστική Εταιρία ασφαλίζει σε ανοικτή βάση και Κατά Παντός Κινδύνου τα υλικά, εργαλεία, μηχανήματα, εφόδια, μετρητές, μετασχηματιστές και παρεμφερή είδη που χορηγεί η ΔΕΗ Α.Ε. στον Ανάδοχο για την εκτέλεση των εργασιών της Σύμβασης.

Η ασφάλιση καλύπτει επίσης και τα υλικά, μηχανήματα, μετρητές, μετασχηματιστές και παρεμφερή είδη που αποξηλώνονται από τις υπάρχουσες εγκαταστάσεις της ΔΕΗ Α.Ε., από τον Ανάδοχο, κατά την εκτέλεση των ανωτέρω εργασιών και προορίζονται για επανατοποθέτησή τους σε άλλο σημείο των εγκαταστάσεων ή για επιστροφή τους στις Αποθήκες της ΔΕΗ Α.Ε.

Η ευθύνη των ασφαλιστών αρχίζει από τη στιγμή που τα υλικά αυτά παραδίδονται από τη ΔΕΗ Α.Ε. στον Ανάδοχο για την ενσωμάτωσή τους στα Έργα και θα συνεχίζεται χωρίς διακοπή καθόλη τη διάρκεια της παραμονής τους στους εν γένει αποθηκευτικούς χώρους του Αναδόχου, είτε πρόκειται για ανοικτούς ή κλειστούς χώρους αποθήκευσης ή ακόμη απερίφρακτους χώρους που όμως επιτηρούνται από ειδικά εντεταλμένο όργανο από το προσωπικό του Αναδόχου και μέχρι την ενσωμάτωσή τους στις εγκαταστάσεις της ΔΕΗ Α.Ε. ή την για οποιοδήποτε λόγο επιστροφή τους στις Αποθήκες της ΔΕΗ Α.Ε. Η ευθύνη των ασφαλιστών λήγει με την υποβολή της Δήλωσης του Αναδόχου που προβλέπεται στην παράγραφο 3.7.3.

Η ευθύνη των ασφαλιστών για τα αποξηλωμένα υλικά αρχίζει από τη στιγμή που τα υλικά αυτά αποξηλώνονται, από τον Ανάδοχο, από τις εγκαταστάσεις της ΔΕΗ Α.Ε. και θα συνεχίζεται χωρίς διακοπή καθ' όλη τη διάρκεια της παραμονής τους στους εν γένει αποθηκευτικούς χώρους του Αναδόχου, όπως αυτοί περιγράφονται ανωτέρω και μέχρι την επανατοποθέτηση των υλικών αυτών σε άλλο σημείο των εγκαταστάσεων της ΔΕΗ Α.Ε. ή την για οποιοδήποτε λόγο επιστροφή τους στις Αποθήκες της ΔΕΗ Α.Ε. Η ευθύνη των ασφαλιστών λήγει με την υποβολή της ίδιας προαναφερόμενης Δήλωσης του Αναδόχου.

3.7.2. Όριο Ασφαλιζόμενης Αξίας Υλικών

Με την ασφάλιση καλύπτεται η αξία των υλικών, εργαλείων κλπ. ιδιοκτησίας ΔΕΗ Α.Ε. που, σύμφωνα με τη Σύμβαση, προβλέπεται να έχει στα χέρια του ο Ανάδοχος για κάθε χρονική στιγμή, προσαυξημένη κατά 20% και στρογγυλευμένη στα πλησιέστερα 3.000 ΕΥΡΩ. Στις περιπτώσεις που η ΔΕΗ Α.Ε. διαπιστώνει, από τα υπάρχοντα στα χέρια της στοιχεία, ότι η αξία των υλικών, εργαλείων κλπ. ιδιοκτησίας ΔΕΗ Α.Ε. που έχει στα χέρια του ο Ανάδοχος, είναι μεγαλύτερη της

προαναφερόμενης ασφαλιζόμενης αξίας, παρέχεται η δυνατότητα παρέμβασης της ΔΕΗ Α.Ε. ώστε με πρόσθετη πράξη να καλυφθεί η υφιστάμενη διαφορά.

Το ανώτατο όριο ευθύνης των ασφαλιστών κατά κίνδυνο και περιστατικό οποιασδήποτε απώλειας, καταστροφής, ζημιάς, βλάβης, κλοπής, πυρκαϊάς κλπ., μερικής ή ολικής, είναι ίσο με το 40% της αξίας του χρεωστικού υπολοίπου του Αναδόχου που αφορά τα υλικά, εργαλεία κλπ. ιδιοκτησίας ΔΕΗ Α.Ε. που έχει στα χέρια του, όπως αναγράφεται στη Σύμβαση. Το ως άνω προκύπτον ανώτατο όριο στρογγυλεύεται στην πλησιέστερη χιλιάδα ΕΥΡΩ και δεν μπορεί να είναι μικρότερο των 30.000 ΕΥΡΩ.

3.7.3. Διάρκεια Ασφάλισης

Η παρούσα σε ανοικτή βάση ασφάλιση αρχίζει με την υπογραφή της Σύμβασης του Αναδόχου με τη ΔΕΗ Α.Ε. και λήγει μετά την επιστροφή από τον Ανάδοχο και του τελευταίου υλικού στις αποθήκες της ΔΕΗ Α.Ε. και την υποβολή γραπτής Δήλωσης του Αναδόχου προς τον ασφαλιστή για το σκοπό αυτό, δεόντως θεωρημένη από την αρμόδια Υπηρεσία της ΔΕΗ Α.Ε.

Η ασφάλιση αυτή δε δύναται να ακυρωθεί, τροποποιηθεί ή λήξει, είτε από τον ασφαλιστή, είτε από τον Ανάδοχο για οποιοδήποτε λόγο, εκτός του Φυσιολογικού ως άνω τερματισμού της.

Για να τεθεί τέτοιο θέμα θα πρέπει απαραίτητα να ειδοποιηθεί σχετικά τριάντα (30) ημέρες νωρίτερα, με συστημένη επιστολή, FAX ή TELEX, είτε του ασφαλιστή, είτε του Αναδόχου, η ΔΕΗ Α.Ε./ΔΟΛ.

ΔΙΕΥΘΥΝΣΗ ΥΛΙΚΟΥ & ΠΡΟΜΗΘΕΙΩΝ ΠΑΡΑΓΩΓΗΣ
ΧΑΛΚΟΚΟΝΔΥΛΗ 22, 104 32 ΑΘΗΝΑ

ΔΙΑΚΗΡΥΞΗ : ΔΥΠΠ-1407

ΑΝΤΙΚΕΙΜΕΝΟ : «Συγκόλληση ιμάντων και προληπτική – επισκευαστική συντήρηση μηχανολογικού εξοπλισμού του συστήματος λιγνίτη και τέφρας του ΑΗΣ Αγ. Δημητρίου»

ΤΕΥΧΟΣ 13

ΥΠΟΔΕΙΓΜΑΤΑ

ΠΙΝΑΚΑΣ ΠΕΡΙΕΧΟΜΕΝΩΝ

- Υπεύθυνη Δήλωση περί αποδοχής των όρων της Διακήρυξης.
- Υπεύθυνη Δήλωση συνυπευθυνότητας για Συμπράξεις.
- Υπόδειγμα Εγγυητικής Επιστολής Συμμετοχής στο Διαγωνισμό.
- Υπόδειγμα Εγγυητικής Επιστολής Προκαταβολής.
- Υπόδειγμα Εγγυητικής Επιστολής Καλής Εκτέλεσης.
- Υπόδειγμα Εγγυητικής Επιστολής για υλικά της ΔΕΗ που χορηγήθηκαν στον Ανάδοχο.

Υ Π Ε Υ Θ Υ Ν Η Δ Η Λ Ω Σ Η

(Καλύπτει την παράγραφο 2.4 του άρθρου 6
του Τεύχους «Όροι και Οδηγίες Διαγωνισμού»)

Ο υπογράφων Διαγωνιζόμενος .....
δηλώνω υπεύθυνα:

1. Ότι έλαβα πλήρη γνώση της Διακήρυξης με στοιχεία ..... που αφορά στο Εργο .... και ειδικά όλα τα Τεύχη και έγγραφα που αναφέρονται στο Αρθρο 1 του Τεύχους «Οροι και Οδηγίες Διαγωνισμού» και ότι αποδέχομαι ρητά και ανεπιφύλακτα όλους τους όρους της Διακήρυξης και των Συμπληρωμάτων αυτής ....

2. Ότι ήλεγξα και βρήκα ορθά όλα τα στοιχεία τα οποία αναφέρονται στους σχετικούς Πίνακες Υλικών και Τιμών ή Τιμολόγια, καθώς και όλα τα λοιπά συνημμένα σ' αυτά έγγραφα τα οποία αποτελούν τμήμα της προσφοράς μου, την ακρίβεια της οποίας εγγυώμαι σύμφωνα με το άρθρο 696 του ΑΚ.

3. Ότι η διαμόρφωση των τιμών της προσφοράς μου έγινε μετά από εξέταση που πραγματοποίησα στον τόπο του Εργου, όπου έλαβα πλήρη γνώση των συνθηκών και κινδύνων που υπάρχουν ή μπορούν να εμφανισθούν και που είναι δυνατόν να επηρεάσουν με οποιοδήποτε τρόπο το κόστος ή το χρόνο εκτέλεσης του δημοπρατούμενου Εργου.

4. Ότι η προσφορά που υποβάλλω είναι οριστική μη δυνάμενη να αποσυρθεί ή τροποποιηθεί και αναπροσαρμογή των τιμών της προσφοράς μου (εκτός αυτών του άρθρου 8 του Συμφωνητικού της Σύμβασης) δε θα μπορώ ν' απαιτήσω μετά την τυχόν ανάθεση σε μένα της εκτέλεσης του έργου.

5. Ότι παραιτούμαι ρητά και ανεπιφύλακτα από οποιοδήποτε δικαίωμα ή απαίτηση από τα άρθρα 325 - 329, 1106 και 388 του Αστικού Κώδικα, δεδομένου ότι τον κίνδυνο της απρόοπτης μεταβολής των οικονομικών συνθηκών το θεωρώ ως ενδεχόμενο και τον αποδέχομαι.

6. Ότι στις τιμές της προσφοράς μου έχω περιλάβει όλες τις δαπάνες, επιβαρύνσεις, ασφαλιστικές εισφορές, δασμούς, κλπ. Σε σχέση με την εκτέλεση του αναλαμβανόμενου έργου, όπως αυτές αναφέρονται στη Σύμβαση, καθώς και το εργολαβικό μου κέρδος.

7. Τέλος βεβαιώνω ότι η προσφορά που υποβάλλω θα παραμείνει σε ισχύ επί χρονικό διάστημα (.....) ημερολογιακών ημερών από την καθορισθείσα ημερομηνία για την υποβολή της και ότι παραιτούμαι ανεπιφύλακτα κάθε δικαιώματός μου προς ανάκληση, τροποποίηση ή συμπλήρωση της προσφοράς, με οποιοδήποτε τρόπο, μορφή ή υπό οποιεσδήποτε συνθήκες, μετά την υποβολή της στη ΔΕΗ καθ' όλη τη διάρκεια ισχύος της.

8. Επίσης βεβαιώνω υπεύθυνα ότι ο Διαγωνιζόμενος, τον οποίο εκπροσωπώ στον παρόντα Διαγωνισμό, δεσμεύεται να προσκομίσει **επί ποινή αποκλεισμού** σε οποιοδήποτε στάδιο της διαδικασίας του ζητηθεί από τη ΔΕΗ Α.Ε., όλα ή μέρος των σχετικών δικαιολογητικών και στοιχείων που αναφέρονται στις Υπεύθυνες δηλώσεις ή/και στο Ευρωπαϊκό Ενιαίο Έντυπο Σύμβασης (ΕΕΕΣ), εντός ευλόγου προθεσμίας και όπως αυτά εξειδικεύονται στη παράγραφο 2.7 του Άρθρου 6 - ‘’Περιεχόμενο Προσφοράς’’ του Τεύχους 2 ‘’ΟΡΟΙ ΚΑΙ ΟΔΗΓΙΕΣ ΔΙΑΓΩΝΙΣΜΟΥ’’.

Ο Δηλών

Δ Η Λ Ω Σ Η Σ Υ Ν Υ Π Ε Υ Θ Υ Ν Ο Τ Η Τ Α Σ

Σε περίπτωση Σύμπραξης Επιχειρήσεων
(καλύπτει την παράγραφο 2.5.2 του Άρθρου 6 του Τεύχους «Οροι και Οδηγίες Διαγωνισμού»)

Τα υπογράφοντα μέλη της Σύμπραξης για .....
.....

1. .....

2. .....

3. .....

δηλώνουμε ότι υποβάλλοντας την Προσφορά μας και σε περίπτωση ανάθεσης της Σύμβασης σε εμάς, θα είμαστε πλήρως υπεύθυνοι απέναντι στη ΔΕΗ, από κοινού, αδιαίρετα και σε ολόκληρο κατά την εκτέλεση των υποχρεώσεών μας που απορρέουν από την Προσφορά μας και από τη Σύμβαση.

Οι Δηλούντες

ΥΠΟΔΕΙΓΜΑ

ΕΓΓΥΗΤΙΚΗ ΕΠΙΣΤΟΛΗ
ΣΥΜΜΕΤΟΧΗΣ ΣΕ ΔΙΑΓΩΝΙΣΜΟ

ΗΜΕΡ. .....

Προς τη
Δημόσια Επιχείρηση Ηλεκτρισμού Α.Ε (ΔΕΗ Α.Ε)
Χαλκοκονδύλη 30
ΑΘΗΝΑ

Έχουμε την τιμή να σας δηλώσουμε ότι παρέχουμε εγγύηση με την παρούσα σ' εσάς υπέρ του .....
.....
ο οποίος εδρεύει στην .....
παραιτούμενοι, ρητά και ανεπιφύλακτα, από την ένσταση της διζήσεως, από το δικαίωμα να προβάλουμε εναντίον σας τις μη προσωποπαγείς ενστάσεις του πρωτοφειλέτη ή οποιεσδήποτε τυχόν άλλες, τις οποίες μας παρέχει ο Ελληνικός Α. Κ., σχετικά με την εγγύηση και από παντός δικαιώματος, που μας παρέχεται από τα άρθρα 856, 862 έως 864 και 866 έως 869 του Α. Κ. ευθυνόμενοι σε ολόκληρο και ως αυτοφειλέτες, μέχρι του ποσού των .....
..... για την συμμετοχή του παραπάνω Διαγωνιζόμενου στο Διαγωνισμό, ο οποίος θα διεξαχθεί στη ΔΕΗ την .....
για .....
..... σύμφωνα και σε απόλυτη συμμόρφωση με τα τεύχη της Διακήρυξης.

Η εγγύησή μας αυτή αφορά μόνο στις υποχρεώσεις οι οποίες απορρέουν από τη συμμετοχή του παραπάνω Διαγωνιζόμενου στο Διαγωνισμό σας καθώς και σε περίπτωση κατακύρωσης σ' αυτόν, την υπογραφή σχετικής Σύμβασης και την παράδοση σ' εσάς Εγγυητικής Επιστολής Καλής Εκτελέσεως, σύμφωνα με τις οδηγίες σας. Η παρούσα εγγύηση δεν εκτείνεται και στις υποχρεώσεις του Διαγωνιζόμενου για την εκτέλεση της σχετικής Σύμβασης.

Σε κάθε περίπτωση κατά την οποία, σύμφωνα με την εγγύηση, θα κρίνατε ότι ο παραπάνω Διαγωνιζόμενος έχει παραβεί οποιαδήποτε υποχρέωσή του από εκείνες τις οποίες ανέλαβε με τη συμμετοχή του στο Διαγωνισμό, αναλαμβάνουμε την υποχρέωση με την παρούσα να σας καταβάλουμε αμελλητί και χωρίς καμιά αντίρρηση το ποσό της εγγύησης στο σύνολό του ή μέρους του, σύμφωνα με τις οδηγίες σας και αμέσως μετά το σχετικό αίτημά σας, χωρίς να απαιτείται για την παραπάνω πληρωμή οποιαδήποτε εξουσιοδότηση, ενέργεια ή συγκατάθεση του Διαγωνιζόμενου και χωρίς να ληφθεί υπόψη οποιαδήποτε τυχόν σχετική αντίρρησή του, ένσταση, επιφύλαξη ή προσφυγή του στα Δικαστήρια ή τη Διαιτησία, με αίτημα τη μη κατάπτωση της παρούσας ή τη θέση της υπό δικαστική μεσεγγύηση.

Τέλος σας δηλώνουμε, ότι η εγγύησή μας θα εξακολουθεί να ισχύει μέχρι την εκπλήρωση από το Διαγωνιζόμενο όλων των υποχρεώσεων, τις οποίες έχει αναλάβει με τη συμμετοχή του στο Διαγωνισμό και μέχρι την, από μέρους σας, επιστροφή της παρούσας σ' εμάς μαζί με έγγραφη δήλωσή σας, η οποία θα μας απαλλάσσει από την εγγυοδοσία μας.

ΥΠΟΔΕΙΓΜΑ

ΕΓΓΥΗΤΙΚΗ ΕΠΙΣΤΟΛΗ
ΚΑΛΗΣ ΕΚΤΕΛΕΣΗΣ

ΗΜΕΡ. .....

Προς τη
Δημόσια Επιχείρηση Ηλεκτρισμού Α.Ε (ΔΕΗ Α.Ε)
Χαλκοκονδύλη 30
ΑΘΗΝΑ

Έχουμε την τιμή να σας δηλώσουμε ότι παρέχουμε εγγύηση με την παρούσα σ' εσάς υπέρ του .....
.....
ο οποίος εδρεύει στην .....
παραιτούμενοι, ρητά και ανεπιφύλακτα, από την ένσταση της διζήσεως, από το δικαίωμα να προβάλουμε εναντίον σας τις μη προσωποπαγείς ενστάσεις του πρωτοφειλέτη ή οποιεσδήποτε τυχόν άλλες, τις οποίες μας παρέχει ο Ελληνικός Α. Κ., σχετικά με την εγγύηση και από παντός δικαιώματος, που μας παρέχεται από τα άρθρα 856, 862 έως 864 και 866 έως 869 του Α. Κ. ευθυνόμενοι σε ολόκληρο και ως αυτοφειλέτες, μέχρι του ποσού των .....
..... για την ακριβή, πιστή και εμπρόθεσμη εκπλήρωση όλων υποχρεώσεων του παραπάνω Κατασκευαστή, τις οποίες έχει αναλάβει με την υπ' αριθ. ..... Σύμβαση και των τυχόν συμπληρωμάτων της και σε απόλυτη συμμόρφωση προς τους όρους της.

Σε κάθε περίπτωση κατά την οποία, σύμφωνα με την εγγύηση, θα κρίνατε ότι ο παραπάνω Κατασκευαστής παρέβη οποιαδήποτε υποχρέωσή του από εκείνες τις οποίες ανέλαβε με την παραπάνω Σύμβαση, αναλαμβάνουμε την υποχρέωση με την παρούσα να σας καταβάλουμε αμελλητί και χωρίς καμιά αντίρρηση το ποσό της εγγύησης στο σύνολό του ή μέρους του, σύμφωνα με τις οδηγίες σας και αμέσως μετά το σχετικό αίτημά σας, χωρίς να απαιτείται για την παραπάνω πληρωμή οποιαδήποτε εξουσιοδότηση, ενέργεια ή συγκατάθεση του Κατασκευαστού και χωρίς να ληφθεί υπόψη οποιαδήποτε τυχόν σχετική αντίρρησή του, ένσταση, επιφύλαξη ή προσφυγή του στα Δικαστήρια ή τη Διαιτησία, με αίτημα τη μη κατάπτωση της παρούσας ή τη θέση της υπό δικαστική μεσεγγύηση.

Τέλος σας δηλώνουμε, ότι η εγγύησή μας θα εξακολουθεί να ισχύει μέχρι την εκπλήρωση από τον Κατασκευαστή όλων των υποχρεώσεων, τις οποίες έχει αναλάβει με την αντίστοιχη Σύμβαση και τα τυχόν συμπληρώματά της και μέχρι την, από μέρους σας, επιστροφή της παρούσας σ' εμάς μαζί με έγγραφη δήλωσή σας, η οποία θα μας απαλλάσσει από την εγγυοδοσία μας.

ΥΠΟΔΕΙΓΜΑ

ΕΓΓΥΗΤΙΚΗ ΕΠΙΣΤΟΛΗ ΠΡΟΚΑΤΑΒΟΛΗΣ

ΗΜΕΡ. .....

Προς τη
Δημόσια Επιχείρηση Ηλεκτρισμού Α.Ε (ΔΕΗ Α.Ε)
Χαλκοκονδύλη 30
ΑΘΗΝΑ

Έχουμε την τιμή να σας δηλώσουμε ότι παρέχουμε εγγύηση με την παρούσα σ' εσάς υπέρ του .....
.....
ο οποίος εδρεύει στην .....
παραιτούμενοι, ρητά και ανεπιφύλακτα, από την ένσταση της διζήσεως, από το δικαίωμα να προβάλουμε εναντίον σας τις μη προσωποπαγείς ενστάσεις του πρωτοφειλέτη ή οποιεσδήποτε τυχόν άλλες, τις οποίες μας παρέχει ο Ελληνικός Α. Κ., σχετικά με την εγγύηση και από παντός δικαιώματος, που μας παρέχεται από τα άρθρα 856, 862 έως 864 και 866 έως 869 του Α. Κ. ευθυνόμενοι σε ολόκληρο και ως αυτοφειλέτες, μέχρι του ποσού των .....
.....
..... που αντιπροσωπεύει τη, δοθείσα από σας στον αναφερόμενο Κατασκευαστή, προκαταβολή σύμφωνα με τη συνομολογηθείσα μεταξύ σας Σύμβαση για ….....
.....
.....
.....
..... αριθ. ..... και με ημερομηνία ….....

Η παρούσα εγγύηση καλύπτει επιπρόσθετα και τους τόκους της ως άνω προκαταβολής για χρονικό διάστημα ίσο με το μισό της συνολικής προθεσμίας κατασκευής του έργου, ήτοι μέχρι την ..... και με επιτόκιο .....
Σε κάθε περίπτωση κατά την οποία, σύμφωνα με την εγγύηση, θα κρίνατε ότι ο παραπάνω Κατασκευαστής παρέβη οποιαδήποτε υποχρέωσή του από εκείνες τις οποίες ανέλαβε με την παραπάνω Σύμβαση, αναλαμβάνουμε την υποχρέωση με την παρούσα να σας καταβάλουμε αμελλητί και χωρίς καμιά αντίρρηση το ποσό της εγγύησης στο σύνολό του ή μέρους του, σύμφωνα με τις οδηγίες σας και αμέσως μετά το σχετικό αίτημά σας, χωρίς να απαιτείται για την παραπάνω πληρωμή οποιαδήποτε εξουσιοδότηση, ενέργεια ή συγκατάθεση του Κατασκευαστού και χωρίς να ληφθεί υπόψη οποιαδήποτε τυχόν σχετική αντίρρησή του, ένσταση, επιφύλαξη ή προσφυγή του στα Δικαστήρια ή τη Διαιτησία, με αίτημα τη μη κατάπτωση της παρούσας ή τη θέση της υπό δικαστική μεσεγγύηση.
Τέλος σας δηλώνουμε, ότι η εγγύησή μας θα εξακολουθεί να ισχύει μέχρι την εκπλήρωση από τον Κατασκευαστή όλων των υποχρεώσεων, τις οποίες έχει αναλάβει με τη συνομολογηθείσα μεταξύ σας Σύμβαση και μέχρι την, από μέρους σας, επιστροφή της παρούσας σ' εμάς μαζί με έγγραφη δήλωσή σας, η οποία θα μας απαλλάσσει από την εγγυοδοσία μας.

ΥΠΟΔΕΙΓΜΑ

ΕΓΓΥΗΤΙΚΗ ΕΠΙΣΤΟΛΗ
ΓΙΑ ΥΛΙΚΑ ΤΗΣ ΔΕΗ ΠΟΥ ΧΟΡΗΓΗΘΗΚΑΝ ΣΤΟΝ ΑΝΑΔΟΧΟ

ΗΜΕΡ. .....

Προς τη
Δημόσια Επιχείρηση Ηλεκτρισμού Α.Ε (ΔΕΗ Α.Ε)
Χαλκοκονδύλη 30
ΑΘΗΝΑ

Έχουμε την τιμή να σας δηλώσουμε ότι παρέχουμε εγγύηση με την παρούσα σ' εσάς υπέρ του ..... ο οποίος εδρεύει στην ..... παραιτούμενοι, ρητά και ανεπιφύλακτα, από την ένσταση της διζήσεως, από το δικαίωμα να προβάλλουμε εναντίον σας τις μη προσωποπαγείς ενστάσεις του πρωτοφειλέτη ή οποιεσδήποτε τυχόν άλλες, τις οποίες μας παρέχει ο Ελληνικός Α. Κ., σχετικά με την εγγύηση και από παντός δικαιώματος, που μας παρέχεται από τα άρθρα 856, 862 έως 864 και 866 έως 869 του Α. Κ., ευθυνόμενοι σε ολόκληρο και ως αυτοφειλέτες, μέχρι του ποσού των ..... για την ακριβή, πιστή και εμπρόθεσμη εκπλήρωση όλων των υποχρεώσεων του παραπάνω κατασκευαστή, σύμφωνα με τους όρους του Τεύχους «Ειδικοί Οροι» της συνομολογηθείσας μεταξύ σας Σύμβασης, που αφορούν στη διαχείριση, διακίνηση, λογιστική, παρακολούθηση, επιστροφή, λογοδοσία κλπ. των υλικών που παρέχονται από τη ΔΕΗ στον Κατασκευαστή για την εκτέλεση του Εργου.

Σε κάθε περίπτωση κατά την οποία, σύμφωνα με την εγγύηση, θα κρίνατε ότι ο παραπάνω Κατασκευαστής παρέβη οποιαδήποτε υποχρέωσή του από εκείνες τις οποίες ανέλαβε με την παραπάνω Σύμβαση, αναλαμβάνουμε την υποχρέωση με την παρούσα να σας καταβάλουμε αμελλητί και χωρίς καμιά αντίρρηση το ποσό της εγγύησης στο σύνολό του ή μέρους του, σύμφωνα με τις οδηγίες σας και αμέσως μετά το σχετικό αίτημά σας, χωρίς να απαιτείται για την παραπάνω πληρωμή οποιαδήποτε εξουσιοδότηση, ενέργεια ή συγκατάθεση του Κατασκευαστού και χωρίς να ληφθεί υπόψη οποιαδήποτε τυχόν σχετική αντίρρησή του, ένσταση, επιφύλαξη ή προσφυγή του στα Δικαστήρια ή τη Διαιτησία, με αίτημα τη μη κατάπτωση της παρούσας ή τη θέση της υπό δικαστική μεσεγγύηση.

Τέλος σας δηλώνουμε, ότι η εγγύησή μας θα εξακολουθεί να ισχύει μέχρι την εκπλήρωση από τον Κατασκευαστή όλων των υποχρεώσεων, τις οποίες έχει αναλάβει με την αντίστοιχη Σύμβαση και μέχρι την, από μέρους σας, επιστροφή της παρούσας σ' εμάς μαζί με έγγραφη δήλωσή σας, η οποία θα μας απαλλάσσει από την εγγυοδοσία μας.