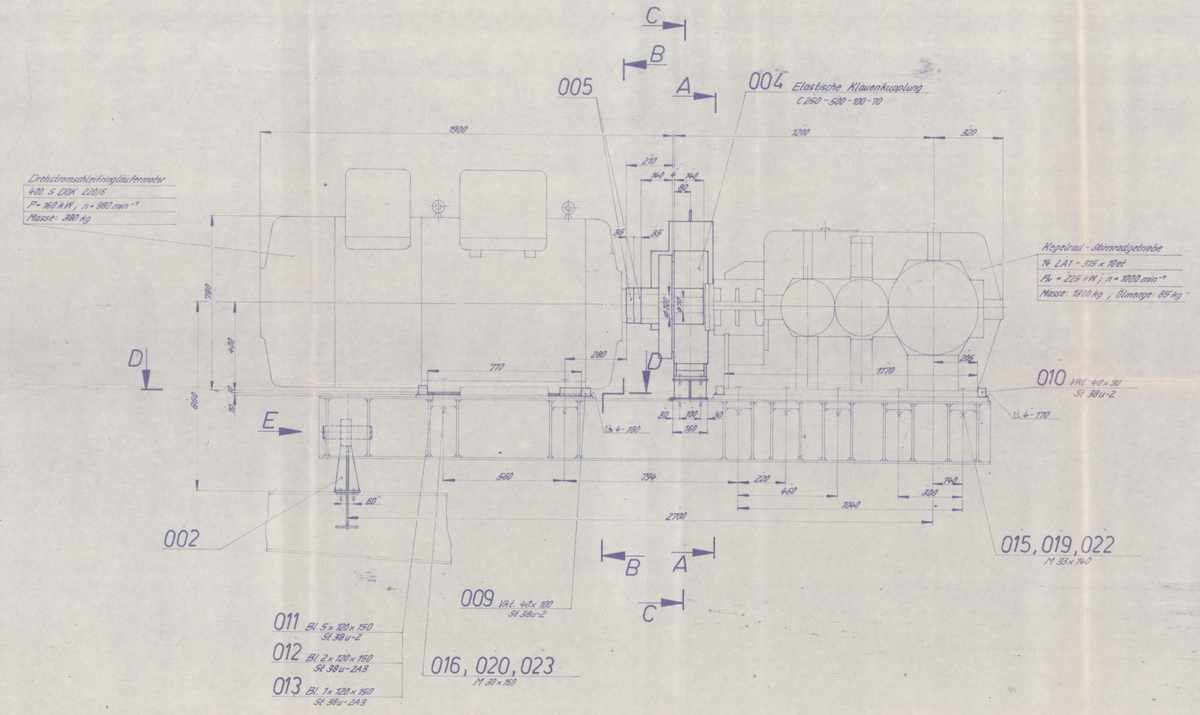

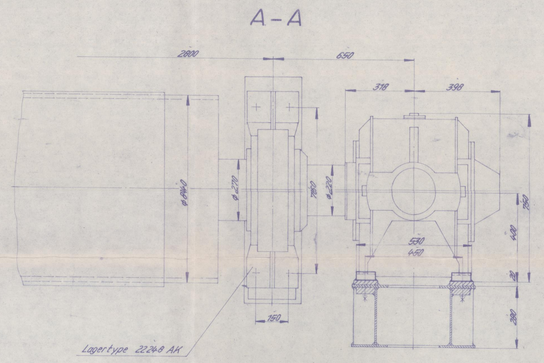

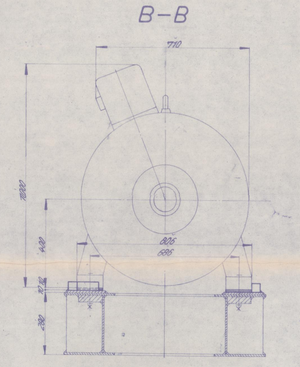

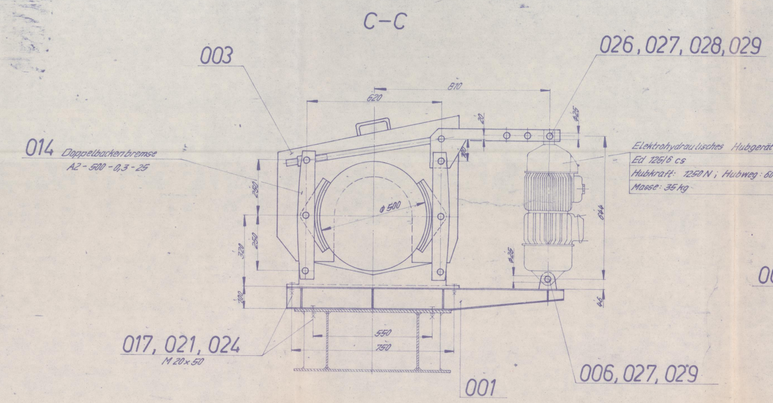

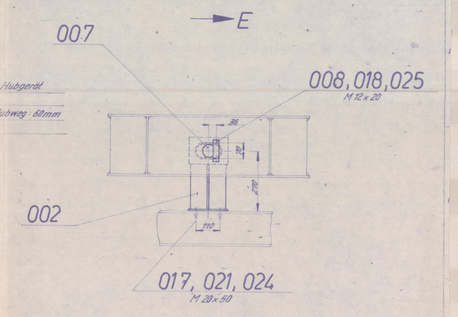

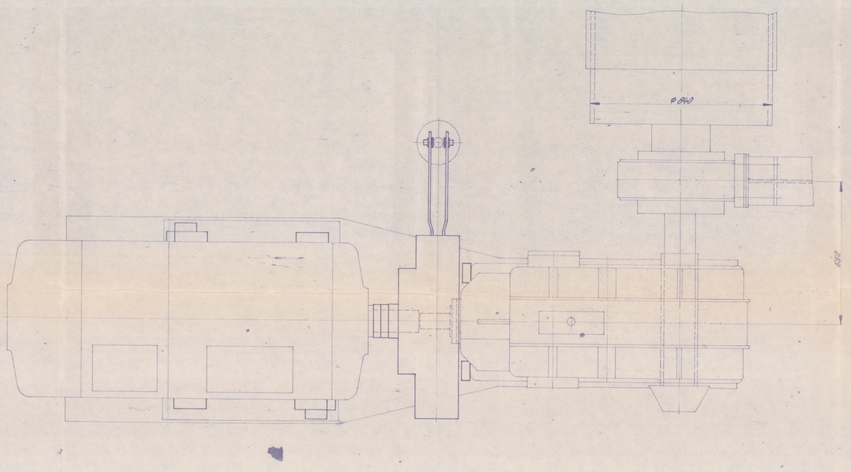

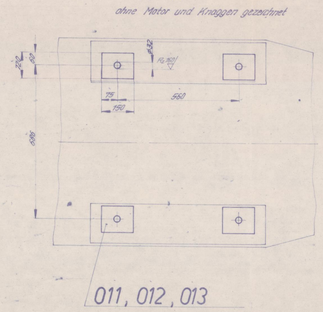

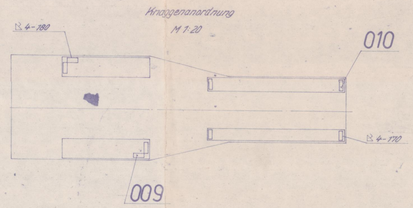

ΕΛΛΗΝΙΚΗ ΗΕΝΑΔΑ ΤΑΙΝΙΑΣ ΑΠΟΡΡΙΨΗΣ ΤΥ

Zeichnung besteht aus 2 Blatt

Schweißverfahren E(MAG; UP)
Zusatzwerkstoff nach LAN 23011
Vorwärmtemper. nach LAN 23015
Alle nicht gekennzeichneten Schweißnähte
Ausführungsklasse: III nach TGL 11776
Ausführungsgruppe: A/C nach TGL 13500
Oberflächenrauhte für Brennschnitte: F
nach TGL 14902
Nachbearbeitung nach TGL 14905

Signierung nach LAN 11005 — Anpaßbohrung — 33211 (980) E-9904/5

Pos.	Anzahl	Änderungen	Datum	Name	Bearb.	27.4.	Werkstoff: div	Maßstab: 1:10 1:20	
					Kontr.	30.3.	Benennung: Antriebsverlagerung für Abwurfband	Masse: ≈ 2920 kg	
					Zeichnungs-Nr.: 530 747 164 : 000 Bl.1				
					Ersatz für:				

VEB Schwermaschinenbau Leuchtkörperwerk Bruno Bergmann und Kombinat Carl Zeiss Jena

Maße ohne Toleranzangabe nach TGL 0897: fein mittel grob

Ersatzzeichnung Nr.:

Die Weitergabe dieser Unterlage sowie ihre Vervielfältigung oder Verwendung ist ohne unsere Zustimmung weder Ganzen noch auszugsweise zulässig, Dritten Personen mitgeteilt oder widerrechtlich benutzt werden. Zuwiderhandlungen können zivilrechtliche und strafrechtliche Folgen haben.